LUCIDE

ILLUMINATES YOUR WORLD

INSTALLATIE HANDLEIDING

Hartelijk dank voor uw aankoop van een Lucide lamp!

Deze handleiding leidt u hopelijk gemakkelijk door het installatieproces.
Wij streven ernaar onze klanten te inspireren en te verlichten door trendy, hoogwaardige en betaalbare verlichting aan te bieden.
Welkom bij de community van #illuminatesyourworld

ONTDEK ONZE COLLECTIE!

Bezoek onze website en ontdek onze volledige collectie

NIEUWSGIERIG NAAR ONS MERK?

Onze merkenvideo geeft je een blik achter de schermen van Lucide

#ILLUMINATESYOURWORLD

Bekijk hoe anderen over de gehele wereld de Lucide producten gebruiken

Volg ons voor de nieuwste verlichtingstrends!

LUCIDE

Artikelnummer: 49055/04/62
EAN-code: 5411212492210

GO100

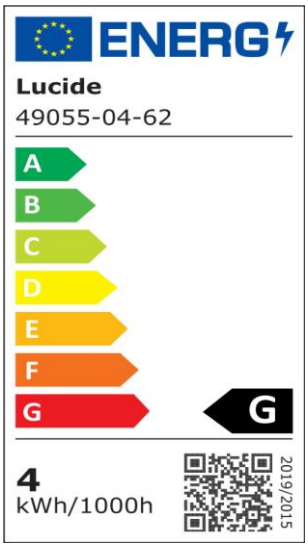

Voor meer specificaties van dit product, bezoek
www.lucide.com

LUCIDE

Algemeen

Artikelgroep: Filament lampen
Gebruik: Binnen
Garantie: 30 Dagen
Kleur: Amber
Hoofdmateriaal: Glas
Vorm: Driehoek

Afmetingen

Afmetingen lxbxh: 10 cm × 10 cm × 10,6 cm
Diameter : 10 cm
Gewicht: 0,07 kg

Productspecificaties

Stekkertype:
Sensor: Zonder sensor
Bediening: Lichtschakelaar
Voedingstype: Adapter/lichtnet
IP-klasse: 20
Elektrische klasse: 2

Lichtbron specificaties

Fitting lichtbron: E27
Type: LED
Lichtbron dimbaar: Ja
Lichtkleur instelbaar (CCT): Nee
Lichtkleur: 2.200 K
Verwachte levensduur: 15.000 u
Schakelcycli: 7.500
Wattage: 4 W
Stroomvereisten: 220-240 V~50 Hz
Lumen: 25 lm - 265 lm
Energielabel: G
Stralingshoek (als het directioneel is): 360°
Color Rendering Index: 80

In de doos

Aantal stuks: 1

GO100

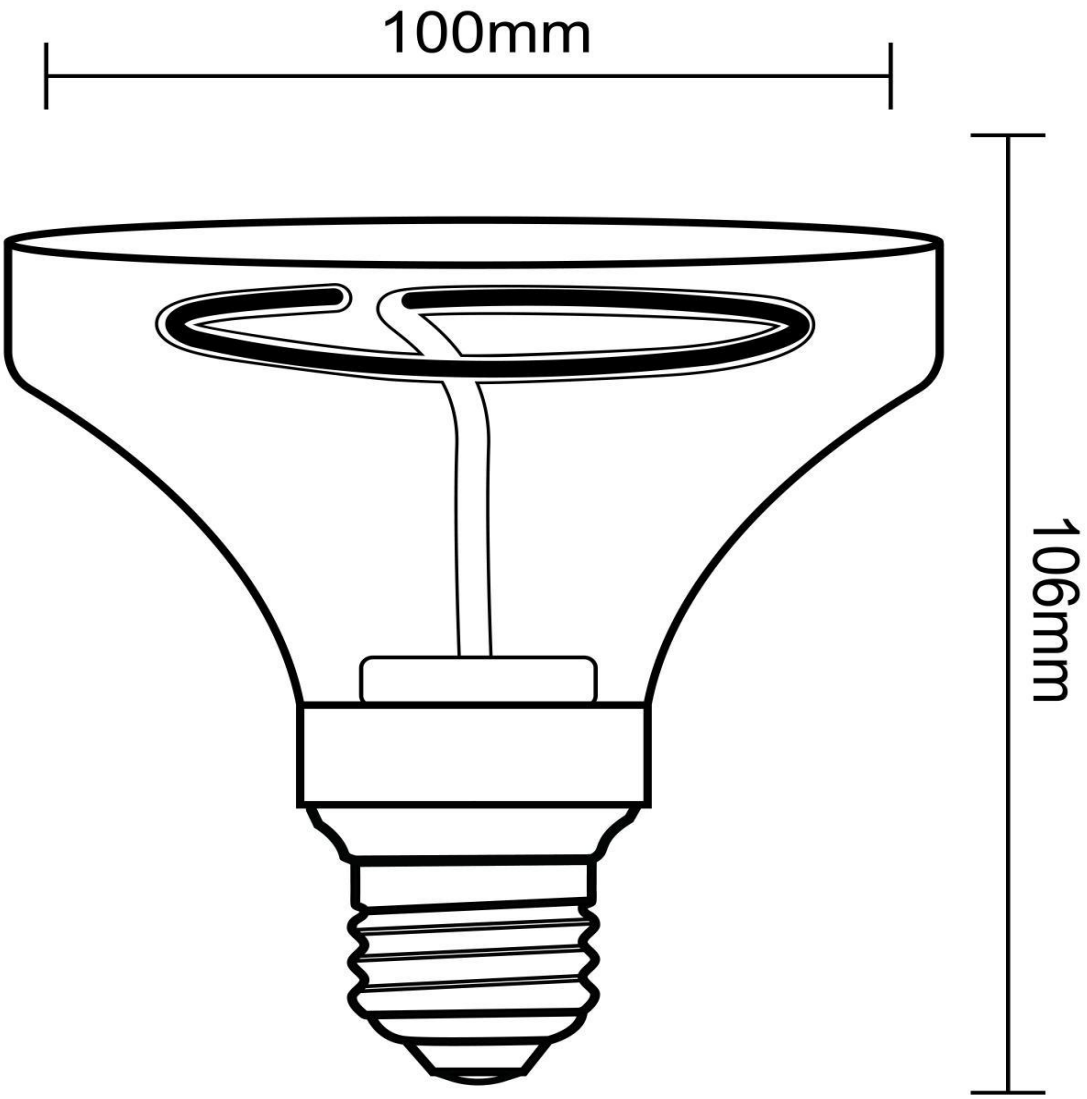

Voor meer specificaties of afmetingen van dit product, bezoek
www.lucide.com

LUCIDE

ILLUMINATES YOUR WORLD

LUCIDE NV

LUCIDE NV BISSCHOPPENHOFLAAN 145, 2100 DEURNE, BELGIUM

info@lucide.com tel: +32(0)3 366 22 04

www.lucide.com