LUCIDE

ILLUMINATES YOUR WORLD

INSTALLATIE HANDLEIDING

Hartelijk dank voor uw aankoop van een Lucide lamp!

Deze handleiding leidt u hopelijk gemakkelijk door het installatieproces.
Wij streven ernaar onze klanten te inspireren en te verlichten door trendy, hoogwaardige en betaalbare verlichting aan te bieden.
Welkom bij de community van #illuminatesyourworld

ONTDEK ONZE COLLECTIE!

Bezoek onze website en ontdek onze volledige collectie

NIEUWSGIERIG NAAR ONS MERK?

Onze merkenvideo geeft je een blik achter de schermen van Lucide

#ILLUMINATESYOURWORLD

Bekijk hoe anderen over de gehele wereld de Lucide producten gebruiken

Volg ons voor de nieuwste verlichtingstrends!

LUCIDE

Artikelnummer: 49006/15/30
EAN-code: 5411212490674

MR16

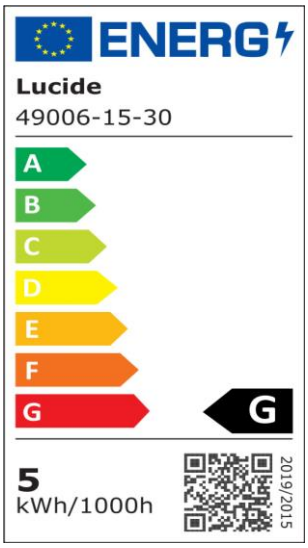

Voor meer specificaties van dit product, bezoek
www.lucide.com

LUCIDE

Algemeen

Artikelgroep: Led lampen
Gebruik: Binnen
Garantie: 30 Dagen
Kleur: Zwart
Accent kleur: Transparant
Hoofdmateriaal: Kunststof
Afwerking: Mat
Coating: Vernikkeld
Stijl: Modern
Vorm: Reflector

Afmetingen

Afmetingen lxbxh: 5 cm × 5 cm × 5,3 cm
Diameter : 5 cm
In hoogte verstelbaar: Niet in hoogte verstelbaar
Gewicht: 0,15 kg

Productspecificaties

Richtbaar: Niet richtbaar
Kabel: Nee, geen kabel aan product
Stekkertype:
Sensor: Zonder sensor
Bediening: Lichtschakelaar
Voedingstype: Adapter/lichtnet
IP-klasse: 20
Elektrische klasse: 1

Lichtbron specificaties

Fitting lichtbron: GU10 (MR16)
Type: LED
Lichtbron dimbaar: Ja
Lichtkleur instelbaar (CCT): Nee
Lichtkleur: 3.000 K
Verwachte levensduur: 25.000 u
Wattage: 5 W
Stroomvereisten: 220-240 V~50 Hz
Lumen: 320 lm
Energielabel: G
Stralingshoek (als het directioneel is): 40°
Color Rendering Index: 80

In de doos

Aantal stuks: 3
Geleverd inclusief alle benodigdheden installatie: Ja

MR16

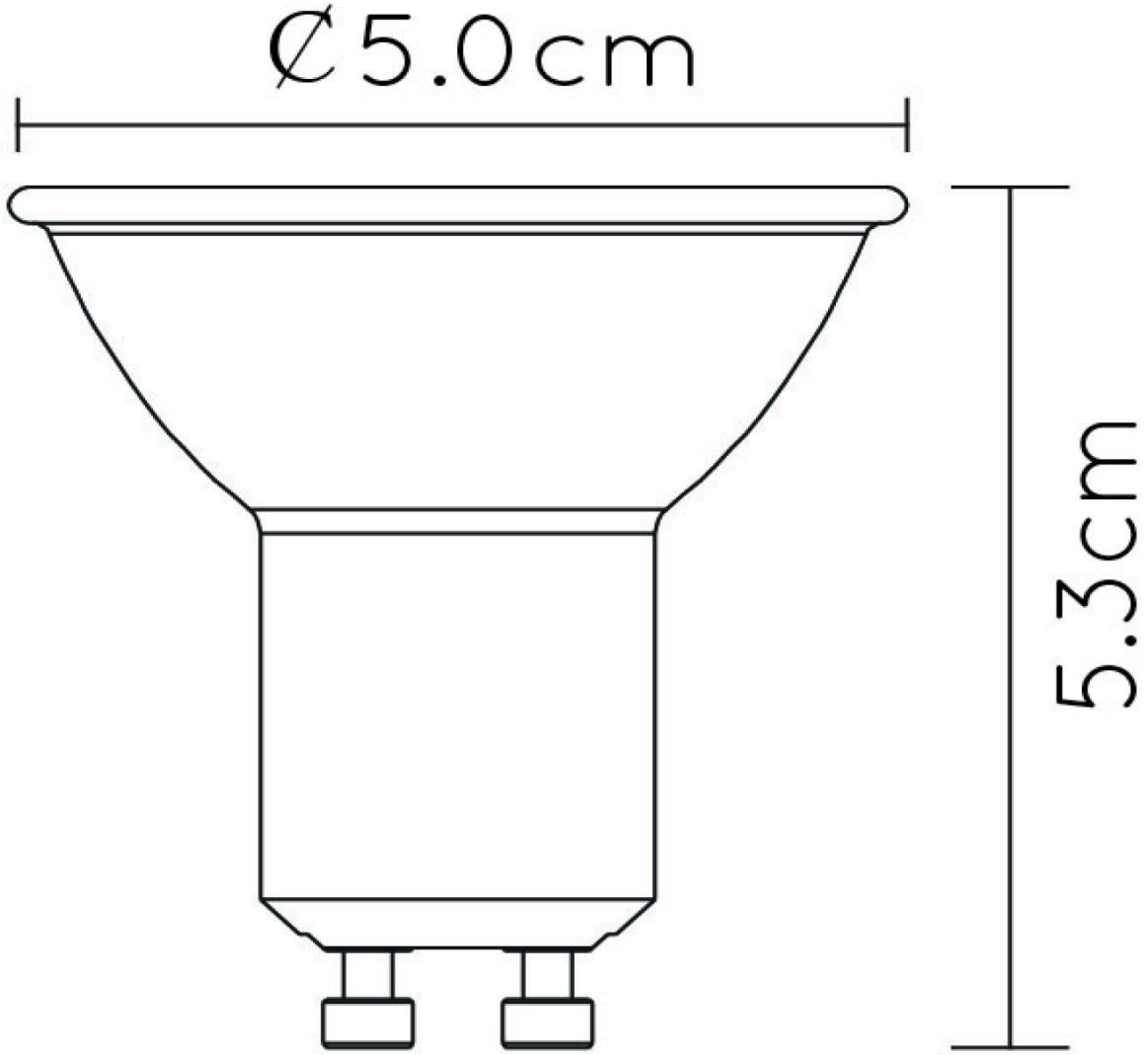

Voor meer specificaties of afmetingen van dit product, bezoek
www.lucide.com

LUCIDE

ILLUMINATES YOUR WORLD

LUCIDE NV

LUCIDE NV BISSCHOPPENHOFLAAN 145, 2100 DEURNE, BELGIUM

info@lucide.com tel: +32(0)3 366 22 04

www.lucide.com