PHILIPS

Connected by WiZ

Strip user manual

9290041399, 9290041401, 9290046217, 9290046218, 9290041257, 9290041264, 9290041397, 9290041398

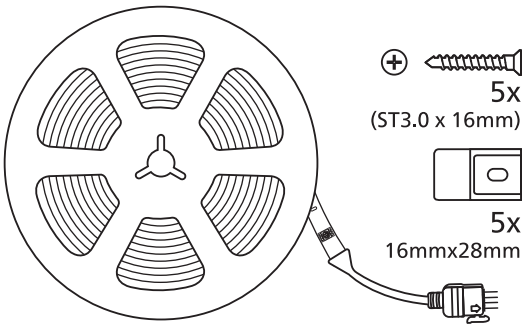

5x
(ST3.0 x 16mm)

5x
16mmx28mm

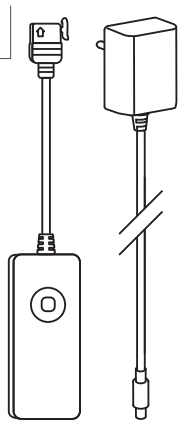

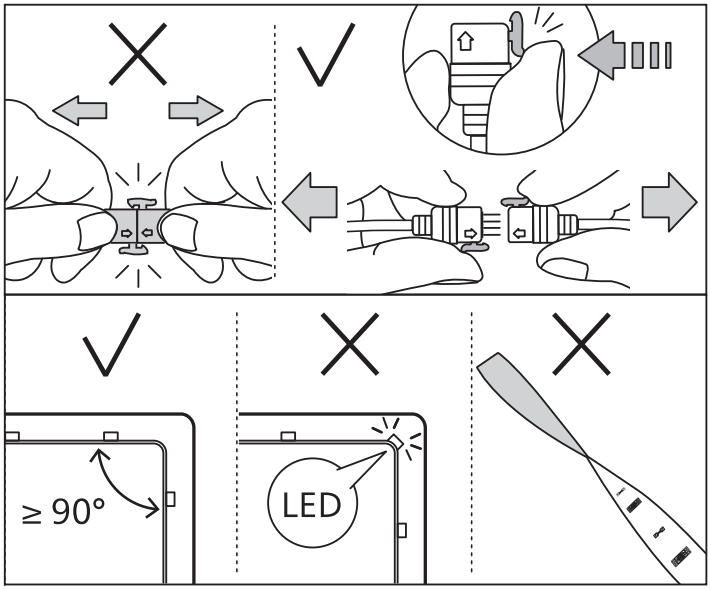

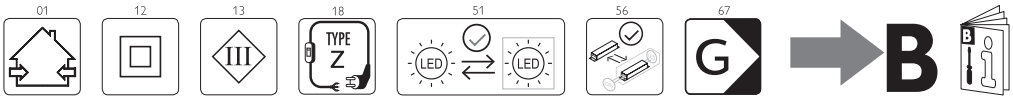

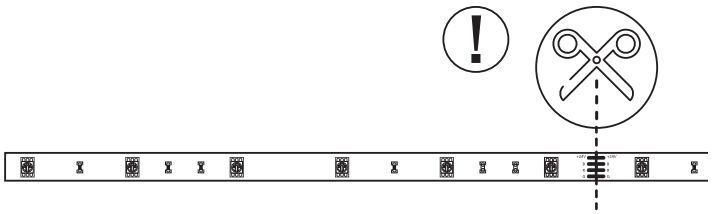

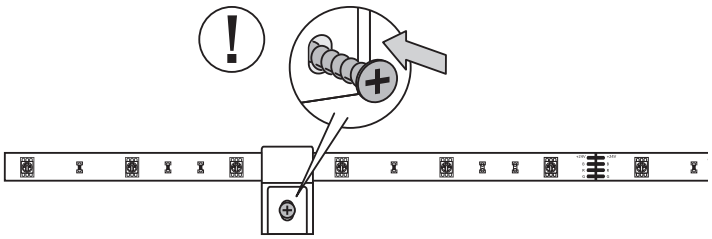

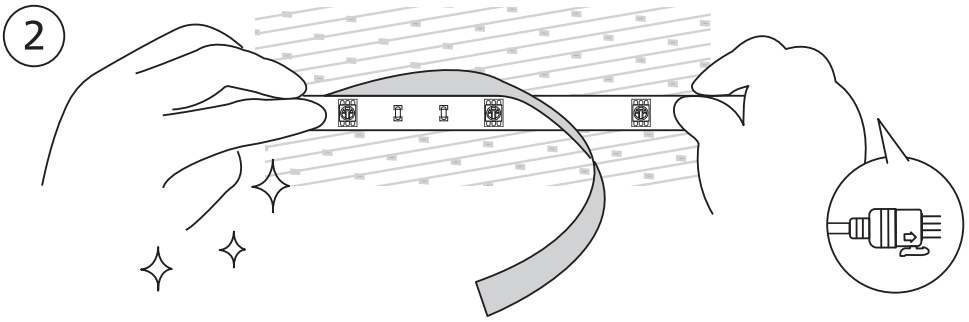

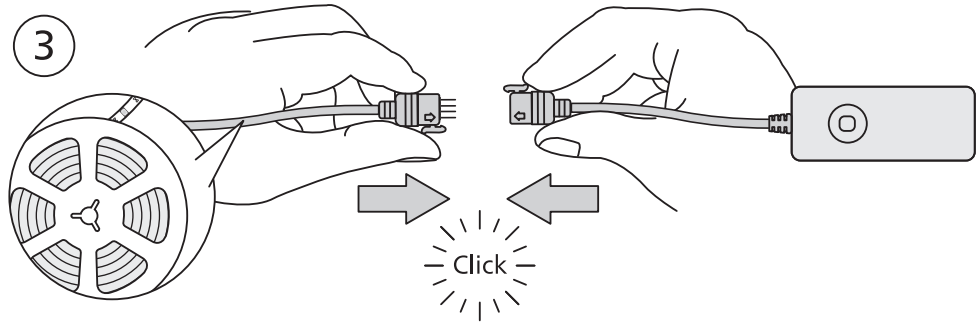

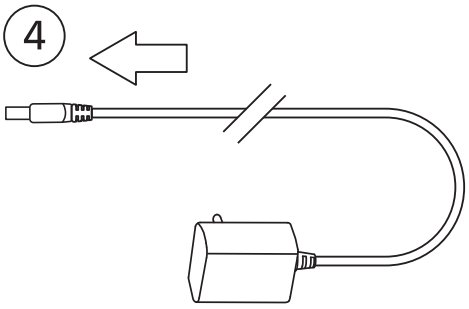

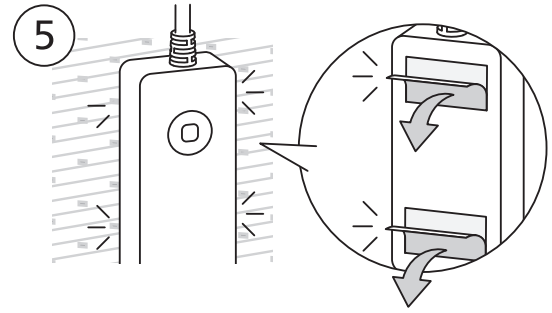

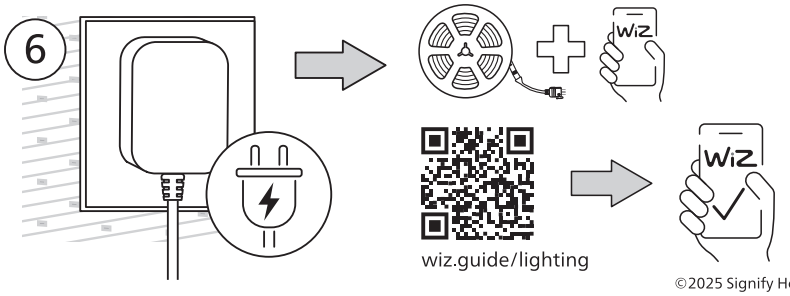

©2025 Signify Holding

Philips and the Philips Shield Emblem are registered trademarks of Koninklijke Philips N.V. and are used under license

signify

3241 663 69041

PHILIPS

Connected by WiZ

Strip user manual

3241 661 55603

©2025 Signify Holding

Philips and the Philips Shield Emblem are registered trademarks of Koninklijke Philips N.V. and are used under license

EN

WARNING: Luminaires shall be connected to the supply in compliance with the national standard of the country where the luminaires will be installed. Should you have any doubt, please seek advice from a professional electrician.

1. Product introduction

We hope that you enjoy LED strip, creating your light with a nice decoration and ambiance.

2. Safety instructions

Always respect electrical specifications described on product label. The product is not suitable for working condition below -10 degrees centigrade
The product is only suitable for indoor usage
Do not connect the LED strip to the supply while it is in the packing or wound onto a reel.
(a) Do not interconnect parts of this LED strip with parts of another manufacturers' strips
(b) Use only the LED driver provided with the LED strip kit.
(c) This LED strip is non-extendable.
Be cautious of static electricity during installation and usage.
To reduce the risk of strangulation the flexible wiring connected to this luminaire shall be effectively fixed to the wall if the wiring is within arm's reach

3. Warning before installation

Always disconnect from main supply before installation, connection and servicing.
Any installation, repair can only be carried out by the manufacturer, his service agent or similarly qualified person.
Be cautious of static electricity during installation and usage.

4. Installation steps

Please refer to installation manual for detail step.
Launch WiZ app to connect the product.

Controlling with the control box

Button	Function
Short press	Turn the light on/off
Long press when light on	Adjust brightness
Long press when light off	Pairing

5. Symbols explanation

Thank you for purchasing this Philips product, we highly appreciate your choice for the Philips brand and wish you enjoy the benefits using your product. This manual it contains definitions of all potentially applicable parameters & specifications with icons, as per International norms and safety standards. However not all of them may be applicable for the product you purchased - please refer to the icons in the Manual A, for the ones which are particularly applicable for this product.
Please inform yourself about the local waste disposal, separation and collection system for electrical and electronic products and packaging. Please act according to your local rules and do not dispose your old product and packaging with your normal household waste. The correct disposal of the packaging, your product and/or batteries will help prevent potential negative consequences for the environment and human health. Batteries should be disposed separately from the municipal waste stream via designated collection facilities. When disposing a product that contains non-user replaceable batteries, the non-user replaceable batteries shall be removed by a professional.

NL

WAARSCHUWING: armaturen moeten op de stroomtoevoer worden aangesloten volgens de nationale norm van het land waar de armaturen worden geïnstalleerd. Win bij twijfels advies in bij een professionele elektricien.

1. Productinleiding

We hopen dat je geniet van de LED-strip en dat je met het licht een mooie sfeer en decoratie kunt creëren.

2. Veiligheidsinstructies

Ei product no es adecuado para funcionar a menos de -10 °C.
El producto solo es adecuado para uso en interiores socos.
Slut de LED-strip niet aan op de netspanning wanneer deze nog verpakt of opgerold is.
(a) Sluit geen onderdelen van deze LED-strip aan op onderdelen van lichtsnoeren van andere fabrikanten
(b) Gebruik uitsluitend de LED-driver die bij de kit met de LED-strip werd geleverd.
(c) Deze LED-strip kan niet worden verlengd.
Wees voorzichtig met statische elektriciteit tijdens installatie en gebruik.
Om het risico op verstikking te verkleinen, moet de flexible bedrading die op deze armaturen is aangesloten stevig aan de muur worden bevestigd als de bedrading binnen handbereik is.

3. Waarschuwing voor installatie

Haal altijd de stekker van het apparaat uit het stopcontact voor installatie, aansluiting en onderhoud.
Elke installatie of reparatie mag alleen worden uitgevoerd door de producent, zijn onderhoudsdienst of een vergelijkbaar gekwalificeerde persoon.
Wees voorzichtig met statische elektriciteit tijdens installatie en gebruik.

4. Installatiestappen

Raadpleeg de installatiehandleiding voor informatie over deze stap.
Open de WiZ-app om het product te koppelen.

Bediening met de regeldoos

Knop:	Functie:
kort drukken	Zet de lamp aan/uit
lang indrukken als het licht is ingeschakeld	Helderheid aanpassen
lang indrukken als het licht is uitgeschakeld	Koppelen

5. Verklaring van symbolen

Dank u voor uw aankoop van dit Philips product. We stellen uw keuze voor het merk Philips op prijs en wensen u veel plezier met het gebruiken van uw product. Deze handleiding bevat een omschrijving van alle parameters en specificaties, en relevante pictogrammen overeenkomstig de internationale normen en veiligheidsvoorschriften. Deze zijn echter niet altijd van toepassing op het product dat u hebt gekocht. Raadpleeg de pictogrammen in de aanvullende Handleiding A om te zien welke van toepassing zijn op dit product.
Houd rekening met het lokale systeem voor afvalscheiding en -inzameling wanneer u elektrische en elektronische producten of verpakkingen weggooit. Neem de lokale regelgeving in acht en gooi je oude producten en verpakkingen niet weg met het normale huishoudelijke afval. Het correct wegwerpen van de verpakking, het product en/of batterijen helpt mogelijke negatieve gevolgen voor het milieu en de menselijke gezondheid te voorkomen. Batterijen moeten gescheiden van huishoudelijke afvalstromen worden ingeleverd bij speciale inzamelpunten. Wanneer je een product weggooit met batterijen die niet door de gebruiker kunnen worden vervangen, moeten die batterijen door een professional worden verwijderd.

NO

ADVARSEL: lysarmaturer må kobles til tilførselen i samsvar med nasjonale standarder i landet hvor lysarmaturen blir installert. Hvis du er i tvil, må du kontakte en profesjonell elektriker.

1. Produktintroduksjon

Vi håper du liker LED-stripe, og skaper ditt lys med en fin dekorasjon og atmosfære.

2. Sikkerhetsinstruksjoner

Produktet er ikke egnet for arbeidsforhold under -10 grader celsius.
Produktet er kun egnet for tørr innendørs bruk.
LED-listen skal ikke kobles til strøm mens den er i emballasjen eller på rull.
(a) LED-listen skal ikke kobles sammen med deler fra andre produsenters lister.
(b) Bruk kun LED-driveren som følger med LED-stripesettet.
(c) Denne LED-stripen kan ikke forlenges.
Vær forsiktig med tanke på statisk elektrisitet under montering og bruk.
For å redusere risikoen for kvelning må de fleksible ledningene som er koblet til denne armaturen, være festet til veggen hvis ledningene er innen rekkevidde.

3. Advarsel før montering

Du må alltid koble fra strømforsyning, tilkobling og service.
Reparasjon av enhver montering kan bare utføres av produsenten, dens kundebehandler eller lignende kvalifisert personell.
Vær forsiktig med tanke på statisk elektrisitet under montering og bruk.

4. Monteringstrinn

Se installasjonsmanual for detaljerte trinn.
Start WiZ-appen for å koble den til produktet.

Styring med kontrollboksen

Knapp:	Funksjon:
Kort trykk	Slå lyset på/av
Langt trykk når lyset er på	Justere lysstyrken
Langt trykk når lyset er slukket	Paring

5. Symbolforklaring

Takk for at du kjøpte dette Philips-produktet. Vi setter pris på at du velger Philips og håper du får mye glede av produktet. Håndbok B inneholder definisjoner av mulig gjeldende parametere og spesifisiserer med ikoner, etter internasjonale normer og sikkerhetsstandarder. Men det er ikke sikkert at alle gjelder for produktet du har kjøpt. Hvis du vil sjekke ikonene som gjelder spesielt for dette produktet, kan du se i håndbok A som følger med.
Vennligst informer deg selv om det lokale avfallshåndterings-, separerings- og innsamlingssystemet for elektriske og elektroniske produkter og emballasje. Opptre i henhold til lokale regler og ikke kast det gamle produktet og emballasjen sammen med vanlig husholdningsavfall. Riktig avhending av emballasjen, produktet og/eller batteriene vil bidra til å forhindre potensielle skadelige følger for miljøet og personers helse. Batterier bør avhendes separat fra kommunalt avfall via anviste innsamlingspunkter. Ved kassering av et produkt som inneholder batterier som ikke kan skiftes ut av brukeren, skal batteriene som ikke kan byttes av brukeren fjernes av en fagperson.

DA

ADVARSEL: Armaturer skal tilsluttes strømforsyningen i overensstemmelse med den nationale standard i det land, hvor armaturerne installeres. Søg rådgivning fra en professionel elektriker, hvis du er i tvivl.

1. Produktintroduktion

Vi håber, at du nyder LED strip, der skaber dit lys med en flot dekoration og stemning.

2. Sikkerhedsinstruktioner

O produtto não é adequado para condições de funcionamento inferiores a -10 graus centígrados.
O produto é adequado apenas para utilização em interiores socos.
LED-stripen skal ikke tilsluttes til strømforsyningen, mens den er i emballagen eller viklet op på en spole.
(a) Dele af denne LED-strip må ikke sammensluttes med dele af andre producenters strip.
(b) Brug kun den LED-driver, der følger med LED-strimmelsættet.
(c) Denne LED-strimmel kan ikke forlænges.
Vær opmærksom på statisk elektricitet under installation og brug.
For at mindske risikoen for kvælning skal de fleksible ledninger, der er forbundet med disse lysarmaturer, være korrekt fastgjort til væggen, hvis ledningerne er inden for en armslængde.

3. Advarsel inden installation

Afbryd altid forbindelsen til lysnettet inden installation, tilslutning og eftersyn.
Installation eller reparation må kun udføres af producenten eller dennes servicepartner eller en tilsvarende kvalificeret person.
Vær opmærksom på statisk elektricitet under installation og brug.

4. Installationstrin

Se detaljerede trin i installationsvejledningen.
Start WiZ appen for at tilslutte produktet.

Styring med kontrolboksen

Knap:	Funktion:
Kort tryk	Tænd/sluk lyset
Langt tryk, når lyset er tændt	Justere lysstyrken
Langt tryk, når lyset er slukket	Parring

5. Symbolforklaring

Tak, fordi du har købt et Philips-produkt. Vi er glade for, at du valgte Philips-brandet, og vi er sikre på, at du får stor glæde af produktet. Denne manual B indeholder definitioner på alle potentielt relevante parametre og specifikationer med ikoner ihht. internationale normer og sikkerhedsstandarder. De er dog muligvis ikke alle relevante for det produkt, du har købt - se ikonerne i den ekstra manual A for at identificere dem, der er særligt relevante for dette produkt.
Hold dig orienteret om den lokale affaldsordning, -sortering og -indsamling for elektriske og elektroniske produkter og emballage. Følg de lokale regler og smid ikke dit gamle produkt og emballage sammen med almindelig husholdningsaaffald. Korrekt bortskaffelse af emballagen, produktet og/eller batterier er med til at forebygge potentielle skadelige følger for miljøet og mennesker sundhed. Batterier skal bortskaffes separat fra den kommunale affaldsstrøm via særskilte indsamlingspunkter. Ved bortskaffelse af et produkt, der indeholder batterier, der ikke kan udskiftes af brugeren, skal batterierne fjernes af en fagperson.

FR

AVERTISSEMENT : les luminaires doivent être connectés à l'alimentation conformément à la norme nationale du pays dans lequel les luminaires seront installés. En cas de doute, demandez conseil à un électricien professionnel.

1. Présentation du produit

Nous espérons que vous apprécierez la bande LED, créant votre lumière avec une décoration et une ambiance agréables.

2. Instructions de sécurité

Le produit ne convient pas à des conditions de fonctionnement inférieures à -10 degrés centigrades.
Le produit ne convient qu'à un usage dans un endroit intérieur et sec.
Ne raccordez pas le bandeau LED à l'alimentation s'il est encore dans l'emballage ou enroulé sur une bobine.
(a) N'interconnectez pas les pièces de ce bandeau LED avec les pièces de bandeaux d'autres fabricants.
(b) Utilisez uniquement le pilote LED fourni avec le kit de démarrage du bandeau LED.
(c) Cette bande LED n'est pas extensible.
Faites attention à l'électricité statique pendant l'installation et l'utilisation.
Pour réduire le risque d'étranglement, le câblage flexible connecté à ces luminaires doit être solidement fixé au mur si le câblage est à portée de main.

3. Avertissement avant l'installation

Déconnectez toujours l'alimentation secteur avant l'installation, la connexion et l'entretien.
Toute installation ou réparation ne peut être effectuée que par le fabricant, son agent de service ou toute personne disposant d'une qualification similaire.
Faites attention à l'électricité statique pendant l'installation et l'utilisation.

4. Étapes d'installation

Reportez-vous au manuel d'installation pour des instructions détaillées.
Lancez l'application WiZ pour connecter le produit.

Contrôler avec le boîtier de commande

Bouton:	Fonction:
Appui court	Allumer/éteindre la lumière
Appui long quand la lumière est allumée	Régler la luminosité
Appui long quand la lumière est éteinte	Couplage

5. Explication des symboles

Merci d'avoir acheté ce produit Philips, nous apprécions grandement votre confiance en la marque Philips et vous souhaitons beaucoup de plaisir lors de l'utilisation de votre produit. Ce manuel B contient les définitions de tous les paramètres et de toutes les caractéristiques techniques potentiellement applicables sous forme d'icônes, conformément aux normes internationales et aux normes de sécurité. Cependant, ces paramètres et caractéristiques ne s'appliquent peut-être pas tous au produit que vous avez acheté - veuillez consulter les icônes du manuel A pour savoir lesquels correspondent à ce produit.
Veuillez vous informer sur le système de collecte local, et sur la procédure de tri et de collecte des produits électriques et électroniques, et des emballages. Veuillez vous conformer aux consignes locales, et ne jetez pas votre ancien produit et son emballage avec les ordures ménagères. En respectant ces consignes pour mettre au rebut l'emballage, le produit et/ou les piles, vous contribuez à respecter l'environnement et la santé des personnes. Les piles ne doivent pas être mêlées aux ordures ordinaires, mais jetées sur des sites séparés prévus à cet effet. Lorsque vous mettez au rebut un produit contenant des piles non remplaçables, celles-ci doivent être retirées par un professionnel.

DE

WARNUNG: Die Leuchten müssen gemäß den nationalen Standards des Landes, in dem die Leuchten installiert werden sollen, an die Stromversorgung angeschlossen werden. Wenden Sie sich im Zweifelsfall bitte an einen professionellen Elektriker.

1. Produkteinführung

Wir hoffen, dass Dir Dein LED-Lightstrip gefällt und Du damit eine ansprechende Dekoration und Atmosphäre schaffen kannst.

2. Sicherheitshinweise

Produkt er ikke egnet til arbejdsforhold under -10 °C.
Produktet er kun egnet til tør indendørs brug.
Die LED-Lichtleiste darf nicht mit der Stromversorgung verbunden werden, solange er sich in der Verpackung befindet oder auf eine Rolle aufgewickelt ist.
(a) Verbinde keine Teile dieses LED-Lightstrips mit Teilen von Lightstrips anderer Hersteller
(b) Verwenden Sie nur den LED-Treiber, der mit dem LED-Streifen-Kit geliefert wurde.
(c) Dieser LED-Streifen ist nicht verlängerbar.
Achte bei der Installation und Verwendung auf statische Elektrizität.
Damit sich niemand damit strangulieren kann, sollten die an diese Leuchte angeschlossenen flexiblen Kabel sicher an der Wand befestigt werden, wenn sich die Kabel in Reichweite befinden

3. Vor der Installation unbedingt beachten!

Das Produkt vor Installation, Anschluss und Wartung immer vom Stromnetz trennen.
Eine Installation oder Reparatur darf nur vom Hersteller, einem Servicepartner oder einer ähnlich qualifizierten Person durchgeführt werden.
Achte bei der Installation und Verwendung auf statische Elektrizität.

4. Installationsschritte

Beachten Sie bitte das Installationshandbuch für weitere Details.
Starten Sie die WiZ-App, um das Produkt zu verbinden.

Steuerung mit dem Steuergerät

Schaltfläche:	Funktion:
Kurz drücken	Licht ein-/ausschalten
Bei eingeschaltetem Licht lange drücken	Helligkeit einstellen
Bei ausgeschaltetem Licht lange drücken	Kopplung läuft

5. Erklärung der Symbole

Vielen Dank, dass Sie sich für den Kauf eines Produkts der Marke Philips entschieden haben. Philips wünschen Ihnen viel Freude mit Ihrem Produkt. Das vorliegende Handbuch B beinhaltet die Definitionen aller grundsätzlich geltenden Parameter und Spezifikationen mit Symbolen gemäß internationalen, Normen und Sicherheitsstandards. Diese können jedoch auf Ihr erworbenes Produkt nur teilweise zutreffen, Ihm beiliegenden Handbuch A werden alle Symbole dargestellt, die speziell für dieses Produkt gültig sind.
Bitte erkundige Dich nach dem örtlichen Entsorgungs-, Trenn- und Sammelsystem für elektrische und elektronische Produkte und Verpackungen. Richte Dich bitte nach den geltenden Vorschriften in Deinem Land und entsorge Deine Altgeräte nicht über Deinen Haushaltsabfall. Durch die korrekte Entsorgung der Verpackung, Deines Produkts und/oder der Batterien/Akkus werden Umwelt und Menschen vor möglichen negativen Folgen geschützt. Batterien/Akkus müssen separat vom städtischen Abfallsystem über dafür vorgesehene Sammelstellen entsorgt werden. Bei der Entsorgung eines Produkts, das nicht vom Benutzer austauschbare Batterien/Akkus enthält, sollten die nicht vom Benutzer austauschbaren Batterien/Akkus von einer fachkundigen Person entfernt werden. Weitere Informationen über die Entsorgung Ihres Produktes und der Batterien finden Sie unter www.signify.com/de-de/sustainability

SV

VARNING! Armaturerna ska anslutas till en strömkälla som uppfyller den nationella standarden i det land där armaturerna ska installeras. Kontakta en behörig elektriker om du har frågor.

1. Produktpresentation

Vi hoppas att du har glädje av LED-remsan och har skapat en mysig stämningsbelysning.

2. Säkerhetsanvisningar

Produkten är inte lämplig för arbetsförhållanden under -10 °C.
Produkten är endast lämplig för torrt inomhusbruk.
Anslut inte LED-remsan till vägguttaget medan den fortfarande befinner sig i förpackningen och linda inte runt den till en rulle.
(a) Anslut inte delar av LED-remsan till delar av en annan tillverkares remsor.
(b) Använd endast det LED-drivdon som medföljer LED-remsatsen.
(c) Denna LED-remsa kan inte förlängas.
Var försiktig med statisk elektricitet under installation och användning.
För att minska risken för strypning ska de flexibla kablarna som är anslutna till dessa armaturer sättas fast på väggen om kablarna är inom räckhåll

3. Varning före installation

Koppla alltid från strömförsörjningen före installation, anslutning och service.
Utsvecklet installation för reparation endast utföras av tillverkaren, tillverkarens ombud eller liknande fackman.
Var försiktig med statisk elektricitet under installation och användning.

4. Installationssteg

Se installationsmanualen för detaljerade steg.
Starta WiZ-appen för att ansluta produkten.

Styra med styrningsdosan

Knappen:	Funktion:
Kort tryck	Tänd/släck ljuset
långt tryck när ljuset är på	Justera ljusstyrkan
långt tryck när ljuset är av	Parkopplar

5. Förklaring av symboler

Tack för att du har köpt denna Philips produkt. Vi uppskattar att du har valt Philips varumärket och hoppas att du får stor glädje av produkten. Användarhandbok B innehåller definitioner av alla potentiellt tillämpliga parametrar och specifikationer med ikoner enligt internationella normer och säkerhetsstandarder. Alla gäller dock inte för den produkt du har köpt – se ikonerna i användarhandbok A för de som särskilt gäller den här produkten.
Se till att skaffa dig kunskap om de lokala systemen för bortskaffande, sortering och insamling av avfall gällande elektriska och elektroniska produkter och förpackningar. Agera i enlighet med lokala regler och släng inte bort din gamla produkt och förpackning tillsammans med vanligt hushållsavfall. Korrekt bortskaffande av förpackningen, din produkt och/eller batterier hjälper till att förebygga potentiella negativa konsekvenser för miljön och för människors hälsa. Batterier ska slängas separat från det kommunala avfallsflödet via särskilda insamlingspunkter. När du slänger en produkt som innehåller batterier som inte kan bytas ut av användaren ska batterier som inte kan bytas ut av användaren avlägsnas av en yrkesperson.

FI

VAROITUS: Valaisimet liitetään virransyöttöön sen maan kansallisten standardien mukaisesti, jossa valaisimet asennetaan. Kysy tarvittaessa lisätietoja sähkömieheltä.

1. Tuotteen esittely

Toivomme, että nauti valaisusta LED-nauhan avulla ja värien luomasta tunnelmasta.

2. Turvallisuusohjeet

Tuote ei sovellu käytettäväksi alle -10 asteen lämpötilassa.
Tuote soveltuu käytettäväksi vain kuivissa sisätiloissa.
Älä yhdistä virransyötössä LED-nauhaa, joka on pakkauksessa tai kelalla.
(a) Älä yhdistä tämän LED-nauhan osia toisen valmistajan nauhojen osiin.
(b) Käytä vain LED-nauhasarjan mukana toimitettua LED-ohjainta.
(c) Tätä LED-nauhaa ei voi jatkaa.
Ole varovainen staattisen sähkön suhteen asennuksen ja käytön aikana.
Jos huoneessa oleskelijoiden on mahdollista olottua valaisimeen kytkettyjen juotoksien johdotuksen, johdotus pitää kuristumisjoiden välttämiseksi kiinnittää tukevasti seinään.

3. Varoitus ennen asennusta

Katkaise aina virransyötöstä ennen asennusta, yhdistämistä ja huoltoa.
Asennusten ja korjauksien saa suorittaa vain valmistaja, valtuutettu huoltokorjaamo tai valtuutettu henkilö.
Ole varovainen staattisen sähkön suhteen asennuksen ja käytön aikana.

4. Asennuksen vaiheet

Katso tarkat ohjeet asennusoppaasta.
Käynnistä WiZ-sovellus tuotteen yhdistämistä varten.

Ohjaus ohjausrasian avulla

Painike:	Toiminto:
Lyhyt painallus	Kytke valo päälle/pois
pitkä painallus, kun valo on päällä	Säädä kirkkautta
pitkä painallus, kun valo on pois päältä	Laiteparin muodostaminen

5. Symbolien merkitys

Kiitos tämän Philips-tuotteen ostamisesta. Arvostamme sitä, että valitsit Philips-tuotteen. Toivotamme runsaasti mukavia hetkiä tuotteen käyttämisen parissa. Opas B sisältää kaikkien mahdollisesti sovellettavien parametrien ja tekniisten määritelmät ja kuvakkeet kansainvälisten normien ja turvallisuusstandardien mukaisesti. Kaikki tiedot eivät välttämättä kuitenkaan koske ostamaasi tuotetta. Katso erityisesti tätä tuotetta koskevat kuvakkeet käsikirjasta A.
Ota selvä paikallisesta sähkö- ja elektronikkituotteiden sekä pakkausten hävitys-, erottelu- ja keräysjärjestelmästä. Noudata paikallisia määräyksiä. Älä hävitä vanhoja tuotteita ja pakkuuksia tavallisen kotitalousjätteen mukana. Pakkauksen, tuotteen ja/tai paristojen asianmukainen hävittäminen auttaa ehkäisemään mahdollisia haittoja ympäristöön ja ihmisten terveydelle. Paristot on kävettävä yhdyskuntajätteestä erillään määritetyn keräyspisteiden kautta. Muita kuin käyttäjän vaihdettavissa olevia paristoja sisältävä tuotteita hävittäessä muiden kuin käyttäjän vaihdettavissa olevien paristojen poistaminen on jätettävä ammattilaisen tehtäväksi.

EL

ΠΡΟΕΙΔΟΠΟΙΗΣΗ: Τα φωτιστικά θα συνδέονται στην παροχή ρεύματος σύμφωνα με το εθνικό πρότυπο της χώρας όπου θα εγκατασταθεί το φωτιστικό. Σε περίπτωση αμφιβολίας, ζητήστε συμβουλές από επαγγελματία ηλεκτρολόγο.

1. Παρουσίαση προϊόντος

Ελπίζουμε να απολαύσετε τη λωρίδα LED. Δημιουργώντας το φως σας με ωραία διακόσμηση και ατμόσφαιρα.

2. Οδηγίες ασφαλείας

Το προϊόν δεν είναι κατάλληλο για συνθήκες λειτουργίας κάτω από -10 βαθμούς Κελσίου.
Το προϊόν είναι κατάλληλο μόνο για χρήση σε εσωτερικούς χώρους χωρίς υγρασία.
Δεν συνιστάται η σύνδεση της λωρίδας LED στην παροχή ρεύματος, ενώ βρίσκεται μέσα στη συσκευασία ή όταν είναι τυλιγμένη σε κρούλι.
α) Μη διασυνδέετε τμήματα αυτής της ταινίας LED με τμήματα ταινιών τρίτων κατασκευαστών
β) Χρησιμοποιείτε μόνο το διάταξη οδήγησης LED που παρέχεται με το κit της ταινίας LED
(γ) Αυτή η λωρίδα LED δεν είναι επεκτάσιμη.
Να είστε προσεκτικοί με τον στατικό ηλεκτρισμό κατά την εγκατάσταση και τη χρήση.
Για να μειωθεί ο κίνδυνος στραγγαλισμού, οι ηλεκτρικοί αγωγοί που συνδέεται με το φωτιστικό βρίσκεται σε μικρή απόσταση θα πρέπει να στερεώνεται σταθερά στον τοίχο

3. Προειδοποίηση πριν από την εγκατάσταση

Να αποσυνδέετε πάντα από την παροχή ρεύματος πριν από την εγκατάσταση, τη σύνδεση και τις επισκευές.
Οποιαδήποτε εγκατάσταση ή επισκευή θα πρέπει να πραγματοποιείται αποκλειστικά από τον κατασκευαστή, τον αντιπρόσωπο αέρβης που συνεργάζεται μαζί του ή αντίστοιχο άτομο που διαθέτει τα κατάλληλα προσόντα.
Να είστε προσεκτικοί με τον στατικό ηλεκτρισμό κατά την εγκατάσταση και τη χρήση.

4. Βήματα εγκατάστασης

Για λεπτομερείς οδηγίες, ανατρέξτε στο εγχειρίδιο εγκατάστασης.
Ανοίξτε την εφαρμογή WiZ για να συνδέσετε το προϊόν.

Έλεγχος με το κουτί ελέγχου

Κουμπί:	Λειτουργία:
σύντομο πάτημα	Ενεργοποίηση/σβήσιμο του φωτός
παρατεταμένο στο το φως σε αναμμένο	ρυθμίστε τη φωτεινότητα
Παρατεταμένο στο το φως σε σβηστό	ζεύξιδη

5. Επεξήγηση συμβόλων

Σας ευχαριστούμε που αγοράσατε αυτό το προϊόν της Philips. Το εκτιμούμε ιδιαίτερα που επιλέξατε την επωνυμία Philips και σας εύχομαι να απολαύσετε τα οφέλη από τη χρήση του προϊόντος σας. Αυτό το εγχειρίδιο περιέχει ορισμούς όλων των παραμέτρων και των προδιαγραφών που ενδέχεται να ισχύουν με εικονίδια σύμφωνα με τα διεθνή πρότυπα και τα πρότυπα ασφάλειας. Ωστόσο ενδέχεται να μην ισχύουν όλα τα εικονίδια για το προϊόν που αγοράσατε. Ανατρέξτε στο πρόσθετο εγχειρίδιο Α για να δείτε ποια εικονίδια ισχύουν για το συγκεκριμένο προϊόν.
Ενημερωθείτε για το τοπικό σύστημα διάθεσης, διαχωρισμού και συλλογής απορριμμάτων για ηλεκτρικά και ηλεκτρονικά προϊόντα και συσκευασίες. Ενεργείτε σύμφωνα με τους τοπικούς σας κανόνες και μην απορρίπτετε το παλιό σας προϊόν και τις συσκευασίες μαζί με τα συνήθη οικιακά απορρίμματα. Η σωστή απόρριψη της συσκευασίας, του προϊόντος σας θ'αν'και μπαταριών θα συμβάλει στην αποφυγή πιθανών αρνητικών συνεπειών για το περιβάλλον και την ανθρώπινη υγεία. Οι μπαταρίες θα πρέπει να απορρίπτονται χωριστά από το ρεύμα των αστικών απορριμμάτων μέσω των καθορισμένων εγκαταστάσεων συλλογής. Κατά την απόρριψη ενός προϊόντος με ενσωματωμένες μπαταρίες, θα πρέπει η αντικατάστασή τους από χρήστη αυτής πρέπει να αφαιρούνται από επαγγελματία.

TR

UYARI: Lambalar kullanıldıkları kurulduktan ülkenin ulusal standartlarına uygun bir şekilde kaynağa bağlanmalıdır. Herhangi bir şüpheniz olması durumunda lütfen profesyonel bir elektrikçiden yardım alın.

1. Ürün tanıtımı

Hoş bir dekorasyon ve ambiyansla ışığınızı yaratmanızı sağlayan LED şeridi beğeneceğinizi umuyoruz.

2. Güvenlik talimatları

Ürün -10 santigrat derecenin altında çalışmaya uygun değildir.
Ürün sadece kuru iç mekanlarda kullanma uygundur.
Ambalajdayken veya rulosu sarılı durumdayken LED şerit ürününü güç kaynağına bağlamayın.
(a) Bu LED şeridin parçalarını başka bir üreticinin şeritlerinin parçaları ile birbirine bağlamayın
(b) Yalnızca LED şerit kitiyle birlikte sağlanan LED sürücüsünü kullanın.
(c) Bu LED şerit uzatılamaz.
Montaj ve kullanımı sırasında statik elektriğe karşı dikkatli olun.
Kablolama erişilebilecek mesafedeyse boğulma riskini azaltmak için bu armatüre bağlanan esnek kablolar duvara sağlam bir şekilde sabitlenmelidir.

3. Kurulumdan Önce uyarı

Kurulum, bağlantı ve bakımdan önce her zaman ana şebekeden bağlantıyı kesin.
Herhangi bir kurulum onarımı yalnızca üreticisi, ona bağlı servis yetkilisi ya da benzer nitelikte bir uzman tarafından gerçekleştirilebilir.
Kurulum ve kullanım sırasında statik elektriğe karşı dikkatli olun.

4. Kurulum adımları

Detaylı adımlar için lütfen Kurulum kılavuzuna bakın.
Ürüne bağlanmak için WiZ uygulamasını kurun.

Kontrol kutusuyla kontrol etme

Düğme:	İşlev:
Kısa basış	Işığı aç/kapat
ışık açıkken uzun basın	Parlaklığı ayarla
Işık kapalıyken uzun basın	Eşleştirme

5. Simgelerin Açıklanması

Bu Philips ürününü satın aldığınız ve Philips markasını tercih ettiğiniz için teşekkür ederiz. Umuyoruz ki ürününün keyfini çıkarırsın. Kılavuz B Uluslararası normlar ve güvenlik standartları uyarınca potansiyel olarak uygulanabilir parametrelerin ve özelliklerin simgelerle birlikte tanımlarını içerir. Ancak bunların tamamı satın aldığınız ürün için uygulanabilir olmayabileceğinden özellikle bu ürün için uygulanabilir olanların yer aldığı, ek olarak verilen Kılavuz A'ya başvurun.
Lütfen elektrikli ve elektronik ürünler ve ambalajları için yerel atık atıma, ayırma ve toplama sistemleri hakkında bilgi edinin. Lütfen bulunduğunuz bölgedeki yerel kurallara uyduğun hareket edin ve eski ürün ve ambalajınızı normal ev atıklarınızla birlikte atmayın. Ambalajın, ürününüzün ve/veya pillerin doğru şekilde atılması cevre ve insan sağlığı için olası olumsuz sonuçların önlenmesine yardımcı olur. Piller özel toplama noktaları aracılığıyla belediye atık akışından ayrı olarak bertaraf edilmelidir. Kullanıcı tarafından değiştirilemeyen pil bulunan bir ürünü atarken pilin bir profesyonel tarafından çıkarılması gerekir.

PL

OSTRZEŻENIE: Oprawy oświetleniowe muszą być podłączone do zasilania zgodnie z normą obowiązującą w kraju, w którym zostaną zainstalowane. W razie jakichkolwiek wątpliwości, skonsultuj się z wykwalifikowanym elektrykiem.

1. Ogólne informacje o produkcie

Mamy nadzieję, że taśma LED pozwoli Ci stworzyć przyjemną atmosferę i zapewni wspaniałą dekorację.

2. Instrukcje bezpieczeństwa

Produkt nie nadaje się do eksploatacji w warunkach poniżej -10 stopni Celsjusza.
Produkt nadaje się do użytku wyłącznie w suchych pomieszczeniach.
Nie wolno podłączać do zasilacza taśmy LED, która jest w opakowaniu lub nawinięta na rolkę.
(a) Nie należy łączyć części tej taśmy LED z częściami taśm innych producentów.
(b) Używaj wyłącznie sterownika LED dostarczonego z zestawem taśm LED.
(c) Tej taśmy LED nie można przedłużać.
Podczas instalacji i użytkowania należy zachować ostrożność ze względu na elektryczność statyczną.
Aby zmniejszyć ryzyko uduszenia, elastyczne przewody podłączone do tej oprawy oświetleniowej — jeśli znajdują się one w zasięgu ręki — należy mocno przymocować do ściany.

3. Ostrzeżenie przed instalacją

Przed instalacją, połączeniem i konserwacją należy zawsze odłączyć urządzenie od zasilania głównego.
Wszelkie instalacje i naprawy mogą być wykonywane wyłącznie przez producenta, personel serwisowy lub osobę o podobnych kwalifikacjach.
Podczas instalacji i użytkowania należy zachować ostrożność ze względu na elektryczność statyczną.

4. Korki instalacyjne

Szczegóły znajdują się w podręczniku instalacji.
Uruchomić aplikację WiZ, aby podłączyć produkt.

Sterowanie za pomocą modułu sterowania

Przycisk:	Funkcja:
Krótkie naciśnięcie	Włącz/wyłącz światło
Długie naciśnięcie przy włączonym świetle	Dostosowanie jasności
Długie naciśnięcie przy wyłączonym świetle	Parowanie

5. Objaśnienie symboli

Dziękujemy za zakup tego produktu Philips. Bardzo się cieszymy, że marka Philips przypadła Ci do gustu i życzymy przyjemnego korzystania z naszego produktu. Niniejsza instrukcja B zawiera omówienie wszystkich parametrów i wymagań technicznych mogących mieć zastosowanie do produktu, wraz z ich oznaczeniami — zgodnie z normami międzynarodowymi oraz przepisami z zakresu bezpieczeństwa. Jednak część z nich może nie mieć zastosowania do tego produktu. Oznaczenia szczegółowe wzór w przypadku danego produktu znajdują się w dodatkowej instrukcji A.
Należy we własnym zakresie sprawdzić informacje o lokalnych placówkach odbierających zużyte produkty elektryczne i elektroniczne oraz opakowania po nich. Należy bezwzględnie przestrzegać lokalnych przepisów zakazujących wyrzucania urządzeń i opakowań razem z pojemnikami komunalnymi. Prawidłowa utylizacja opakowania, produktu i/lub baterii pomoże uniknąć potencjalnych szkodliwych skutków dla środowiska naturalnego i zdrowia ludzi. Baterii nie wolno wyrzucać wraz z odpadami komunalnymi. Należy je zanosić do odpowiednich punktów zbiórki. W przypadku wyrzucania produktu, do którego nie można niepodlegającym wymianie przez użytkownika, powinny one zostać usunięte przez specjalistę.

CS

VAROVÁNÍ: Svítidla musejí být připojena k napájení v souladu s vnitrostátními normami země, kde jsou montována. Máte-li jakékoli pochybnosti, poraďte se s profesionálním elektrikářem.

1. Představení výrobku

Doufáme, že se vám LED pásek líbí a že vám jeho světlo pomahá vytvořit pěknou dekoraci a atmosféru.

2. Bezpečnostní pokyny

Tento výrobek není vhodný pro pracovní podmínky nižší než -10 °C.
Výrobek je vhodný pouze pro použití v suchém interiéru.
Pásek LED nepřipojujte k napájení, pokud není rozbalen nebo je navinut na cívce.
(a) Nepropojujte části LED pásku s částmi pásků od jiných výrobců.
(b) Používejte pouze LED předřadník dodávaný se sadou LED pásku.
(c) Tento pásek LED nelze prodloužit.
Při instalaci a používání buďte opatrní na statickou elektřinu.
Aby se snížilo riziko uškrcení, flexibilní vedení připojené k tomuto svítidlu musí být řádně připevněno ke stěně, pokud je vedení na dosah ruky.

3. Varování před montáží

Před montáží, připojením a údržbou zařízení vždy odpojte od síťového napětí.
Veškerou montáž a opravy může provádět pouze výrobce, jeho servisní technik či obdobně kvalifikovaná osoba.
Při instalaci a používání buďte opatrní na statickou elektřinu.

4. Postup instalace

Podrobný postup naleznete v montážní příručce.
Spusťte aplikaci WiZ a připojte výrobek (podrobnosti o použití výrobku viz Stručný návod k obsluze).

Ovládání pomocí ovládací skříňky

Knoflík:	Funkce:
Krátký stisk	Zapnutí/vypnutí světla
dlouhé stisknutí při rozsvícených světle	Upravit jas
Dlouhé stisknutí při zhasnutém světle	Párování

5. Vysvětlení symbolů

Děkujeme Vám za zakoupení tohoto výrobku značky Philips. Velmi si vážíme toho, že jste si vybrali právě tuto značku a rádi bychom Vám tímto popřáli, ať si na tento výrobek co nejpříjemněji užívá

SK

UPOZORNENIE: Svietidlá sa musia pripojiť k zdroju v súlade s národnými normami platnými v krajine, kde sa bude vykonávať ich montáž. V prípade akýchkoľvek pochybností sa poraďte s elektrikárom.

1. Predstavenie výrobku

Ďakujeme, že ste si vybrali túto značku. Pre vás tým vyberal, nech Vám náš výrobok robí čo najviac radosti. Tento príručka Ši obsahuje definície všetkých potenciálne relevantných parametrov a technických špecifikácií. Informácie v príručke sú v súlade s najnovšími poznatkami nemien a bezpečnostných štandardov. Nie všetky však musia byť relevantné pre produkt, ktorý ste si zakúpili – ikony, ktoré sa vzťahujú konkrétne na tento produkt, môžete v Príručke Ši.

Zistite si informácie o miestnej likvidácii odpadu, systéme separovaného zberu elektrických a elektronických výrobkov a obalov. Postupujte v súlade s miestnymi predpismi a nevyhadzujte staré výrobky do bežného komunálneho odpadu. Správna likvidácia produktov a batérií prispieva k zabráneniu prípadných nežiaducim výsledkom na životné prostredie a zdravie osôb. Batérie treba zlikvidovať samostatne mimo verejnej sládky prostredníctvom Špecializovaných zberných miest. Pri likvidácii výrobku obsahujúceho batérie, ktoré nemôže vyberať používateľ, musí výber nevymeniteľných batérií vykonať odborný technik.

2. Upozornenia na bezpečnosť

Produkt je určený na používanie v rozmedzí od +10 stupňov Celziusov. Výrobok je vhodný iba na použitie v suchom interiéri. Neprispájajte do zdroja LED pás, ktorý je zabalený alebo navinutý na kotúči. (a) Neprepájajte časti tohto LED pásu so súčastami pásov od iného výrobcu. (b) Používajte iba napájací LED modemy so súpravou LED pásu. (c) Tento LED pásik nie je vodotesný. Počas inštalácie a používania dávajte pozor na statickú elektrinu. Aby sa znížilo riziko úkrtenia, flexibilné vedenie pripojené k tomuto svietidlu musí byť riadne upevnené k stene alebo k stropu, ak je vodiacim prvkom iba kábel rúky.

3. Upozornenie pred montážou

Pred montážou, pripojením a údržbou zariadenie vždy odpojte od sieťového napájania.

Každú montáž či opravu môže vykonávať len výrobca, jeho servisný pracovník, alebo iná podobne osoba s podobnou kvalifikáciou.

Počas inštalácie a používania dávajte pozor na statickú elektrinu.

4. Montážny postup

Podrobné kroky nájdete v návode na montáž.

Spustite aplikáciu WiZ a pripojte výrobok.

Ovládanie pomocou riadiacej skrinky

Tlačidlo:	Funkcia:
Krátke stlačenie	Zapnite/vypnite svetlo
dlhé stlačenie, keď svetlo svieti	Upravit jas
Dlhé stlačenie, keď svetlo nesvieti	Párovanie

5. Vysvetlenie symbolov

Dakujeme Vám za zakúpenie tohto výrobku Philips. Veľmi si vážime, že ste si vybrali práve túto značku, a radi by sme Vám týmto popriali, nech Vám náš výrobok robí čo najviac radosť. Tento príručka Ši obsahuje definície všetkých potenciálne relevantných parametrov a technických špecifikácií. Informácie v príručke sú v súlade s najnovšími poznatkami nemien a bezpečnostných štandardov. Nie všetky však musia byť relevantné pre produkt, ktorý ste si zakúpili – ikony, ktoré sa vzťahujú konkrétne na tento produkt, môžete v Príručke Ši.

Zistite si informácie o miestnej likvidácii odpadu, systéme separovaného zberu elektrických a elektronických výrobkov a obalov. Postupujte v súlade s miestnymi predpismi a nevyhadzujte staré výrobky do bežného komunálneho odpadu. Správna likvidácia produktov a batérií prispieva k zabráneniu prípadných nežiaducim výsledkom na životné prostredie a zdravie osôb. Batérie treba zlikvidovať samostatne mimo verejnej sládky prostredníctvom Špecializovaných zberných miest. Pri likvidácii výrobku obsahujúceho batérie, ktoré nemôže vyberať používateľ, musí výber nevymeniteľných batérií vykonať odborný technik.

Výrobca nemá žiadnu zodpovednosť Signify podlieha licencii. Ostatné ochranné známky a obchodné názvy sú majetkom príslušných vlastníkov.

HU

FIGYELEM: A lámpatestet úgy csatlakoztassa a tápellátáshoz, hogy megfelelően azon ország nemzeti szabványának, ahol a lámpatestet felszereli. Bármilyen kétség esetén kérjen tanácsot egy professzionális villanyszerelőtől.

1. A termék bemutatása

Köszönjük, hogy elnyert tetszését a dekorativ, hangulatos fényt érő termék LED-szalag.

2. Biztonsági tudnivalók

A termék nem használható +10 ° alatti hőmérsékleten.
A termék kizárólag szárazt beltéri körülmények között használható.
Ne csatlakoztassa a LED-szalagot a lámpatestekhez, amíg a csomagban van vagy fel van tekerve.
(a) Ne kösse össze a LED-szalag részeit más gyártók szalagjainak részeivel.
(b) Csak a LED-szalagkészlethez mellékelt LED-előtétet használja.
(c) Ez a LED-szalag nem hosszabbítható meg.
Az üzemelési helyzete és a használat során figyeljen a sztatikus elektromosságra.
A fulladás kockázatának csökkentése érdekében a lámpatesthez csatlakoztatott rugalmas vezetékeket megfelelően a falhoz kell rögzíteni, ha a vezetőket kizárólag ez elérhető helyen találhatók

3. Felszerelés előtti figyelmeztetés

Felszerelés, csatlakoztatás és javítás előtt mindig válassza le a terméket a villamos hálózatról.
A felszerelést vagy javítást csak a gyártó, annak szervizmunkatársa vagy hasonlóan szakképzett személy végezheti.
Az üzemhe helyezés és a használat során figyeljen a sztatikus elektromosságra.

4. A szerelés lépései

A részletes lépésekért tekintse meg a szerelési kézikönyvet.
Indítsa el a WiZ alkalmazást a termék csatlakoztatásához.

Szabályozás a vezérlődobozzal

Gomb:	Funkció:
Röviden megnyomva	A lámpa be-, illetve kikapcsolása
Hosszan nyomva, amikor világít a lámpa	A fényerő beállítása
Hosszan nyomva, amikor nem világít a lámpa	Párosítás

5. Szimbólumok magyarázata

Köszönjük, hogy megválasztotta ezt a Philips terméket! Rendkívül hálásak vagyunk azért, hogy a Philips márkát választotta, és kívánjuk, hogy sok örömöt leljen a termék használatában. A Termékkezelési útmutató minden lehetséges paraméter és specifikáció meghatározását és ikonjait tartalmazza a nemzetközi és biztonsága vonatkozó szabványoknak megfelelően. Előfordulhat azonban, hogy közülük nem mindegyik vonatkozik a megvásárolt termékre, a Termékspecifikus paramétereket és specifikációkat a kiegészítő „A" jelű Útmutatóban találja.

Érdeklődjön az elhasznált elektromos és elektronikus termékek és csomagolások helyi szelektív gyűjtőjéről és ártalmatlanításáról. Kövesse a helyi szabályozást, és ne helyezze az elhasználódott terméket háztartási hulladék-gyűjtőbe. A csomagolás, valamint az elhasználódott termék és/vagy akkumulátorok megfelelő ártalmatlanítása segít megelőzni a környezet és emberi egészség károsodását. Az akkumulátorokat kőlön, a helyi rendelkezéseit által megjelölt helyen kell gyűjteni, és nem szabad a háztartási hulladékba kivenni őket. A nem cserélhető akkumulátorral rendelkező termékek ártalmatlanításakor a nem cserélhető akkumulátorokat szakembernek kell eltávolítania.

RO

AVERTISMENT: corpurile de iluminat vor fi instalate de o singură dată. Dacă aveți nelămuriri, solicitați sfatul unui electrician profesionist.

1. Introducere produs

Sperăm să vă bucurați de banda LED, creându-vă lumina cu un decor și o ambianță plăcută.

2. Instrucțiuni de securitate

Produsul nu este potrivit pentru condiții de funcționare sub -10 grade Celsius.
Produsul este potrivit numai pentru utilizare uscată în interior.
Nu conectați banda LED la sursa de alimentare, dacă aceasta se află încă în ambalaj sau dacă este înfășurată pe o rolă.
(a) Nu interconectați părți ale benzii benzi LED cu părți ale benzilor unui alt producător
(b) Utilizați numai driverul LED furnizat împreună cu kitul de bandă LED.
(c) Aceasta bandă LED nu este etanșă.
Aveți grijă la electricitatea statică în timpul instalării și utilizării.
Pentru a reduce riscul de strangulare, în cazul în care cablajul se află într-o zonă ușor accesibilă, cablurile flexibile conectate la aceste corpuri de iluminat trebuie fixate eficient pe perete.

3. Avertisment înainte de instalare

Înainte de instalare, conectare și întreținere, debranșați întotdeauna de la rețeaua electrică.
Orice instalare sau reparație poate fi efectuată numai de către producător, de către departamentul de service sau de câtre o persoană similar calificată.
Aveți grijă la electricitatea statică în timpul instalării și utilizării.

4. Pași de instalare

Pentru pași detalați, consultați manualul de instalare.
Lansați aplicația WiZ pentru a conecta produsul.

Controlarea cu ajutorul cutiei de comandă

Buton:	Funcție:
Apăsare scurtă	Porniți/opriți lumina
Apăsare lungă atunci când lumina este aprinsă	ajustare luminozitate
Apăsare lungă atunci când lumina este stinsă	Împerechere

5. Explicarea simbolurilor

Vă mulțumim pentru achiziția acestui produs Philips, apreciem că ați ales marca Philips și dorim să vă bucurați din plin de produsul nostru. Acest manual Ši conține definițiile tuturor parametrilor și specificațiilor relevanți publicate. Imprimeurile cu pictograme acestora, conform normelor și standardelor internaționale de siguranță. Nu toate acestea sunt, însă, aplicabile pentru produsul achiziționat de dvs.; consultați pictogramele din manualul suplimentar A pentru a le identifica pe cele aplicabile acestui produs.

Informați-vă cu privire la sistemul local de colectare, separare și eliminare a deșeurilor pentru produsele electrice și electronice și ambalajele aferente. Acționați în conformitate cu regulile locale și nu eliminați produsele vechi și ambalajele împreună cu deșeurile menajere obișnuite. Eliminarea corespunzătoare a ambalajelor și produselor și/sau a bateriilor va ajuta la prevenirea consecințelor potențiale negative pentru mediu și sănătatea umană. Bateriile trebuie eliminate separat de sistemul municipal de gestionare a deșeurilor prin intermediul punctelor de colectare dedicate. Pentru produsele care conțin baterii ce nu pot fi înlocuite de utilizator, aceste baterii trebuie îndepărtate de câtre un specialist.

LV

BRĪDINĀJUMS Gaismekļus jāpievieno barošanas avotam saskaņā ar tajā valstī noteikto standartu, kurā gaismekļi tiks uzstādīti. Šaubu gadījumā, lūdzam jautājiet profesionālam elektrikim.

1. Ievadinformācija par produktu

Mēs ceram, ka jums patiks LED lente, radot savu gaismu ar jauku dekorāciju un noskaņojumu.

2. Drošības norādījumi

Šo izstrādājumu nedrīkst lietot vietā, kur temperatūra ir zemāka par -10 grādiem pēc Celsija.
Produktam ir paredzēts lietošanai tikai sausās telpās.
Nepievienojet LED lenti barošanas avotam, kamēr tā ir iepakojumā vai uztīta uz spoles.
(a) Savstarpēji nesaiņojiet šīs LED lentes daļas ar cita ražotāja lentu daļām
(b) Izmantojiet tikai LED līdzekļu komplektā iekļauto LED draiveri.
(c) Šī LED sloksne nav pagarināma.
Uzstādīšanas un lietošanas laikā uzmanieties no statiskās elektrības.
Lai samazinātu aizrīšanās risku, šīm gaismekļiem pievienotā elastīgā elektroinstalācija ir efektīvi jāpiestiprina pie sienas, ja elektroinstalācija ir rokas stiepiena attālumā.

3. Brīdinājums pirms uzstādīšanas

Pirms uzstādīšanas, pievienošanas vai apkopes vienmēr atvienojiet no galvenā barošanas avota.
Jebkāda veida uzstādīšanu, remontu atjauts veikt tikai ražotājam, tā tehniskās apkopes darbiniekam vai līdzīgai kvalificētai personai.
Uzstādīšanas un lietošanas laikā uzmanieties no statiskās elektrības.

4. Uzstādīšanas darbības

Detalizētu darbību aprakstu, lūdzu, skatiet uzstādīšanas rokasgrāmatā.
Palaidiet WiZ lietotni, lai pievienotu izstrādājumu.

Vadība ar vadības kārbu

Poga:	Funkcija:
Īsa nospiešana	Ieslēdziet/izslēdziet gaismu
Ilga nospiešana, kad gaisma ir ieslēgta	Pielāgot spilgtumu
Ilga nospiešana, kad gaisma ir izslēgta	Saprošana

5. Simbolu skaidrojums

Paldies par to, ka esat izvēlējies Philips produktu! Mēs augstu novērtējam, ka izvēlējāties Philips zīmolu un vēlam jums izbaudīt tā lietošanu. Šajā rokasgrāmatā Ši iekļauts visas potenciāli piemērojamo parametru un specifikāciju definīcijas ar ikonām atbilstoši starptautiskajiem normatīviem un drošības standartiem. Taču ne visi, iespējams, attiecas uz jūsu iegādāto produktu - lūdzu, skatiet ikonas papildu rokasgrāmatā, kas attiecas tieši uz to produktu.

Lūdzu, iepazīstieties ar informāciju par vietējo atkritumu likvidēšanas, nošķiršanas un savākšanas sistēmu elektriskām un elektroniskām precēm un iepakojumiem. Rīkojieties atbilstoši vietējiem noteikumiem un neliekvidējiet nolietotos izstrādājumus un iepakojumus kopā ar parastajiem sadzīves atkritumiem. Ērtākā veida un/vai baterju pareiza likvidēšana palīdzēs novērst iespējamu nelabvēlīgu ietekmi uz vidi un cilvēku veselību. Baterijas jāsavāc atsevišķi no pašvaldību atkritumu pūlumos ar šim nolūkam īpaši paredzētu savākšanas uzņēmumu starpniecību. Likvidējot produktu, kas satur baterijas, kuras ietotājs nevar mainīt, profesionālim ir jāizņem šīs baterijas.

LT

ĮSPĖJIMAS: Šviestuvus reikia prijungti prie šaltinio, atitinkančio tos šalies, kurioje šviestuvas montuojamas, nacionalinį standartą. Kilus abejonių patarimo kreipkitės į profesionalų elektriką.

1. Gaminio pristatymas

Tikimės, kad jums patiks LED juostelė, leidžianti susikurti gražią dekoraciją ir aplinką.

2. Saugumo instrukcijos

Šis gaminys netinkamas veikti esant žemesnei nei -10 laipsnių pagal Celsijų temperatūrai.
Produktas tinkamas naudoti tik sausose patalpose.
Nejunkite šviesos diodų juostos į maitinimo tinklą, kol ji yra pakuotėje arba susikta ant ritės.
(a) Nesujungkite šviesos diodų juostos dalių su kito gamintojo juostų dalimis
(b) Naudokite tik LED tvarkyklę, pateiktą kartu su LED juostos rinkiniu.
(c) Šios šviesos diodų juostos lūginti negalima.
Kimi kujdes naa elektrivool statik gaini installimisel ja ärakasutamisel.
Siekiant sumažinti užsmaugimo pavojų, prie šių šviestuvų prijungti lankstūs laidai turi būti veiksmingai pritvirtinti prie sienos, jei jie pasiekiami ranka.

3. Įspėjimas prieš montavimą

Prieš montavimą, prijungimą ir techninę priežiūrą visada atjunkite nuo pagrindinio maitinimo šaltinio.
Visus montavimo, taisymo darbus gali atlikti tik gamintojas, jo techninio aptarnavimo atstovas arba panašiai kvalifikuotas asmuo.
Montuodami ir naudodami būkite atsargūs dėl statinės elektros.

4. Montavimo veiksmai

Norėdami išsamios informacijos apie veiksmą žr. montavimo vadovą.
Paleiskite "WiZ" programėlę norėdami prijungti gaminį.

Valdymas su valdymo dėžute

Mygtukas:	Funkcija:
Trumpas paspaudimas	Įjunkite arba išjunkite šviesą
Ilgai paspauskite, kai šviestuvas šviečia	Reguliuoti ryškumą
Ilgai paspauskite, kai šviesa išjungta	Susiejimas

5. Simbolių paaiškinimas

Dėkojame, kad įsigijote šį „Philips" gaminį, mes labai džiaugimės, kad pasirinkote „Philips" prekių ženklą ir linkime jums daug džiaugių akimirkų jį naudojant. Šiame Ši vadove pateikiami visų galimų parametrų aprašymai ir specifikacijos su piktogramomis, kaip to reikalauja tarptautiniai norminė ir saugos standartai. Ne visi jie gali būti taikomi jūsų įsigytam gaminiui, todėl peržiūrėkite papildomame A vadove nurodytas piktogramas, kurios taikomos būtent jūsų gaminiui.

Susipažinkite su vietine elektros ir elektroninių gaminių bei pakuočių atliekų šalinimo, rūšiavimo ir surinkimo sistema. Laikykitės vietinių taisyklių ir neišmeskite senio gaminio bei pakuotės kartu su įprastomis buitinėmis atliekomis. Tinkamas pakuotės ir gaminio ir (arba) baterijos atliekos padės išvengti galimų neigiamų pasekmių aplinkai ir žmonių sveikatai. Baterijos turi būti išmestos atskirai nuo komunalinių atliekų kaupo tam skirtais surinkimo įrenginiais. Išmetant gaminį, kuriame yra naudotojo nekeičiamų baterijų, naudotojas turėtų leisti specialistui baterijas turi išimti profesionalus.

ET

HOIATUS: valgustid tuleb ühendada elektritoitega vastavalt paigalduskoha riiklikele standarditele. Kahtluste korral pöörduge pädeva elektriku poole.

1. Toote tutvustus

Loodame, et teile meeldib LED-riba, mis valgustab ja loob meeldiva ühtkonna ning on samal ka lõuaks siisekujunduselemdiks.

2. Ohutusjuhised

Toode ei sobi kasutamiseks temperatuuril alla -10 °C.
Toode sobib kasutamiseks ainult kuivas siseruumis.
Ärge ühendage LED-riba toiteallikase, kui see on veel pakendatud või lahti kerimata.
(a) Ärge ühendage LED-riba osi teiste tootjate ribade osadega.
(b) Kasutage ainult LED-riba komplektiga kaasas olevat LED-draiverit.
(c) Seda LED-riba ei saa pikendada.
Paigaldamisel ja kasutamisel olge staatilise elektri suhtes ettevaatlik.
Lähtumisoht ja ärahoidmiseks tuleb valgustiga ühendatud painduv juhe kindlalt seina külge kinnitada, kui juhe on käega ligipääsetav.

3. Paigalduseelne hoiatus

Enne paigaldamist, ühendamist või hooldamist lülitage alati elektritoide välja.
Paigaldaja ja remonditöid võib läbi viia ainult tootja, tema volitatud hooldustehnik või sarnase kvalifikatsiooniga isik.
Paigaldamisel ja kasutamisel olge staatilise elektri suhtes ettevaatlik.

4. Paigaldamise etapid

Paigaldusjuhised vaadake paigaldusjuhendist.
Käivitage tootega ühendage loomiseks rakendus .
Paigaldamisel ja kasutamisel olge staatilise elektri suhtes ettevaatlik.

Juhtimine juhtpõleki abil

Nupp:	Funktsioon:
Lühike vajutus	Valguse sisse-/väljalülitamine
Pikk vajutus, kui tuli põleb	Heleduse reguleerimine
Pikk vajutus, kui tuli ei põle	Sidumine

5. Sümbolite selgitus

Täname, et ostsite Philipsi toote. Me hindame kõrgelt, et valiste Philipsi kaubamärgi. Ning loodame, et toote kasutamine pakub teile palju rõõma. Käesolevas kasutujuhendis B on kaos ikoonidega ära toodud kõigi potentsiaalselt kohaldatavate parameetrite ja spetsifikatsioonide maksimaalsed nõuaga need on sätestatud rahvusvahelistes normides ja ohutusnõuetes. Need kõik ei pruugi aga teie ostetud toote puhul kohaldatavad olla. Kasutusjuhendis A on ära toodud ikoonid, mis kehtivad konkreetselt käesoleva toote puhul.

Vige ennast kursi kohaliku elektri- ja elektroonikatoodete ning pakendite kasutusest kõrvaldamise, sorteerimise ja kogumise süsteemiga. Järgige kohalikke eeskirju ärge ning ärge visake vana toodet ega pakendeid olmejäätmete hulka. Pakendi ja vana toote jõuvõi asjaliselt nõuetekohane kasutusest kõrvaldamine aitab vältida võimalikku negatiivset mõju keskkonnale ja inimese tervisele. Akud tuleb kasutusest kõrvaldada olmejäätmetest eraldi ning viia selleks ette nähtud kogumiskoha. Kui kõrvaldatav kasutusest toote, mis sisaldab akusid, mida kasutaja ei saa vahetada, peab need akud tootest eemaldama kvalifitseeritud spetsialist.

SR

UPOZORENJE: Svetiljke će biti povezane sa napajanjem u skladu sa nacionalnim standardom zemlje u kojoj će svetiljke biti ugrađene. Ukoliko imate nedoumica, potražite savet od profesionalnog električara.

1. Predstavljanje proizvoda

Nadamo se da ćete uživati stvarajući prekrasno osvjetljenje i ugodaj pomoću LED trake.

2. Sigurnosne upute

Proizvod nije prikladan za radne uvjete ispod -10 stupnjeva Celzija.
Proizvod je prikladan samo za suhu unutrnju upotrebu.
Nemojte spajati LED traku na napajanje dok je ona u ambalaži ili namotana na kolut.
(a) Nemojte spajati dijelove ove LED trake s dijelovima traka drugih proizvođača
(b) Koristite samo LED drajver koji ste dobili s kompletom LED trake.
(c) Ova LED traka nije produljiva.
Budite oprezni zbog statičkog elektriciteta tijekom instalacije i uporabe.
Kako bi se smanjio rizik od davljenja, fleksibilno ožičenje ovih svjetiljki potrebno je učinkovito pričvrstiti na zid ako je ožičenje nadohvat ruke.

3. Upozorenje prije instalacije

Prije instalacije, spajanja i servisiranja uvijek odspojite od glavnog napajanja.
Svaku instalaciju, popravak może izvesti samo proizvođač, njegov servisni agent ili osoba s sličnim kvalifikacijama.
Budite oprezni zbog statičkog elektriciteta tijekom instalacije i uporabe.

4. Koraci instalacije

Pojedinosti potražite u priručniku za instalaciju.
Za povezivanje proizvoda pokrenite aplikaciju WiZ.

Upravljanje pomoću upravljačke kutije

Gumb:	Funkcija:
Kratko pritisnite	Uključite/isključite svjetlo
Dugo pritisnite dok je svjetlo uključeno	Podesite svjetlinu
Dugo pritisnite dok je svjetlo isključeno	Uparivanje

5. Objašnjenje simbola

Hvala vam na kupnji ovog proizvoda tvrtke Philips, izrazito cijenimo vaš odabir robne marke Philips i želimo vam mnogo zadovoljstva pri korištenju proizvoda. Priručnik B sadrži definicije svih potencijalno primjenjivih parametara i specifikacija s ikonama, u skladu s međunarodnim normama i sigurnosnim standardima. Međutim, možda se ne odnose sve na proizvod koji ste kupili – obratite pažnju i na ikone u dodatnom priručniku A koje se odnose specifično na vaš proizvod.

Informirajte se o lokalnom sustavu za odlaganje, odvajanje i prikupljanje električnih i elektroničkih proizvoda i ambalaže. Postupajte u skladu s lokalnim propisima i ne odlažite stare proizvode i ambalažu s uobičajenim kućanskim otpadom. Ispravno odlaganje ambalaže, proizvoda i/ili baterija pomoći će u sprječavanju mogućih negativnih posljedica za okoliš i zdravlje ljudi. Baterije je potrebno odložiti odvojeno od ostalog otpada na za to predviđenim odlagalištima. Kada odlažete proizvod koji sadrži baterije koje korisnik ne može samostalno zamijeniti, te baterije ukloniti stručnjak.

SL

OPOZORIL: svetila morajo biti z virom napajanjem povezana v skladu z standardi države, v kateri so nameščena. V primeru dvoma se posvetujte z ustrezno usposobljenim elektrikarjem.

1. Predstavitev izdelka

Upamo, da boste uživali z LED-trakom WiZ, s katerim lahko ustvarjate svetlobo s čudovito okrasitvijo in vzdušjem.

2. Varnostna navodila

Izdelek ni primeren za delovanje v temperaturnih pogojih pod -10 stopnji Celzija.
Izdelek je primeren samo za uporabo na suhem v zaprtih prostorih.
Traku LED ne priključujte v napajanje, dokler je v embalaži ali na navitju.
(a) Tega traku LED ne povezujte z deli trakov drugega proizvajalca.
(b) Uporabljajte le gonilnik LED, ki je priložen kompletu traku LED.
(c) Ta LED trak ni raztegljiv.
Med namestitvijo in uporabo bodite previdni zaradi statične elektrike.
Zaradi zmanjšanja nevarnosti zadušitve morate fleksibilne žice, povezane na to svetilko, učinkovito pritrditi na steno, če so dosegu roke.

3. Opozorilo pred namestitvijo

Pred namestitvijo, priključitvijo ali popravilom vedno izklopite iz vira napajanja.
Vse namestitvene postopke in popravila lahko izvaja le proizvajalec, njegov pooblaščeni servisni zastopnik ali oseba z podobno usposobljenostjo.
Med namestitvijo in uporabo bodite previdni zaradi statične elektrike.

4. Postopek namestitve

Podrobna navodila po korakih za namestitev so v priročniku za namestitev.
Odprite aplikacijo WiZ, da vzpostavite povezavo z izdelkom.

Upravljanje z nadzorno enoto

Gumb:	Funkcija:
Kratek pritisk	Vklop/izklop luči
dolg pritisk, ko luč sveti	prilagoditev svetlosti
Dolg pritisk, ko luč ne sveti	Seznanjanje

5. Pojasnilo simbolov

Zahvaljujemo se vam za nakup tega Philips sovega izdelka. Resnično cenimo, da ste se odločili za blagovno znamko Philips in vam želimo užitek pri uporabi tega izdelka. Priročnik B vsebuje opredelitve vseh morebitno primernih parametrov in specifikacij z ikonami v skladu z mednarodnimi normativi in varnostnimi standardi. Vendar pa vsi morgoče niso primerni za izdelek, ki ste ga kupili – v dodatnem priročniku A si oglejte ikone za teste. Ki so posebej primerni za ta izdelek.

Seznanite se z lokalnim sistemom ločenega zbiranja, ločevanja in zbiranja električne in elektronske opreme ter embalaže. Upoštevajte lokalno zakonodajo ter starega izdelka in embalaže ne odvrzite med običajne gospodinjske odpadke. S pravilnim odlaganjem embalaže, izdelka in/ali baterij morgoče boste preprečili morebitne negativne posledice na okolje in zdravje ljudi. Baterij ne smete odložiti med gospodinjskimi odpadki. Uporabljajte ločene zbirnih mestih. Ko odvrzete izdelek, ki vsebuje baterije, ki jih uporabnik ne more zamenjati sam, bo takšne baterije odstranila strokovna oseba.

MK

ПРЕДУПРЕДУВАЊЕ: Светлечките тела да се поврзуваат со електричната мрежа во согласност со национален стандард на земјата каде што ќе се монтираат. Ако имате некакви сомнежи, побарајте совет од професионален електричар.

1. Вовед за производот

Се надеваме дека ќе уживате во LED лентата, креирајќи ја вашата светлина со сјаен декорација и амбиент.

2. Упатства за безбедност

Производот не е соодветен за работни услови под +10 степени Целзиусови.
Производот е соодветен само за користење во сува внатрешна средина.
Не поврзувајте ја LED лентата на напојувачот додека е спакувана или намотана на навој.
(а) Не поврзувајте делови од овој LED лента со делови од лентите на други производители
(б) Користете го само LED-драјверот достапен со комплетот за LED-лентата.
(в) Овој LED лента не може да се продолжи.
Внимавајте на статичкиот електричност за време на инсталација и употребата.
За да се намали ризикот од задушување, флексибилните жици поврзани со оваа светилка треба добро да се прицврстат на ѕидот ако жиците се во дофат на рака

3. Предупредување пред монтирање

Секогаш исклучувајте од главната електрична мрежа пред монтирање, поврзување и сервисирање.
Сите монтажа, поправки или да се извршуваат само од страна на производителот, неговиот агент за сервисирање или слично стручно лице.
Внимавајте на статичкиот електричност за време на инсталација и употребата.

4. Чекори за монтирање

Погледајте ги упатствата за монтирање за деталните чекори.
Пуштете ја апликацијата WiZ за да го поврзете производот.

Контролирање со контролната кутија

Копче:	Функција:
краток притискање	Вклучете/исклучете го светлото
долго притискање кога светлото е вклучено	прилагодете ја осветленоста
Долго притискање кога светлото е исклучено	Спарување

5. Објаснување на симболи

Ви благодариме за Вашиот избор да го купите овој производ од Philips, го цениме Вашиот избор за брендот Philips и Ви посакуваме пријатни моменти при користењето на овој производ. Ова упатство B содржи дефиниции за сите потенцијално релевантни параметри и спецификации со икони согласно Меѓународните норми и безбедносните стандарди. Сепак, не сите од нив важат за производот што сте го купиле. Погледајте ги иконите во Упатството A за оние кои важат конкретно за овој производ.

Информирајте се за локалниот систем за фаќање, одделување и собирање отпад од електронски и електронски производи и пакувања. Постапувајте во согласност со важечки прописи и немојте да фрлате старот производ и пакувањата во домаќинскиот отпад. Правилното фрлање на пакувањата, производите и/или батериите ќе помогне да се спречат потенцијалните негативни последици за животната средина и човековото здравје. Батериите треба да се фрлаат одделно од отпадот преку соодветни собирни места. Кога фрлате производ кој содржи батерии кои не може да се заменат, тие ќе се отстрануваат од страна на стручно лице.

AR

تحذير: يجب توصيل وحدات الإنارة بالتزويد وفقًا للمعايير الوطنية للبلد الذي سيتم فيه تركيب وحدة الإنارة. إذا كان لديك أي شك، فيرجى طلب المشورة من كهربائي محترف.

1.مقدمة المنتج

نأمل أن تستمتع بشريط LED. ما يخلق الإضاءة الخاصة بك بديكور وأجواء جميلة

2.إرشادات السلامة

المنتج غير مناسب للعمل في درجات حرارة تقل عن -10 درجة مئوية.
المنتج مناسب فقط للاستخدام الداخلي الجاف.
لا تقم بتوصيل شريط LED بمصدر الطاقة وهو في الغلاف أو ملفوف على بكرة.
(أ) لا تقم بتوصيل الأجزاء المتبادلة من شريط LED هذا بأجزاء من شرائط الشركات المصنعة الأخرى
(ب) استخدم فقط برنامج تشغيل LED المقدم مع مجموعة شريط LED
(ج) شريط LED هذا غير قابل للتمديد.
كن حذرًا من الكهرباء الساكنة أثناء التثبيت والاستخدام
لتقليل خطر الاختناق، يجب تثبيت الأسلاك المرنة المتصلة بوحدات الإنارة هذه بشكل فعال على الحائط إذا كانت الأسلاك في متناول اليد.

3. تحذير قبل التركيب

احرص دائمًا على فصل مصدر الإنارة الرئيسي قبل التثبيت والاتصال والخدمة.
لا يجوز إجراء أي تثبيت أو إصلاح إلا من قبل الشركة المصنعة أو وكيل الخدمة أو شخص مؤهل مماثل
كن حذرًا من الكهرباء الساكنة أثناء التثبيت والاستخدام.

4.خطوات التركيب

يرجى الرجوع إلى دليل التثبيت للحصول على خطوة التفاصيل.
قم بتشغيل تطبيق WiZ لتوصيل المنتج.

التحكم عن طريق صندوق التحكم

زر:	وظيفة:
ضغطة قصيرة	قم بتشغيل/إيقاف الضوء
اضغط لفترة طويلة عند تشغيل الضوء	ضبط السطوع
اضغط لفترة طويلة عند إيقاف الضوء	الاقتران

5.شرح الرموز

شكرًا على شراء منتج Philips هذا. نحن حقًا نقدر ثقتك في علامة Philips التجارية ونتمنى لك الكثير من المتعة في استخدام منتجك. على تعريفات كل المعلمات والمواصفات ذات الصلة، تحتوي كتيب B على رسومات توضيحية لها، وفقًا للمعايير الدولية للسلامة والمعايير القياسية. ومع ذلك، قد لا تكون كلها منطبقة على المنتج الذي اشتريته. وبالتالي، اطلع على الملاحظات والمواصفات التي تنطبق بالتحديد على . في كتيب الرموز الموجودة في الدليل الإضافي. هذا المنتج

التخلص من المنتج أو تصميم المنتج وتصنيعه وإعادة تدويره وفقًا لمعلومات كتب جودة عالية وفقًا لإعادة التدوير والاستخدام. عندما يتم إزالة هذا الرمز المشطوب، أسلة المعلمات الدولية وفقًا لمعلومات المنتجات الكهربائية والإلكترونية والعبوات. اتبع القانون المحلي، وتخلص من المنتج القديم والعبوات الخاصة بك مع النفايات المنزلية العادية. ومساعدة التخلص من المنتج القديم والعبوات الخاصة بك في تجنب العواقب السلبية المحتملة على البيئة والصحة البشرية. لا يجوز التخلص من البطاريات مع النفايات المنزلية. استخدم نقاط التجميع المخصصة. إذا كان المنتج الذي تتخلص منه يحتوي على بطاريات لا يمكن استبدالها بواسطة المستخدم، فيجب على فني محترف إزالة البطاريات.

RU

ВНИМАНИЕ: Светодиодная лента должна быть подключены к источнику питания в соответствии с национальными стандартами страны, в которой она устанавливается. В случае сомнений обратитесь за советом к профессиональному электрику.

1. Информация о продукте

Мы надеемся что вы оцените светодиодную ленту, которая украсит любое пространство и создаст атмосферу.

2. Правила безопасности

Продукт нельзя использовать при температуре ниже -10 градусов по Цельсию.
Продукт подходит только для использования в сухих помещениях.
Не подключайте светодиодную ленту к источнику питания, когда она находится в упаковке или намотана на катушку.
(а) Не подключайте светодиодную ленту к продуктам, изготовленным сторонними производителями
(б) Используйте только светодиодный драйвер, входящий в комплект светодиодной ленты.
(в) Эту светодиодную ленту нельзя удлинить.
Будьте осторожны во время установки и использования продукта, чтобы избежать повреждений от разрядов статического электричества.
Чтобы снизить риск удушения, необходимо надежно зафиксировать на стене гибкие провода, соединяющие светильники, если они находятся в пределах досягаемости

3. Перед установкой обратите внимание

Перед установкой, переподключением или обслуживанием всегда отключайте устройство от электросети.
Любая установка, ремонт может выполняться только производителем, его сервисным агентом или подобным квалифицированным лицом.
Будьте осторожны во время установки и использования продукта, чтобы избежать повреждений от разрядов статического электричества.

4. Этапы установки

Пожалуйста, обратитесь к руководству по установке для получения подробной информации.
Запустите приложение WiZ, чтобы подключить устройство.

Управление с помощью пульта

Кнопка:	Действие:
короткое нажатие	Включение и выключение света
долгое нажатие при включенном свете	регулировка яркости
Долгое нажатие при выключенном свете	Сопряжение

5. Объяснение символов

Благодарим вас за покупку этого изделия Philips. Мы высоко ценим ваш выбор бренда Philips и желаем приятной эксплуатации вашего изделия. Это руководство B содержит определения всех соответствующих параметров и характеристик с обозначениями в соответствии с международными нормами и стандартами безопасности. Однако не все их могут быть применимы к приобретенному вами прибору. Параметры и характеристики, применимые к этому продукту, см. в руководстве A.

С информацией о местных системах раздельного сбора и утилизации таких отходов, как электронное и электронное оборудование, а также упаковка, рекомендуется ознакомиться самостоятельно. Соблюдайте региональные нормативные требования и не выбрасывайте отслужившие изделия вместе с обычными бытовыми мусором. Правильная утилизация отслужившего изделия или батареи поможет уменьшить негативные последствия для окружающей среды и здоровья человека, которые могут утяжелять отделения от бытовых отходов через специальные пункты сбора. Если изделие оснащено батареями, не предназначенными для самостоятельной замены, их должен извлечь специалист.

UA

УВАГА: Світлодіодна стрічка повинна бути підключеної до джерела живлення відповідно до національних стандартів країни, в якій вона встановлюється. У разі сумнівів звернїться за порадою до професійного електрика.

1. Представлення продукту

Ми сподіваємось, що вам сподобається світлодіодна стрічка, яка створює затишок із гарним декором і ambient.

2. Правила безпеки

Продукт не підходить для використання в умовах нижче -10 градусів Цельсія.
Продукт підходить лише для використання в сухих приміщеннях.
Не підключайте світлодіодну стрічку до джерела живлення, якщо її запаковано або намотано на котушку.
(а) Не з'єднуйте частини цієї світлодіодної стрічки з частинами стрічок інших виробників
(