I

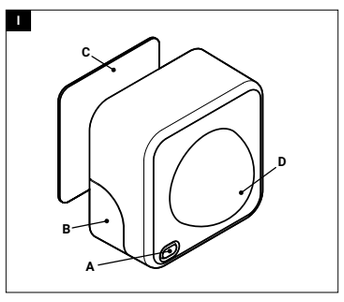

II

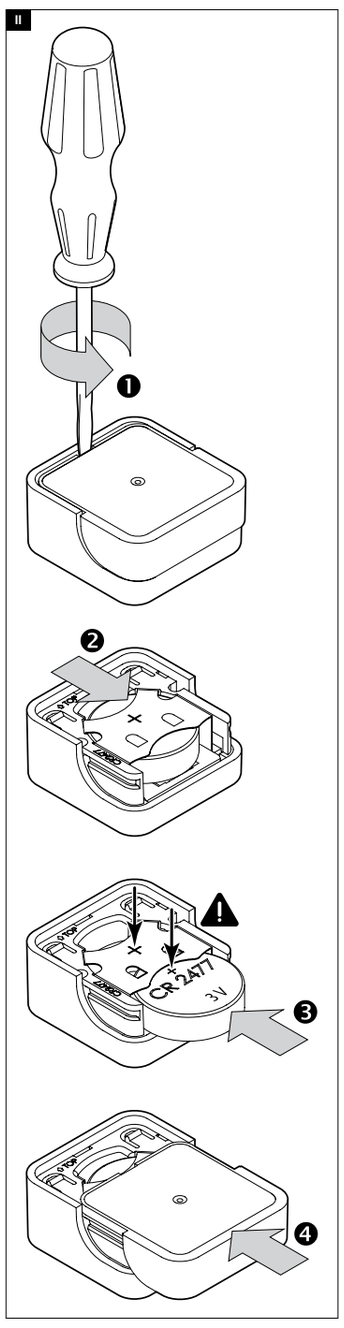

English

User and safety guide

Shelly BLU Motion ZB

Referred to in this document as *the Device*.

Graphical symbols

⚠ This sign indicates safety information.
ⓘ This sign indicates an important note.

Safety information

For safe and proper use, read this guide and any accompanying documents. Keep them for future reference.
To avoid possible harm or property damage:

- Remove and immediately recycle or dispose of exhausted batteries according to your local regulations.
- Use only a 3 V CR2477 battery.
- Ensure the batteries are installed with the correct polarity.
- Use indoors only.
- Keep the Device away from moisture, heat sources, open flames, and direct sunlight.
- Do not attempt to repair the Device yourself.

Product description

For a product overview, see *fig. I*.
A: Button
B: Battery cover
C: Double-sided adhesive pad
D: PIR sensor lens and LED indication

Shelly BLU Motion ZB is a motion sensor with an integrated light level measurement. It supports Zigbee and Bluetooth communication and can trigger automations such as lights, scenes, or notifications. Motion sensitivity and light level thresholds are configurable. The Device is powered by a CR2477 battery.

Mounting

ⓘ **NOTE**

- Choose a location with a clear view of the area. Keep away from moisture, heat sources, open flames, and direct sunlight.
- Mount the Device only on a clean, dry, and smooth surface to ensure proper adhesion.

1. Choose a suitable mounting location.
2. Attach the Device using the adhesive pad.

Using the Device

ⓘ **NOTE**

- The Device comes ready to use with the battery installed. If the LED does not turn on after removing the battery insulating tab, replace the battery. See the *Replacing the battery* section for details.
- The Device works with any home automation platform that supports the BTHome protocol. For details, visit http://bthome.io.

Adding to Shelly cloud

The Device can be set up, controlled, and monitored via the Shelly cloud home automation service. You can access the service through the Shelly Smart Control app or a web browser at https://control.shelly.cloud.

ⓘ **NOTE**

- To use the Device with the Shelly Smart Control app, you need at least one permanently powered Shelly Wi-Fi and Bluetooth (Gen2 or newer) device, which acts as a Bluetooth gateway.
- The Device can be configured only via the Shelly Smart Control app.

Before starting, make sure you have:

- An active Shelly Gen2 or newer Device in your Shelly Smart Control account.
- Active Bluetooth connectivity on your mobile device.

1. Press the button 4 times. The LED flashes once every two seconds, indicating Bluetooth pairing mode for 1 minute.
2. Start the Shelly Smart Control application, then select **⊕ (Add device)** > **(Add via Bluetooth)**.
3. Follow the instructions in the app to complete the setup.

For more details on available Bluetooth characteristics, visit the official Shelly API documentation: https://shelly-api-docs.shelly.cloud.
For more details on the Shelly Smart Control app, visit https://shelly.link/app-guide.

Adding to Zigbee

1. Press the button 5 times. The LED flashes purple twice every 2 seconds, indicating Zigbee inclusion mode for 1 minute.
2. Follow your Zigbee coordinator's instructions to complete the setup.

ⓘ **NOTE**

For more information on how to configure and control the Device, check its knowledge base page: https://shelly.link/blu-motion-zb or scan the QR code at the end of the guide.

Factory reset

ⓘ **NOTE**

The factory reset erases all pairing keys and restores the Device to its default settings.
You can reset the Device in one of the following ways:

- Remove and reinsert the battery, then within 30 seconds, press and hold the button for at least 30 seconds.
- In the Shelly Smart Control app, go to **Settings** > **Factory reset**.

Replacing the battery

⚠ **WARNING!**

- Chemical Burn Hazard. Keep batteries away from children.
- This product contains a lithium button/coin cell battery. If a new or used lithium/button /coin cell battery is swallowed or enters the body, it can cause severe internal burns and can lead to death in as little as 2 hours.
- Always completely secure the battery compartment. If the battery compartment does not close securely, stop using the product, remove the batteries, and keep it away from children.
- If you think batteries might have been swallowed or placed inside any part of the body, seek immediate medical attention.

⚠ **CAUTION!**

Do not force discharge, recharge, disassemble, heat above the manufacturer's specified temperature rating, or incinerate! Doing so may result in injury due to venting, leakage, or explosion, resulting in chemical burns.

1. Open the Device using a flat-blade screwdriver as shown in *fig. II*.
2. Remove the depleted battery.
3. Insert a new CR2477 battery with the positive pole (**+**) facing up.
4. Slide the battery cover on the back of the Device until it clicks into place.

Specifications

Physical

- Size: (HxWxD): 28 x 37 x 37 mm / 1.10 x 1.46 x 1.46 in
- Weight: 28 g / 1.02 oz

Environmental

- Ambient working temperature: -20°C to 40°C / -5°F to 105°F
- Humidity: 30% to 70% RH

Electrical

- Power supply: 1x 3 V battery (included)
- Battery type: CR2477
- Estimated battery life: up to 5 years

Bluetooth

- RF band: 2402-2480 MHz
- Max. RF power: < 4 dBm

Zigbee

- RF band: 2405-2480 MHz
- Max. RF power: < 8 dBm

Disposal and recycling

Do not dispose of the product in household waste. Recycle the product to prevent environmental and health damage and to promote resource conservation. Dispose of the product at an appropriate waste collection point at your responsibility.
Some electronic products may store personal data. The user is responsible for deleting this data before disposing of the Device. For deletion, reset the Device to its factory settings.

Disposal of batteries

Do not dispose of batteries in household trash or incinerate them. Batteries can emit hazardous compounds or cause fire if not disposed of properly.

Declaration of conformity

Hereby, Shelly Europe Ltd. declares that the radio equipment type Shelly BLU Motion ZB is in compliance with Directive 2014/53/EU. The full text of the EU declaration of conformity is available at the following internet address: https://shelly.link/blu-motion-zb-doc.

FCC notes

This Device complies with Part 15 of the FCC Rules. Operation is subject to the following two conditions:

1. This Device may not cause harmful interference.
2. This Device must accept any interference received, including interference that may cause undesired operation.

ⓘ **NOTE**

This equipment has been tested and found to comply with the limits for a Class B digital Device, pursuant to part 15 of the FCC Rules. These limits are designed to provide reasonable protection against harmful interference in a residential installation. This equipment generates, uses, and can radiate radio frequency energy and, if not installed and used in accordance with the instructions, may cause harmful interference to radio communications. However, there is no guarantee that interference will not occur in a particular installation. If this equipment does cause harmful interference to radio or television reception, which can be determined by turning the equipment off and on, the user is encouraged to try to correct the interference by one or more of the following measures:

- Reorient or relocate the receiving antenna.
- Increase the separation between the equipment and receiver.
- Connect the equipment into an outlet on a circuit different from that to which the receiver is connected.
- Consult the dealer or an experienced radio/TV technician for help.

ⓘ **NOTE**

Any changes or modifications to this unit not expressly approved by the party responsible for compliance could void the user's authority to operate the equipment.

RF exposure statement

This equipment complies with the FCC RF radiation exposure limits set forth for an uncontrolled environment. This equipment should be installed and operated with a minimum distance of 200 mm / 8 inches between the radiator and any part of your body.

IC WARNING

This Device contains license-exempt transmitter(s)/receiver(s) that comply with Innovation, Science and Economic Development Canada's license-exempt RSS(s). Operation is subject to the following two conditions:

1. This Device may not cause interference.
2. This Device must accept any interference, including interference that may cause undesired operation of the device.

UK PSTI ACT

For UK PSTI ACT Statement of compliance, visit https://shelly.link/compliance-UK.

Български

Ръководство за употреба и безопасност

Shelly BLU Motion ZB

Наричано в този документ *Устройството*.

Графични символи

⚠ Този знак указва информация за безопасност.
ⓘ Този знак указва важна забележка.

Информация за безопасност

За безопасна и правилна употреба, прочетете това ръководство и всички придружаващи документи. Запазете ги за бъдещи справки.
За да избегнете евентуални повреди или материални щети:

- Извадете и незабавно рециклирайте или изхвърлете изтощените батерии съгласно местните разпоредби.
- Използвайте само батерия 3 V CR2477.
- Уверете се, че батериите са поставени с правилната полярност.
- Използвайте само на закрито.
- Дръжте устройството далеч от влага, източници на топлина, открит пламък и пряка слънчева светлина.
- Не се опитвайте сами да поправяте устройството.

Описание на продукта

За общ преглед на продукта вижте *фиг. I*.
A: Бутон
B: Капак
C: Двустранна лепенка
D: PIR сензорна леща и LED индикация

Shelly BLU Motion ZB е сензор за движение с вградено измерване на нивото на осветеност. Той поддържа Zigbee и Bluetooth комуникация и може да задейства автоматизации, като например осветление, сцени или известия. Чувствителността към движение и праговете на нивото на осветеност са конфигурируеми. Устройството се захранва от батерия CR2477.

Монтаж

ⓘ **ЗАБЕЛЕЖКА**

- Изберете място с ясна видимост към зоната на сензора. Пазете от влага, източници на топлина, открит пламък и пряка слънчева светлина.
- Монтирайте устройството само върху чиста, суха и гладка повърхност, за да осигурите правилно залепване.

1. Изберете подходящо място за монтаж.
2. Прикрепете устройството с помощта на двустранната лепенка.

Използване на устройството

ⓘ **ЗАБЕЛЕЖКА**

- Устройството се доставя готово за употреба с инсталирана батерия. Ако светодиодът не светне след отстраняване на изолационната лента на батерията, сменете батерията. За подробности вижте раздел *Смяна на батерията*.
- Устройството работи с всяка платформа за домашна автоматизация, която поддържа протокола BTHome. За подробности посетете http://bthome.io.

Добавяне към облака Shelly

Устройството може да бъде настроено, контролирано и наблюдавано чрез облачната услуга за домашна автоматизация на Shelly. Можете да получите достъп до услугата чрез приложението Shelly Smart Control или уеб браузър на адрес https://control.shelly.cloud.

ⓘ **ЗАБЕЛЕЖКА**

- За да използвате устройството с приложението Shelly Smart Control, се нуждаете от поне едно постоянно захранвано устройство Shelly Wi-Fi и Bluetooth (Gen2 или по-ново), което действа като Bluetooth гейтуей.
- Устройството може да се конфигурира само чрез приложението Shelly Smart Control.

Преди да започнете, уверете се, че разполагате с:

- Активно устройство Shelly Gen2 или по-ново във вашия акаунт в Shelly Smart Control.
- Активна Bluetooth свързаност на вашето мобилно устройство.

1. Натиснете бутона 4 пъти. Светодиодът мига веднъж на всеки 2 секунди, показвайки режим на сдвояване с Bluetooth за 1 минута.
2. Стартирайте приложението Shelly Smart Control, след което изберете **⊕ (Добавяне на устройство)** > **(Добавяне чрез Bluetooth)**.
3. Следвайте инструкциите в приложението, за да завършите настройката.

Намерете повече информация за наличните характеристики на Bluetooth в официалната документация на Shelly API на адрес https://shelly-api-docs.shelly.cloud/.
За повече подробности относно приложението Shelly Smart Control посетете https://shelly.link/app-guide.

Добавяне към Zigbee

1. Натиснете бутона 5 пъти. Светодиодът мига в лилаво два пъти на всеки 2 секунди, което показва, че Zigbee режимът е включен за 1 минута.
2. Следвайте инструкциите на вашия координатор на Zigbee, за да завършите настройката.

ⓘ **ЗАБЕЛЕЖКА**

За повече информация относно конфигурирането и управлението на устройството, вижте страницата му в базата знания: https://shelly.link/blu-motion-zb или сканирайте QR кода в края на ръководството.

Фабрично нулиране

ⓘ **ЗАБЕЛЕЖКА**

Фабричното нулиране изтрива всички ключове за сдвояване и възстановява устройството до фабричните му настройки.
Можете да нулирате устройството по един от следните начини:

- Извадете и поставете отново батерията, след което в рамките на 30 секунди натиснете и задържите бутона за поне 30 секунди.
- В приложението Shelly Smart Control отидете на **Настройки** > **Фабрично нулиране**.

Смяна на батерията

⚠ **ВНИМАНИЕ!**

- Опасност от химическо изгаряне. Дръжте батериите далеч от деца.
- Този продукт съдържа литиева монетна клетъчна батерия. Ако нова или използвана литиева монетна батерия бъде погълната или попадне в тялото, тя може да причини тежки вътрешни изгаряния и да доведе до смърт само за 2 часа.
- Винаги затваряйте напълно отделението за батерии. Ако отделението за батерии не се затваря плътно, спрете да използвате продукта, извадете батериите и ги дръжте далеч от деца.
- Ако смятате, че батериите може да са били погълнати или поставени в някоя част на тялото, потърсете незабавно медицинска помощ.

⚠ **ПРЕДУПРЕЖДЕНИЕ!**

Не разреждайте, презареждайте, разглобявайте, нагрявайте над посочената от производителя температура и не изгаряйте батерията! Това може да доведе до нараняване поради излъскане на парите, теч или експлозия, водещи до химически изгаряния.

1. Отворете устройството с помощта на плоска отвертка, както е показано на *Фиг. II*.
2. Извадете изтощената батерия.
3. Поставете нова батерия CR2477 с положителния полюс (**+**) обърната нагоре.
4. Плъзнете капака на батерията на гърба на устройството, докато щракне на мястото си.

Спецификации

Физически характеристики

- Размер: (В x Ш x Д): 28 x 37 x 37 мм
- Тегло: 28 г

Работна среда

- Работна температура на околната среда: -20°C до 40°C
- Влажност: от 30% до 70% относителна влажност

Електрически характеристики

- Захранване: 1x 3 V батерия (включена в комплекта)
- Тип батерия: CR2477
- Очакван живот на батерията: до 5 години

Bluetooth

- RF лента: 2402-2480 MHz
- Максимална радиочестотна мощност: < 4 dBm

Zigbee

- RF лента: 2405-2480 MHz
- Максимална радиочестотна мощност: < 8 dBm

Изхвърляне и рециклиране

Не изхвърляйте продукта в битови отпадъци. Рециклирайте продукта, за да предотвратите щети на околната среда и здравето и за насърчаване на опазването на ресурсите. Изхвърлете продукта на подходящо място за събиране на отпадъци на ваша отговорност.
Някои електронни продукти могат да съхраняват лични данни. Потребителят носи отговорност за изтриването на тези данни преди изхвърлянето на Устройството. За изтриване нулирайте устройството до фабричните настройки.

Изхвърляне на батерии

Не изхвърляйте батериите в битовите отпадъци и не ги изгаряйте. Батериите могат да отделят опасни съединения или да причинят пожар, ако не се изхвърлят правилно.

Декларация за съответствие

С настоящото, Shelly Europe Ltd. декларира, че типът радиосъоръжение Shelly BLU Motion ZB е в съответствие с Директива 2014/53/ЕС. Пълният текст на декларацията за съответствие с изискванията на ЕС е достъпен на следния интернет адрес: https://shelly.link/blu-motion-zb-doc.

Čeština

Uživatelská a bezpečnostní příručka

Shelly BLU Motion ZB

V tomto dokumentu označováno jako *Zařízení*.

Grafické symboly

⚠ Tento symbol označuje bezpečnostní informace.
ⓘ Tento symbol označuje důležité upozornění.

Bezpečnostní informace

Pro bezpečné a správné použití si přečtěte tuto příručku a veškeré doprovodné dokumenty. Uschovejte si je pro budoucí použití.
Abyste předešli možnému zranění nebo poškození majetku:

- Vybité baterie vyjměte a ihned recyklujte nebo zlikvidujte v souladu s místními předpisy.
- Používejte pouze 3V CR2477 baterie.
- Ujistěte se, že jsou baterie vloženy se správnou polaritou.
- Používejte pouze v interiéru.
- Chraňte zařízení před vlhkostí, zdroji tepla, otevřeným ohněm a přímým slunečním zářením.
- Nepokoušejte se zařízení opravovat sami.

Popis produktu

Přehled produktů naleznete na *obr. I*.
A: Tlačítko
B: Kryt baterie
C: Oboustranná lepicí podložka
D: Čočka PIR senzoru a LED indikace

Shelly BLU Motion ZB je pohybový senzor s integrovaným měřením úrovně osvětlení. Podporuje komunikaci Zigbee a Bluetooth a dokáže spouštět automatizace, jako jsou světla, scény nebo oznámení. Citlivost na pohyb a prahové hodnoty úrovně osvětlení jsou konfigurovatelné. Zařízení je napájeno baterií CR2477.

Montáž

ⓘ **POZNÁMKA**

- Vyberte si místo s volným výhledem na danou oblast. Chraňte před vlhkostí, zdroji tepla, otevřeným ohněm a přímým slunečním zářením.
- Zařízení montujte pouze na čistý, suchý a hladký povrch, aby bylo zajištěno správné přilnutí.

1. Vyberte vhodné místo pro montáž.
2. Připevněte zařízení pomocí lepicí podložky.

Používání zařízení

ⓘ **POZNÁMKA**

- Zařízení je dodáváno připraveno k použití s vloženou baterií. Pokud se LED dioda o odstranění izolační pásky baterie nerozsvítí, vyměňte baterii. Viz sekci Výměna baterie pro podrobnosti.
- Zařízení funguje s jakoukoli platformou domácí automatizace, která podporuje protokol BTHome. Podrobnosti naleznete na http://bthome.io.

Přidání do cloudu Shelly

Zařízení lze nastavit, ovládat a monitorovat prostřednictvím cloudové služby domácí automatizace Shelly. K této službě máte přístup prostřednictvím aplikace Shelly Smart Control nebo webového prohlížeče na https://control.shelly.cloud.

ⓘ **POZNÁMKA**

- Pro použití zařízení s aplikací Shelly Smart Control potřebujete alespoň jedno trvale napájené zařízení Shelly Wi-Fi a Bluetooth (Gen2 nebo novější), které během nastavení funguje jako Bluetooth brána.
- Zařízení lze konfigurovat pouze prostřednictvím aplikace Shelly Smart Control.

Než začnete, ujistěte se, že máte:

- Aktivní zařízení Shelly Gen2 nebo novější ve vašem účtu Shelly Smart Control.
- Aktivní připojení Bluetooth na vašem mobilním zařízení.

1. Stiskněte tlačítko 4krát. LED dioda bliká jednou za 2 sekundy, což po dobu 1 minuty signalizuje režim párování Bluetooth.
2. Spusťte aplikaci Shelly Smart Control a poté vyberte **⊕ (Přidat zařízení)** > **(Přidat přes Bluetooth)**.
3. Postupujte podle pokynů v aplikaci a dokončete nastavení.

Pro více informací o dostupných charakteristikách Bluetooth navštivte oficiální dokumentaci k Shelly API: https://shelly-api-docs.shelly.cloud.
Další podrobnosti o aplikaci Shelly Smart Control najdete na stránkách https://shelly.link/app-guide.

Přidání do Zigbee

1. Stiskněte tlačítko 5krát. LED dioda dvakrát fialově blikne každé 2 sekundy, což signalizuje režim zapojení Zigbee po dobu 1 minuty.
2. Chcete-li dokončit nastavení, postupujte podle pokynů koordinátora Zigbee.

ⓘ **POZNÁMKA**

Více informací o konfiguraci a ovládání zařízení naleznete na stránce znalostní báze: https://shelly.link/blu-motion-zb nebo naskenujte QR kód na konci průvodce.

Obnovení továrního nastavení

ⓘ **POZNÁMKA**

Obnovení továrního nastavení smaže všechny párovací klíče a obnoví zařízení do výchozího nastavení.
Zařízení můžete resetovat jedním z následujících způsobů:

- Vyjměte a znovu vložte baterii a poté do 30 sekund stiskněte a podržte tlačítko po dobu alespoň 30 sekund.
- V aplikaci Shelly Smart Control přejděte na **Nastavení** > **Obnovení továrního nastavení**.

Výměna baterie

⚠ **VAROVÁNÍ!**

- Nebezpečí chemického popálení. Baterie uchovávejte mimo dosah dětí.
- Tento produkt obsahuje lithiovou knoflíkovou/mincovní baterii. Pokud je nová nebo použitá lithiová/knoflíková/mincová baterie spolknuta nebo vstoupí do těla, může způsobit vážné vnitřní popáleniny a může vést k úmrtí již za 2 hodiny.
- Vždy zcela zajistěte přihrádku na baterie. Pokud se přihrádka na baterie nezavírá bezpečně, přestaňte výrobek používat, vyjměte baterie a uchovávejte jej mimo dosah dětí.
- Pokud si myslíte, že baterie mohly být spolknuty nebo umístěny do jakékoli části těla, okamžitě vyhledejte lékařskou pomoc.

⚠ **UPOZORNĚNÍ!**

Nevybíjejte, nenabíjejte, nerozebírejte, nezahřívejte nad teplotu stanovenou výrobcem ani nespalujte baterii! Mohlo by dojít ke zranění v důsledku odvzdušnění, úniku nebo výbuchu a následně k chemickým popáleninám.

1. Otevřete zařízení pomocí plochého šroubováku, jak je znázorněno na *obr. II*.
2. Vyjměte vybitou baterii.
3. Vložte novou baterii CR2477 kladným pólem (**+**) směřující nahoru.
4. Zasuňte kryt baterie na zadní straně zařízení, dokud nezacvakne na místo.

Specifikace

Fyzikální parametry

- Rozměry: (V x Š x H): 28 x 37 x 37 mm
- Hmotnost: 28 g

Provozní prostředí

- Provozní teplota okolí: -20 °C až 40 °C / -5 °F až 105 °F
- Vlhkost: 30 % až 70 % relativní vlhkosti

Elektrické parametry

- Napájení: 1x 3V baterie (součástí balení)
- Typ baterie: CR2477
- Odhadovaná životnost baterie: až 5 let

Bluetooth

- RF pásmo: 2402–2480 MHz
- Max. RF výkon: < 4 dBm

Zigbee

- RF pásmo: 2405–2480 MHz
- Max. RF výkon: < 8 dBm

Likvidace a recyklace

Produkt nevyhazujte do domácího odpadu. Produkt recyklujte, abyste zabránili poškození životního prostředí a zdraví a podpořili šetření zdrojů. Produkt zlikvidujte na příslušném sběrném místě odpadů na vlastní odpovědnost.
Některé elektronické výrobky mohou ukládat osobní údaje. Uživatel je odpovědný za vymazání těchto údajů před likvidací zařízení. Pro vymazání resetujte zařízení do továrního nastavení.

Likvidace baterií

Nevyhazujte baterie do domovního odpadu ani je nespalujte. Pokud nejsou baterie řádně zlikvidovány, mohou uvolňovat nebezpečné sloučeniny nebo způsobit požár.

Prohlášení o shodě

Tímto, Shelly Europe Ltd. prohlašuje, že typ rádiového zařízení Shelly BLU Motion ZB je v souladu se směrnicí 2014/53/EU. Úplné znění prohlášení o shodě EU je k dispozici na následující internetové adrese: https://shelly.link/blu-motion-zb-doc.

Dansk

Bruger- og sikkerhedsvejledning

Shelly BLU Motion ZB

I dette dokument omtalt som enheden.

Grafiske symboler

⚠ Dette skilt angiver sikkerhedsoplysninger.
ⓘ Dette tegn angiver en vigtig meddelelse.

Sikkerhedsoplysninger

For sikker og korrekt brug, læs denne vejledning og eventuelle ledsagende dokumenter. Gem dem til senere brug.
For at undgå mulig skade eller materielle skader:

- Fjern og genbrug eller bortskaf brugte batterier med det samme i henhold til dine lokale regler.
- Brug kun en 3 V CR2477 batteri.
- Sørg for, at batterierne er installeret med den korrekte polaritet.
- Brug kun indendørs.
- Hold enheden væk fra fugt, varmekilder, åben ild og direkte sollys.
- Forsøg ikke at reparere enheden selv.

Produktbeskrivelse

For en produktoversigt, se *figur I*.
A: Knap
B: Batteridæksel
C: Dobbeltklæbende pude
D: PIR-sensorlinse og LED-indikation

Shelly BLU Motion ZB er en bevægelsessensor med integreret lysniveaumåling. Den understøtter Zigbee- og Bluetooth-kommunikation og kan udløse automatiseringer såsom lys, scener eller notifikationer. Bevægelsesfølsomhed og lysniveaugrænser kan konfigureres. Enheden drives af et CR2477-batteri.

Montering

ⓘ **BEMÆRK**

- Vælg et sted med frit udsyn over området. Holdes væk fra fugt, varmekilder, åben ild og direkte sollys.
- Monter kun enheden på en ren, tør og glat overflade for at sikre korrekt vedhæftning.

1. Vælg et passende monteringssted.
2. Fastgør enheden ved hjælp af klæbepuden.

Brug af enheden

ⓘ **BEMÆRK**

- Enheden leveres klar til brug med batteriet installeret. Hvis LED-lampen ikke tændes efter fjernelse af batteriets isoleringstap, skal batteriet udskiftes. Se Udskiftning af batteriet afsnittet for detaljer.
- Enheden fungerer med enhver hjemmeautomationsplatform, der understøtter BTHome-protokollen. For yderligere oplysninger, besøg http://bthome.io.

Tilføjelse til Shelly Cloud

Enheden kan konfigureres, styres og overvåges via Shelly cloud-hjemmeautomatiseringstjenesten. Du kan få adgang til tjenesten via Shelly Smart Control-appen eller en webbrowser på https://control.shelly.cloud.

ⓘ **BEMÆRK**

- For at bruge enheden med Shelly Smart Control-appen skal du bruge mindst én Shelly Wi-Fi- og Bluetooth-enhed (Gen2 eller nyere) med permanent strøm, der fungerer som en Bluetooth-gateway under opsætningen.
- Enheden kan kun konfigureres via Shelly Smart Control-appen.

Før du starter, skal du sørge for at have:

- En aktiv Shelly Gen2- eller nyere enhed på din Shelly Smart Control-konto.
- Aktiv Bluetooth-forbindelse på din mobilenhed.

1. Tryk 4 gange på knappen. LED-lampen blinker hvert andet sekund, hvilket angiver Bluetooth-parringstilstand i 1 minut.
2. Start Shelly Smart Control-applikationen, og vælg derefter **⊕ (Tilføj enhed)** > **(Tilføj via Bluetooth)**.
3. Følg instruktionerne i appen for at fuldføre opsætningen.

For flere oplysninger om tilgængelige Bluetooth-egenskaber, besøg den officielle Shelly API-dokumentation: https://shelly-api-docs.shelly.cloud.
For mere information om Shelly Smart Control-appen, besøg https://shelly.link/app-guide.

Tilføjelse til Zigbee

1. Tryk på knappen 5 gange. LED-lyset blinker lilla to gange hvert 2 sekunder, hvilket indikerer Zigbee-inkluderingstilstand i 1 minut.
2. Følg din Zigbee-koordinators instruktioner for at fuldføre opsætningen.

ⓘ **BEMÆRK**

For mere information om, hvordan du konfigurerer og styrer enheden, se dens vidensbaseside: https://shelly.link/blu-motion-zb eller scan QR-koden i slutningen af guiden.

Fabriksnulstilling

ⓘ **BEMÆRK**

Fabriksindstillingen sletter alle parringsnøgler og gendanner enheden til fabriksindstillingerne.
Du kan nulstille enheden på en af følgende måder:

- Fjern og sæt batteriet i igen, og tryk derefter på knappen og hold den nede i mindst 30 sekunder inden for 30 sekunder.
- I Shelly Smart Control-appen skal du gå til **Indstillinger** > **Fabriksnulstilling**.

Udskiftning af batteriet

⚠ **ADVARSEL!**

- Kemisk forbrændingsfare. Hold batterier væk fra børn.
- Dette produkt indeholder et lithiumknap/møntcellebatteri. Hvis et nyt eller brugt lithium/knap-/møntcellebatteri sluges eller kommer ind i kroppen, kan det forårsage alvorlige indre forbrændinger og kan føre til død på så lidt som 2 timer
- Sørg altid for at sikre batterirummet helt. Hvis batterirummet ikke lukker ordentligt, skal du stoppe med at bruge produktet, fjerne batterierne og holde det utilgængeligt for børn.
- Hvis du tror, at batterier kan være blevet slugt eller placeret inde i nogen del af kroppen, skal du straks søge lægehjælp.

⚠ **FORSIGTIG!**

Undgå at tvinge afladning, genoplade, skille ad, opvarme til over producentens angivne temperaturgrænse eller brænde! Dette kan resultere i personskade på grund af udluftning, lækage eller eksplosion, hvilket kan resultere i kemiske forbrændinger.

1. Åbn enheden med en flad skruetrækker som vist på *figur II*.
2. Fjern det afladede batteri.
3. Isæt et nyt CR2477-batteri med den positive pol (**+**) vendt opad.
4. Skub batteridækslet på bagsiden af enheden, indtil det klikker på plads.

Specifikationer

Fysisk

- Størrelse: (HxBxD): 28 x 37 x 37 mm
- Vægt: 28 g / 1,06 oz

Miljømæssig

- Omgivende driftstemperatur: -20°C til 40°C / -5°F til 105°F
- Luftfugtighed: 30% til 70% RF

Elektrisk

- Strømforsyning: 1x 3 V batteri (inkluderet)
- Batteritype: CR2477
- Forventet batterilevetid: 5 år

Bluetooth

- RF-bånd: 2402-2480 MHz
- Maks. RF-effekt: < 4 dBm

Zigbee

- RF-bånd: 2405-2480 MHz
- Maks. RF-effekt: < 8 dBm

Bortskaffelse og genanvendelse

Bortskaf ikke produktet sammen med husholdningsaffald. Genanvend produktet for at undgå skader på miljøet og sundheden og for at fremme ressourcebevarelse. Bortskaf produktet på et passende affaldsindsamlingssted på eget ansvar.
Nogle elektroniske produkter kan gemme personlige data. Brugeren er ansvarlig for at slette disse data, inden enheden bortskaffes. For at slette dataene skal enheden nulstilles til fabriksindstillingerne.

Bortskaffelse af batterier

Smid ikke batterier i husholdningsaffaldet eller brænd dem. Batterier kan udsende farlige forbindelser eller forårsage brand, hvis de ikke bortskaffes korrekt.

Overensstemmelseserklæring

Hermed, Shelly Europe Ltd. erklærer, at radioudstyrstypen Shelly BLU Motion ZB er i overensstemmelse med direktiv 2014/53/EU. Den fulde tekst af EU-overensstemmelseserklæringen er tilgængelig på følgende internetadresse: https://shelly.link/blu-motion-zb-doc.

Deutsch

Benutzer- und Sicherheitsleitfaden

Shelly BLU Motion ZB

In diesem Dokument als das Gerät bezeichnet.

Grafische Symbole

⚠ Dieses Zeichen enthält Sicherheitshinweise.
ⓘ Dieses Zeichen kennzeichnet einen wichtigen Hinweis.

Informationen zur Sicherheit

Lesen Sie dieses Handbuch und alle Begleitdokumente, um eine sichere und ordnungsgemäße Verwendung zu gewährleisten. Bewahren Sie sie zum späteren Nachschlagen auf.
Um mögliche Schäden oder Sachschäden zu vermeiden:

- Entnehmen Sie verbrauchte Batterien und recyceln oder entsorgen Sie sie sofort gemäß den örtlichen Vorschriften.
- Verwenden Sie ausschließlich eine 3-V-Batterie vom Typ CR2477.
- Stellen Sie sicher, dass die Batterien mit der richtigen Polarität installiert sind.
- Nur für den Innenbereich geeignet.
- Das Gerät sollte von Feuchtigkeit, Wärmequellen, offenen Flammen und direkter Sonneneinstrahlung ferngehalten werden.
- Versuchen Sie nicht, das Gerät selbst zu reparieren.

Produktbeschreibung

Eine Produktübersicht finden Sie unter *Abb. I*.
A: Taste
B: Batteriefachdeckel
C: Doppelseitiges Klebepad
D: PIR-Sensorlinse und LED-Anzeige

Shelly BLU Motion ZB Dieser Bewegungsmelder verfügt über eine integrierte Lichtmessung. Er unterstützt ZigBee- und Bluetooth-Kommunikation und kann Automatisierungen wie das Ein- und Ausschalten von Lichtern, Szenen oder Benachrichtigungen auslösen. Bewegungsempfindlichkeit und Lichtschwellenwerte sind konfigurierbar. Das Gerät wird mit einer CR2477-Batterie betrieben.

Montage

ⓘ **NOTIZ**

- Wählen Sie einen Standort mit freier Sicht auf die Umgebung. Vermeiden Sie Feuchtigkeit, Wärmequellen, offenes Feuer und direkte Sonneneinstrahlung.
- Montieren Sie das Gerät nur auf einer sauberen, trockenen und glatten Oberfläche, um eine ordnungsgemäße Haftung zu gewährleisten.

1. Wählen Sie einen geeigneten Montageort.
2. Befestigen Sie das Gerät mithilfe des Klebepads.

Verwendung des Geräts

ⓘ **NOTIZ**

- Das Gerät ist mit eingelegter Batterie sofort einsatzbereit. Leuchtet die LED nach dem Entfernen der Isolierlasche der Batterie nicht, tauschen Sie die Batterie aus. Weitere Informationen finden Sie im Abschnitt *Batterie austauschen*.
- Das Gerät ist mit jeder Hausautomatisierungsplattform kompatibel, die das BTHome-Protokoll unterstützt. Weitere Informationen finden Sie unter http://bthome.io .

Gerät zur Shelly Cloud hinzufügen

Das Gerät kann über den Shelly Cloud-Hausautomatisierungsdienst eingerichtet, gesteuert und überwacht werden. Sie können über die Shelly Smart Control App oder einen Webbrowser auf den Dienst zugreifen. https://control.shelly.cloud.

ⓘ **NOTIZ**

- Um das Gerät mit der Shelly Smart Control-App zu verwenden, benötigen Sie mindestens ein permanent mit Strom versorgtes Shelly Wi-Fi- und Bluetooth-Gerät (Gen2 oder neuer), das während der Einrichtung als Bluetooth-Gateway fungiert.
- Das Gerät kann nur über die Shelly Smart Control App konfiguriert werden.

Bevor Sie beginnen, stellen Sie bitte sicher, dass Sie Folgendes haben:

- Ein aktives Shelly Gen2 oder neueres Gerät in Ihrem Shelly Smart Control-Konto.
- Aktive Bluetooth-Konnektivität auf Ihrem Mobilgerät.

1. Drücken Sie die Taste 4 Mal, um den Bluetooth-Kopplungsmodus aufzurufen. Die LED blinkt alle zwei Sekunden und zeigt den Bluetooth-Kopplungsmodus für 1 Minute an.
2. Starten Sie die Shelly Smart Control-App und wählen Sie dann Folgendes aus: **⊕ (Gerät hinzufügen)** > **(Hinzufügen via Bluetooth).**
3. Folgen Sie den Anweisungen in der App, um die Einrichtung abzuschließen.

Weitere Informationen zu den verfügbaren Bluetooth-Funktionen finden Sie in der offiziellen Shelly-API-Dokumentation unter https://shelly-api-docs.shelly.cloud/
Weitere Informationen zur Shelly Smart Control App finden Sie unter https://shelly.link/app-guide.

Zu Zigbee hinzufügen

1. Drücken Sie die Taste 5 Mal. Die LED blinkt alle 2 Sekunden zweimal violett und signalisiert damit den Zigbee-Einbindungsmodus für 1 Minute.
2. Befolgen Sie die Anweisungen Ihres Zigbee-Koordinators, um die Einrichtung abzuschließen.

ⓘ **NOTIZ**

Weitere Informationen zur Konfiguration und Steuerung des Geräts finden Sie auf der Wissensdatenbank-Seite: https://shelly.link/blu-motion-zb oder scannen Sie den QR-Code am Ende des Leitfadens.

Zurücksetzen auf Werkseinstellungen

ⓘ **NOTIZ**

Das Zurücksetzen auf die Werkseinstellungen löscht alle Kopplungsschlüssel und stellt das Gerät auf die Werkseinstellungen zurück.
Sie können das Gerät auf eine der folgenden Arten zurücksetzen:

- Entfernen Sie die Batterie und setzen Sie sie wieder ein. Halten Sie anschließend die Taste innerhalb von 30 Sekunden mindestens 30 Sekunden lang gedrückt.
- Gehen Sie in der Shelly Smart Control-App zu **Einstellungen** > **Werksreset**.

Batterie austauschen

⚠ **WARNUNG!**

- Gefahr chemischer Verbrennungen. Halten Sie Batterien von Kindern fern.
- Dieses Produkt enthält eine Lithium-Knopfzellenbatterie. Wenn eine neue oder gebrauchte Lithium-Knopfzellenbatterie verschluckt wird oder in den Körper gelangt, kann dies zu schweren inneren Verbrennungen führen und innerhalb von nur 2 Stunden zum Tod führen
- Verschließen Sie das Batteriefach immer vollständig. Wenn sich das Batteriefach nicht sicher schließen lässt, verwenden Sie das Produkt nicht mehr, entfernen Sie die Batterien und halten Sie es von Kindern fern.
- Wenn Sie vermuten, dass Batterien verschluckt oder in einen Körperteil gelangt sind, suchen Sie sofort einen Arzt auf.

⚠ **VORSICHT!**

Nicht gewaltsam entladen, wiederaufladen, zerlegen, über die vom Hersteller angegebene Temperaturgrenze hinaus erhitzen oder verbrennen! Andernfalls besteht Verletzungsgefahr durch Austritt von Gasen, Leckagen oder Explosionen, die zu Verätzungen führen können.

1. Öffnen Sie das Gerät mit einem Schlitzschraubendreher wie in *Abb. II* gezeigt.
2. Entfernen Sie die verbrauchte Batterie.
3. Legen Sie eine neue CR2477-Batterie mit dem Pluspol (+) nach oben ein.
4. Schieben Sie die Batterieabdeckung auf der Rückse

I

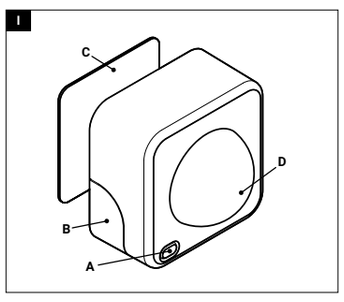

II

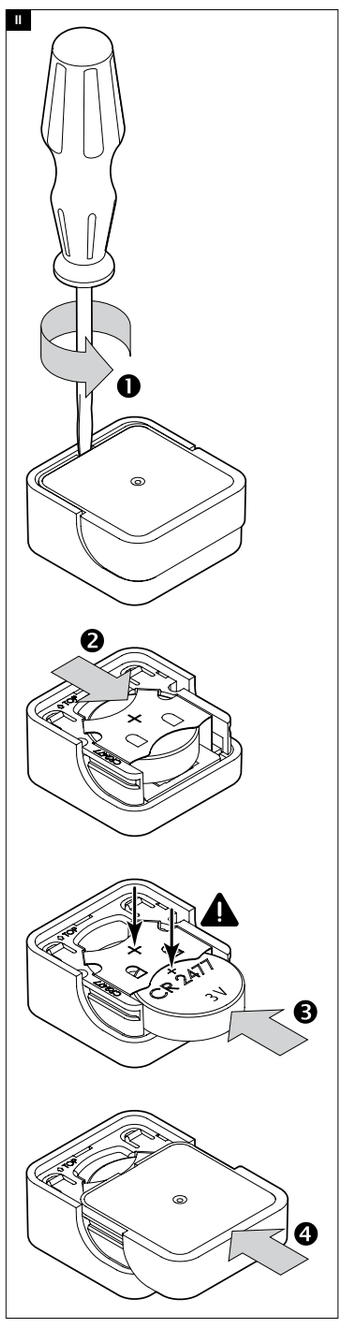

Magyar

Felhasználói és biztonsági útmutató

Shelly BLU Motion ZB

A dokumentumban „*Eszköz*" néven hivatkozunk rá.

Grafikus szimbólumok

⚠ Ez a jelzés biztonsági információkat jelöl.
ⓘ Ez a jelzés egy fontos közleményt jelöl.

Biztonsági információk

A biztonságos és megfelelő használat érdekében olvassa el ezt az útmutatót és az összes kísérő dokumentumot. Őrizze meg őket a későbbi használatra.
Az esetleges sérülések vagy anyagi károk elkerülése érdekében:

- A lemerült elemeket távolítsa el, és azonnal újrahasznosítsa vagy ártalmatlanítsa a helyi előírásoknak megfelelően.
- Csak 3 V-os akkumulátort használjon.
- Győződjön meg arról, hogy az elemek polaritása megfelelően van behelyezve.
- Csak beltéri használatra.
- Tartsa távol a készüléket nedvességtől, hőforrásoktól, nyílt lángtól és közvetlen napfénytől.
- Ne próbálja meg saját maga megjavítani a készüléket.

Termékleírás

A termék áttekintéséhez lásd az *I. ábrát.*
A: Gomb
B: Akkumulátor fedél
C: Kétoldalas ragasztó párna
D: PIR érzékelő lencse és LED jelzés
Shelly BLU Motion ZB egy mozgásérzékelő beépített fényerő-mérővel. Támogatja a Zigbee és a Bluetooth kommunikációt, és automatizált műveleteket indíthat el, például világítás, jelenetek vagy értesítések. A mozgásérzékenység és a fényerő küszöbértékek konfigurálhatók. A készülék CR2477 elemről működik.

Szerelés

ⓘ **MEGJEGYZÉS**

- Válasszon olyan helyet, ahonnan jól látható a terület. Tartsa távol nedvességtől, hőforrásoktól, nyílt lángtól és közvetlen napfénytől.
- A készüléket csak tiszta, száraz és sima felületre szerelje fel, hogy biztosítsa a megfelelő tapadást.

1. Válasszon megfelelő szerelési helyet.
2. Rögzítse a készüléket a ragasztó párnával.

A készülék használata

ⓘ **MEGJEGYZÉS**

- A készülék az akkumulátor behelyezésével használatra kész állapotban kerül forgalomba. Ha az akkumulátor szigetelőfólie eltávolítása után a LED nem gyullad fel, cserélje ki az akkumulátort. A részleteket lásd az Akkumulátor cseréje szakaszban .
- A készülék minden olyan otthoni automatizálási platformmal működik, amely támogatja a BTHome protokollt. A részletekért látogasson el http://bthome.io.

Hozzáadás a Shelly felhőhöz

A készülék beállítása, vezérlése és figyelése a Shelly felhőalapú otthoni automatizálási szolgáltatáson keresztül történik. A szolgáltatáshoz a Shelly Smart Control alkalmazáson vagy a https://control.shelly.cloud weboldalon keresztül lehet hozzáférni.

ⓘ **MEGJEGYZÉS**

- Ahhoz, hogy az eszközt a Shelly Smart Control alkalmazással használhassa, legalább egy állandó áramellátású Shelly Wi-Fi és Bluetooth (Gen2 vagy újabb) eszközre van szüksége, amely a beállítás során Bluetooth-átjáróként működik.
- A készülék csak a Shelly Smart Control alkalmazáson keresztül konfigurálható.

Kezdés előtt győződjön meg róla, hogy rendelkezik a következőkkel:

- Aktív Shelly Gen2 vagy újabb eszköz a Shelly Smart Control fiókjában.
- Aktív Bluetooth-kapcsolat a mobil eszközön.

1. Nyomja meg a gombot négyszer. A LED két másodpercenként egyszer villog, jelezve, hogy egy percig Bluetooth párosítási módban van.
2. Indítsa el a Shelly Smart Control alkalmazást, majd válassza a **⊕(Eszköz hozzáadása)** > **ᛒ(Hozzáadás Bluetooth-on keresztül)**.
3. Kövesse az alkalmazásban található utasításokat a beállítás befejezéséhez.

A rendelkezésre álló Bluetooth-jellemzőkkel kapcsolatos további részletekért látogasson el a hivatalos Shelly API dokumentációra: https://shelly-api-docs.shelly.cloud.
A Shelly Smart Control alkalmazásról további információkat a https://shelly.link/app-guide oldalon talál.

Zigbee hozzáadása

1. Nyomja meg az gombot 5-ször. A LED 2 másodpercenként kétszer lila színnel villog, jelezve a Zigbee beillesztési módot 1 percig.
2. Kövesse a Zigbee koordinátora utasításait a beállítás befejezéséhez.

ⓘ **MEGJEGYZÉS**
A készülék konfigurálásával és vezérlésével kapcsolatos további információkért keresse fel a tudásbázis oldalát: https://shelly.link/blu-motion-zb vagy olvassa be a kézikönyv végén található QR-kódot.

Gyári alaphelyzetbe állítás

ⓘ **MEGJEGYZÉS**
A gyári visszaállítás törli az összes párosítási kulcsot és visszaállítja a készüléket az alapértelmezett gyári beállításokra.
A készüléket az alábbi módszerek egyikével állíthatja vissza:

- Vegye ki és helyezze vissza az akkumulátort, majd 30 másodpercen belül tartsa lenyomva a gombot legalább 30 másodpercig.
- A Shelly Smart Control alkalmazásban lépjen a **Beállítások** > **Gyári alaphelyzetbe állítás** menüpontra.

Az akkumulátor cseréje

⚠ **FIGYELMEZTETÉS!**

- Kémiai égési veszély. Tartsa távol az elemeket gyermekektől.
- Ez a termék lítium gomb/érme cella akkumulátort tartalmaz. Ha egy új vagy használt lítium-/gombos/érmecellás akkumulátort lenyelnek vagy belép a testbe, súlyos belső égési sérüléseket okozhat, és akár 2 óra alatt halálhoz vezethet.
- Mindig teljesen zárja le az elemtartót. Ha az elemtartó nem záródik le biztonságosan, ne használja tovább a terméket, vegye ki az elemeket, és tartsa távol a gyermekektől.
- Ha úgy gondolja, hogy az elemeket lenyelhették vagy a test bármely részébe helyezték, azonnal forduljon orvoshoz.

⚠ **ÓVATOSSÁG!**
Ne erőltesse a kisütést, újratöltést, szétszerelést, a gyártó által megadott hőmérsékleti határérték feletti melegítést, illetve égetést! Ez a szivárgás, szivárgás vagy robbanás miatt sérüléseket okozhat, ami kémiai égési sérülésekhez vezethet.

1. Nyissa ki a készüléket egy lapos fejű csavarhúzóval , *az ábra* szerint . *II*.
2. Távolítsa el a lemerült akkumulátort.
3. Helyezzen be egy új CR2477 elemet úgy, hogy a pozitív pólus (**+**) felfelé nézzen.
4. Csúsztassa a készülék hátulján található akkumulátor fedelét, amíg a helyére nem kattan.

Műszaki adatok

Fizikai

- Méret: (Ma x Szé x Mé): 28 x 37 x 37 mm
- Súly: 28 g

Környezetvédelmi

- Környezeti üzemi hőmérséklet: -20 °C és 40 °C között
- Páratartalom: 30%–70% relatív páratartalom

Elektromos

- Tápellátás: 1x 3 V-os elem (mellékelve)
- Akkumulátor típusa: CR2477
- Becsült akkumulátor élettartam: 5 év

Bluetooth

- RF sáv: 2402–2480 MHz
- Max. RF teljesítmény: < 4 dBm

Zigbee

- RF sáv: 2405–2480 MHz
- Max. RF teljesítmény: < 8 dBm

Ártalmatlanítás és újrahasználat

Ne dobja ki a terméket háztartási hulladékba. Újrahasznosítsa a terméket a környezeti és egészségügyi károk megelőzése, valamint az erőforrások megőrzésének elősegítése érdekében. A terméket megfelelő hulladékgyűjtő helyen ártalmatlanítsa el az Ön felelősségére.
Egyes elektronikus termékek személyes adatokat tárolhatnak. A felhasználó felelős ezen adatok törléséért az Eszköz ártalmatlanítása előtt. Törléshez állítsa vissza az Eszköz gyári beállításait.

Az elemek ártalmatlanítása

Ne dobja a elemeket a háztartási hulladékba és ne égesse el őket. Az elemek veszélyes vegyületeket bocsáthatnak ki, vagy tüzet okozhatnak, ha nem megfelelően ártalmatlanítják őket.

Megfelelőségi nyilatkozat

Ezennel, Shelly Europe Ltd. kijelenti, hogy a rádióberendezés típusa Shelly BLU Motion ZB megfelel a 2014/53/EU irányelvnek. Az EU megfelelőségi nyilatkozat teljes szövege a következő internetcímen érhető el: https://shelly.link/blu-motion-zb-doc.

Nederlands

Gebruikers- en veiligheidsgids

Shelly BLU Motion ZB

In dit document aangeduid als *het apparaat*.

Grafische symbolen

⚠ Dit bord geeft veiligheidsinformatie weer.
ⓘ Dit teken geeft een belangrijke opmerking aan.

Veiligheidsinformatie

Lees voor veilig en correct gebruik deze handleiding en alle bijbehorende documenten. Bewaar ze voor toekomstig gebruik.
Om mogelijke letsel of materiële schade te voorkomen:

- Verwijder lege batterijen en recycle of voer ze onmiddellijk af volgens de lokale voorschriften.
- Gebruik alleen een CR2477-batterij van 3 V.
- Zorg ervoor dat de batterijen met de juiste polariteit worden geplaatst.
- Alleen voor gebruik binnenshuis.
- Houd het apparaat uit de buurt van vocht, warmtebronnen, open vuur en direct zonlicht.
- Probeer het apparaat niet zelf te repareren.

Productbeschrijving

Zie *fig. I* voor een productoverzicht.
A: Knop
B: Batterijklep
C: Dubbelzijdig klevend kussentje
D: PIR-sensorlens en LED-indicatie
Shelly BLU Motion ZB is een bewegingssensor met een geïntegreerde lichtniveaumeting. Het ondersteunt Zigbee- en Bluetooth-communicatie en kan automatiseringen zoals verlichting, scènes of meldingen activeren. De bewegingsgevoeligheid en lichtniveaudrempels zijn configureerbaar. Het apparaat wordt gevoed door een CR2477-batterij.

Montage

ⓘ **OPMERKING**

- Kies een locatie met een duidelijk zicht op de omgeving. Houd het apparaat uit de buurt van vocht, warmtebronnen, open vuur en direct zonlicht.
- Bevestig het apparaat alleen op een schoon, droog en glad oppervlak om een goede hechting te garanderen.

1. Kies een geschikte montageplaats.
2. Bevestig het apparaat met behulp van het kleefkussen.

Het apparaat gebruiken

ⓘ **OPMERKING**

- Het apparaat is klaar voor gebruik met de batterij geïnstalleerd. Als het LED-lampje niet gaat branden nadat u het isolatietabblad van de batterij hebt verwijderd, vervang dan de batterij. Zie het gedeelte De batterij vervangen voor meer informatie.
- Het apparaat werkt met elk domotica-platform dat het BTHome-protocol ondersteunt. Ga voor meer informatie naar http://bthome.io.

Toevoegen aan Shelly-cloud

Het Apparaat kan worden ingesteld, bestuurd en bewaakt via de huisautomatiseringsservice van Shelly Cloud. Je hebt toegang tot de service via de Shelly Smart Control-app of een webbrowser op https://control.shelly.cloud.

ⓘ **OPMERKING**

- Om het Apparaat met de Shelly Smart Control-app te gebruiken, hebt u ten minste één Shelly Wi-Fi- en Bluetooth-apparaat (Gen2 of nieuwer) nodig dat tijdens de installatie als Bluetooth-gateway fungeert.
- Het apparaat kan alleen worden geconfigureerd via de Shelly Smart Control-app.

Controleer voordat u begint of u over het volgende beschikt:

- Een actief Shelly Gen2 of nieuwer apparaat in uw Shelly Smart Control-account.
- Actieve Bluetooth-connectiviteit op je mobiele apparaat.

1. Om naar de Bluetooth-koppelingsmodus te gaan, drukt u 4 keer op de knop. De LED knippert elke twee seconden om de Bluetooth-koppelingsmodus gedurende één minuut aan te geven.
2. Start de Shelly Smart Control-applicatie en selecteer vervolgens **⊕(Apparaat toevoegen)** > **ᛒ(Toevoegen via Bluetooth)**.
3. Volg de instructies in de app om de installatie te voltooien.

Meer informatie over de beschikbare Bluetooth-kenmerken vindt u in de officiële Shelly-API-documentatie op https://shelly-api-docs.shelly.cloud/
Ga voor meer informatie over de Shelly Smart Control-app naar https://shelly.link/app-guide.

Toevoegen aan Zigbee

1. Druk 5 keer op de knop. De LED knippert twee keer per 2 seconden paars, wat aangeeft dat de Zigbee-opnamemodus gedurende 1 minuut actief is.
2. Volg de instructies van uw Zigbee-coördinator om de installatie te voltooien.

ⓘ **OPMERKING**
Voor meer informatie over het configureren en bedienen van het apparaat gaat u naar de Knowledge Base-pagina: https://shelly.link/blu-motion-zb of scan de QR-code aan het einde van de handleiding.

Fabrieksinstellingen terugzetten

ⓘ **OPMERKING**
Het terugzetten naar fabrieksinstellingen wist alle koppelingssleutels en herstelt de standaard fabrieksinstellingen van het apparaat.
U kunt het Apparaat op een van de volgende manieren resetten:

- Verwijder de batterij en plaats deze opnieuw en houd vervolgens binnen 30 seconden de knop minstens 30 seconden ingedrukt.
- Ga in de Shelly Smart Control-app naar **Instellingen > Fabrieksinstellingen terugzetten.**

De batterij vervangen

⚠ **WAARSCHUWING!**

- Gevaar voor chemische brandwonden. Houd batterijen uit de buurt van kinderen.
- Dit product bevat een lithiumknoop-/knoopcelbatterij. Als een nieuwe of gebruikte lithium-knoop-/knoopcelbatterij wordt ingeslikt of in het lichaam terechtkomt, kan dit ernstige interne brandwonden veroorzaken en in slechts 2 uur de dood tot gevolg
- Sluit het batterijvak altijd goed af. Als het batterijvak niet goed sluit, stop dan met het gebruik van het product, verwijder de batterijen en houd het buiten het bereik van kinderen.
- Als u denkt dat batterijen zijn ingeslikt of in een deel van het lichaam zijn geplaatst, zoek dan onmiddellijk medische hulp.

⚠ **VOORZICHTIG!**
Forceer het ontladen, opladen, demonteren, verwarmen boven de door de fabrikant opgegeven temperatuur of verbranden niet! Dit kan leiden tot letsel als gevolg van ontluchting, lekkage of explosie, met chemische brandwonden tot gevolg.

1. Open het apparaat met een platte schroevendraaier zoals weergegeven in *afb. II*.
2. Verwijder de lege batterij.
3. Plaats een nieuwe CR2477-batterij met de pluspool (**+**) naar boven.
4. Schuif het batterijklepje aan de achterkant van het apparaat totdat het op zijn plaats klikt.

Specificaties

Fysiek

- Afmetingen (HxBxD): 28 x 37 x 37 mm
- Gewicht: 28 g

Milieu

- Omgevingstemperatuur tijdens gebruik: -20 °C tot 40 °C
- Luchtvochtigheid: 30% tot 70% RV

Elektrisch

- Voeding: 1x 3 V-batterij (meegeleverd)
- Batterijtype: CR2477
- Geschatte levensduur van de batterij: 5 jaar

Bluetooth

- RF-band: 2402-2480 MHz
- Max. RF-vermogen: < 4 dBm

Zigbee

- RF-band: 2405-2480 MHz
- Max. RF-vermogen: < 8 dBm

Verwijdering en recycling

Gooi het product niet weg met het huisvuil. Recycleer het product om milieu- en gezondheidsschade te voorkomen en om het behoud van hulpbronnen te bevorderen. Voer het product op eigen verantwoordelijkheid af bij een geschikt afvalinzamelpunt.
Sommige elektronische producten kunnen persoonlijke gegevens opslaan. De gebruiker is verantwoordelijk voor het verwijderen van deze gegevens voordat het Apparaat wordt weggegooid. Voor verwijdering zet u het Apparaat terug naar de fabrieksinstellingen.

Afvoer van batterijen

Gooi batterijen niet weg bij het huishoudelijk afval en verbrand ze niet. Batterijen kunnen gevaarlijke stoffen afgeven of brand veroorzaken als ze niet op de juiste manier worden afgevoerd.

Conformiteitsverklaring

Hierbij verklaart Shelly Europe Ltd. dat het radioapparaattype Shelly BLU Motion ZB voldoet aan Richtlijn 2014/53/EU. De volledige tekst van de EU-conformiteitsverklaring is beschikbaar op: https://shelly.link/blu-motion-zb-doc.

Polski

Instrukcja obsługi i bezpieczeństwa

Shelly BLU Motion ZB

W niniejszym dokumencie określane jako *Urządzenie*.

Symbole graficzne

⚠ Znak ten zawiera informacje dotyczące bezpieczeństwa.
ⓘ Ten znak oznacza ważną informację.

Informacje dotyczące bezpieczeństwa

Aby zapewnić bezpieczne i prawidłowe użytkowanie, należy zapoznać się z niniejszą instrukcją oraz wszelkimi dokumentami towarzyszącymi. Należy je zachować do wykorzystania w przyszłości.
Aby uniknąć ewentualnych obrażeń lub szkód materialnych:

- Wyjmij zużyte baterie i natychmiast poddaj je recyklingowi lub utylizacji zgodnie z lokalnymi przepisami.
- Używaj tylko baterii 3 V CR2477.
- Upewnij się, że baterie zostały zainstalowane z zachowaniem prawidłowej polaryzacji.
- Używać wyłącznie w pomieszczeniach zamkniętych.
- Trzymaj urządzenie z dala od wilgoci, źródeł ciepła, otwartego ognia i bezpośredniego światła słonecznego.
- Nie próbuj samodzielnie naprawiać urządzenia.

Opis produktu

Przegląd produktów przedstawiono na *rys. I.*
A: Przycisk
B: Pokrywa baterii
C: Podwójnie klejąca podkładka
D: Soczewka czujnika PIR i dioda LED
Shelly BLU Motion ZB jest czujnikiem ruchu z wbudowanym pomiarem poziomu oświetlenia. Obsługuje komunikację Zigbee i Bluetooth i może uruchamiać automatyzacje, takie jak oświetlenie, sceny lub powiadomienia. Czułość ruchu i progi poziomu oświetlenia można konfigurować. Urządzenie jest zasilane baterią CR2477.

Montaż

ⓘ **UWAGA**

- Wybierz miejsce z dobrym widokiem na okolicę. Trzymaj z dala od wilgoci, źródeł ciepła, otwartego ognia i bezpośredniego światła słonecznego.
- Urządzenie należy montować wyłącznie na czystej, suchej i gładkiej powierzchni, aby zapewnić odpowiednią przyczepność.

1. Wybierz odpowiednie miejsce montażu.
2. Przymocuj urządzenie za pomocą samoprzylepnej podkładki.

Korzystanie z urządzenia

ⓘ **UWAGA**

- Urządzenie jest gotowe do użycia po zainstalowaniu baterii. Jeśli dioda LED nie zapala się po usunięciu izolacyjnej nakładki baterii, należy wymienić baterię. Szczegółowe informacje można znaleźć w sekcji Wymiana baterii.
- Urządzenie współpracuje z każdą platformą automatyki domowej obsługującą protokół BTHome. Szczegółowe informacje można znaleźć na http://bthome.io.

Dodawanie do chmury Shelly

Urządzenie można skonfigurować, sterować nim i monitorować za pośrednictwem usługi automatyki domowej Shelly w chmurze. Dostęp do usługi można uzyskać za pośrednictwem aplikacji Shelly Smart Control lub przeglądarki internetowej pod adresem https://control.shelly.cloud.

ⓘ **UWAGA**

- Aby korzystać z urządzenia z aplikacją Shelly Smart Control, potrzebujesz co najmniej jednego urządzenia Shelly Wi-Fi i Bluetooth (Gen2 lub nowszego) zasilanego na stałe, które działa jako brama Bluetooth podczas konfiguracji.
- Urządzenie można skonfigurować wyłącznie za pomocą aplikacji Shelly Smart Control.

Przed rozpoczęciem upewnij się, że masz:

- Aktywne urządzenie Shelly Gen2 lub nowsze na koncie Shelly Smart Control.
- Aktywna łączność Bluetooth na urządzeniu mobilnym.

1. Aby przejść do trybu parowania Bluetooth, naciśnij przycisk 4 razy. Dioda LED miga raz na dwie sekundy, wskazując tryb parowania przez Bluetooth przez jedną minutę.
2. Uruchom aplikację Shelly Smart Control, a następnie wybierz **⊕(Dodaj urządzenie)** > **ᛒ(Dodaj przez Bluetooth)**.
3. Postępuj zgodnie z instrukcjami w aplikacji, aby zakończyć konfigurację.

Więcej informacji na temat dostępnych funkcji Bluetooth można znaleźć w oficjalnej dokumentacji Shelly API pod adresem https://shelly-api-docs.shelly.cloud/
Więcej informacji na temat aplikacji Shelly Smart Control można znaleźć na stronie https://shelly.link/app-guide.

Dodawanie do Zigbee

1. Naciśnij przycisk 5 razy. Dioda LED miga na fioletowo dwa razy co 2 sekundy, sygnalizując tryb włączania Zigbee przez 1 minutę.
2. Postępuj zgodnie z instrukcjami swojego koordynatora Zigbee, aby zakończyć konfigurację.

ⓘ **UWAGA**
Aby uzyskać więcej informacji o tym, jak skonfigurować i obsługiwać urządzenie, odwiedź stronę bazy wiedzy: https://shelly.link/blu-motion-zb lub zeskanuj kod QR na końcu instrukcji.

Przywracanie ustawień fabrycznych

ⓘ **UWAGA**
Reset do ustawień fabrycznych usuwa wszystkie klucze parowania i przywraca urządzenie do domyślnych ustawień fabrycznych.
Urządzenie można zresetować na jeden z następujących sposobów:

- Wyjmij i włóż ponownie baterię, a następnie w ciągu 30 sekund naciśnij i przytrzymaj przycisk przez co najmniej 30 sekund.
- W aplikacji Shelly Smart Control przejdź do **Ustawienia** > **Przywracanie ustawień fabrycznych**.

Wymiana baterii

⚠ **OSTRZEŻENIE!**

- Zagrożenie oparzeniem chemicznym. Trzymaj baterie z dala od dzieci.
- Ten produkt zawiera baterię litowo-ogniwową na monety. Jeśli nowa lub używana bateria litowo-guzikowa/ogniwa monetowego zostanie połknięta lub dostanie się do organizmu, może spowodować poważne oparzenia wewnętrzne i może doprowadzić do śmierci w ciągu zaledwie 2 godzin.
- Zawsze należy całkowicie zabezpieczyć komorę baterii. Jeśli komora baterii nie zamyka się prawidłowo, należy zaprzestać użytkowania produktu, wyjąć baterie i trzymać go z dala od dzieci.
- Jeśli uważasz, że baterie mogły zostać połknięte lub umieszczone w jakiejkolwiek części ciała, natychmiast zwróć się o pomoc lekarską.

⚠ **UWAGA!**
Nie należy wymuszać rozładowania, ponownego ładowania, rozbierania, podgrzewania powyżej temperatury określonej przez producenta ani spalania! Może to spowodować obrażenia ciała w wyniku wycieku, wybuchu lub eksplozji, prowadzące do oparzeń chemicznych.

1. Otwórz urządzenie za pomocą płaskiego śrubokręta, jak pokazano na *rys. II*.
2. Wyjmij rozładowaną baterię.
3. Włóż nową baterię CR2477, tak aby biegun dodatni (**+**) był skierowany do góry.
4. Wsuń pokrywę baterii z tyłu urządzenia, aż zaskoczy na swoje miejsce.

Specyfikacje

Fizyczny

- Wymiary (wys. x szer. x gł.): 28 x 37 x 37 mm
- Waga: 28 g

Środowiskowy

- Temperatura otoczenia podczas pracy: od -20°C do 40°C / od -5°F do 105°F
- Wilgotność: od 30% do 70% wilgotności względnej

Elektryczny

- Zasilanie: 1 bateria 3 V (w zestawie)
- Typ baterii: CR2477
- Szacowana żywotność baterii: 5 lat

Bluetooth

- Pasmo RF: 2402–2480 MHz
- Maksymalna moc RF: < 4 dBm

Zigbee

- Pasmo RF: 2405–2480 MHz
- Maksymalna moc RF: < 8 dBm

Utylizacja i recykling

Nie wyrzucać produktu do odpadów domowych. Recykling produktu, aby zapobiec szkodom dla środowiska i zdrowia oraz promować ochronę zasobów. Wyrzuć produkt w odpowiednim punkcie zbiórki odpadów na własną odpowiedzialność.
Niektóre produkty elektroniczne mogą przechowywać dane osobowe. Użytkownik jest odpowiedzialny za usunięcie tych danych przed usunięciem Urządzenia. W celu usunięcia zresetuj Urządzenie do ustawień fabrycznych.

Utylizacja baterii

Nie wyrzucaj baterii do domowych śmieci ani nie spalaj ich. Baterie mogą wydzielać niebezpieczne związki lub spowodować pożar, jeśli nie zostaną zutylizowane w odpowiedni sposób.

Deklaracja zgodności

Niniejszym firma „ Shelly Europe Ltd. " oświadcza, że urządzenie radiowe typu „ Shelly BLU Motion ZB " jest zgodne z dyrektywą 2014/53/UE. Pełny tekst unijnej deklaracji zgodności jest dostępny pod następującym adresem internetowym: https://shelly.link/blu-motion-zb-doc.

Português

Guia do usuário e de segurança

Shelly BLU Motion ZB

Referido neste documento como *o dispositivo*.

Símbolos gráficos

⚠ Esta placa indica informações de segurança.
ⓘ Este sinal indica uma observação importante.

Informações de segurança

Para uma utilização segura e adequada, leia este guia e quaisquer documentos que o acompanhem. Guarde-os para futuras consultas.
Para evitar possíveis danos ou prejuízos materiais:

- Remova e recicle ou descarte imediatamente as baterias usadas, de acordo com as normas locais.
- Use somente uma bateria CR2477 de 3 V.
- Verifique se as baterias estão instaladas com a polaridade correta.
- Uso exclusivo em ambientes internos.
- Mantenha o dispositivo longe de umidade, fontes de calor, chamas e luz solar direta.
- Não tente reparar o dispositivo você mesmo.

Descrição do produto

Para uma visão geral do produto, consulte *fig. I*
A: Botão
B: Tampa da bateria
C: Almofada adesiva dupla face
D: Lente do sensor PIR e indicação LED
Shelly BLU Motion ZB É um sensor de movimento com medição de luminosidade integrada. Ele suporta comunicação Zigbee e Bluetooth e pode acionar automações como luzes, cenas ou notificações. A sensibilidade ao movimento e os limites de luminosidade são configuráveis. O dispositivo é alimentado por uma bateria CR2477.

Montagem

ⓘ **OBSERVAÇÃO**

- Escolha um local com vista desimpedida da área. Mantenha longe de umidade, fontes de calor, chamas e luz solar direta.
- Monte o dispositivo apenas em uma superfície limpa, seca e lisa para garantir uma adesão adequada.

1. Escolha um local de montagem adequado.
2. Fixe o dispositivo utilizando a almofada adesiva.

Utilizando o dispositivo

ⓘ **OBSERVAÇÃO**

- O dispositivo vem pronto para uso com a bateria instalada. Se o LED não acender após a remoção da aba isolante da bateria, substitua a bateria. Consulte o manual de instruções. Substituir a bateria Para mais detalhes, consulte a seção abaixo.
- O dispositivo funciona com qualquer plataforma de automação residencial que suporte o protocolo BTHome. Para mais detalhes, visite [link para o site]. http://bthome.io.

Adicionando o dispositivo ao Shelly Cloud

O Dispositivo pode ser configurado, controlado e monitorado por meio do serviço de automação residencial Shelly Cloud. Você pode acessar o serviço por meio do aplicativo Shelly Smart Control ou de um navegador da Web em https://control.shelly.cloud.

ⓘ **OBSERVAÇÃO**

- Para usar o Dispositivo com o aplicativo Shelly Smart Control, você precisa de pelo menos um dispositivo Shelly Wi-Fi e Bluetooth (Gen2 ou mais recente) com alimentação permanente, que atua como um gateway Bluetooth durante a configuração.
- O dispositivo só pode ser configurado através do aplicativo Shelly Smart Control.

Antes de começar, verifique se você tem:

- Um dispositivo Shelly Gen2 ativo ou mais recente em sua conta Shelly Smart Control.
- Conectividade Bluetooth ativa em seu dispositivo móvel.

1. Para entrar no modo de emparelhamento Bluetooth, pressione o botão 4 vezes. O LED pisca uma vez a cada dois segundos, indicando o modo de emparelhamento Bluetooth por um minuto
2. Inicie o aplicativo Shelly Smart Control e selecione **⊕(Adicionar dispositivo)** > **ᛒ(Adicionar via Bluetooth)**.
3. Siga as instruções no aplicativo para concluir a configuração.

Saiba mais sobre as características Bluetooth disponíveis na documentação oficial da API Shelly em https://shelly-api-docs.shelly.cloud.
Para obter mais detalhes sobre o aplicativo Shelly Smart Control, visite https://shelly.link/app-guide.

Adicionando ao Zigbee

1. Pressione o botão 5 vezes. O LED piscará em roxo duas vezes a cada 2 segundos, indicando o modo de inclusão Zigbee por 1 minuto.
2. Siga as instruções do seu coordenador Zigbee para concluir a configuração.

ⓘ **OBSERVAÇÃO**
Para mais informações sobre como configurar e controlar o dispositivo, consulte a página da base de conhecimento: https://shelly.link/blu-motion-zb ou digitalize o código QR no final do guia.

Redefinição de fábrica

ⓘ **OBSERVAÇÃO**
A reposição de fábrica elimina todas as chaves de emparelhamento e restaura o dispositivo para as definições de fábrica predefinidas.
Você pode redefinir o Dispositivo de uma das seguintes maneiras:

- Remova e reinsira a bateria e, em 30 segundos, pressione e segure o botão por pelo menos 30 segundos.
- Na aplicação Shelly Smart Control, aceda a **Definições** > **Reposição de fábrica**.

Substituir a bateria

⚠ **AVISO!**

- Risco de queimadura química. Mantenha as baterias longe do alcance das crianças.
- Este produto contém uma bateria de botão de lítio/célula tipo moeda. Se uma bateria de lítio/botão/moeda nova ou usada for engolida ou entrar no corpo, ela pode causar queimaduras internas graves e levar à morte em apenas 2 horas.
- Certifique-se sempre de que o compartimento das pilhas esteja completamente fechado. Se o compartimento das pilhas não fechar corretamente, pare de usar o produto, remova as pilhas e mantenha-o fora do alcance de crianças.
- Se você acha que as baterias podem ter sido engolidas ou colocadas dentro de qualquer parte do corpo, procure atendimento médico imediato.

⚠ **CUIDADO!**
Não descarregue, recarregue, desmonte, aqueça acima da temperatura especificada pelo fabricante, nem incinere! Fazer isso pode resultar em ferimentos devido a vazamento, explosão ou liberação de gases, causando queimaduras químicas.

1. Abra o dispositivo usando uma chave de fenda de lâmina plana, conforme mostrado em *Fig. II*.
2. Remova a bateria descarregada.
3. Insira uma nova bateria CR2477 com o polo positivo (**+**) virado para cima.
4. Deslize a tampa da bateria na parte traseira do dispositivo até que ela se encaixe no lugar.

Especificações

Físico

- Dimensões (A x L x P): 28 x 37 x 37 mm
- Peso: 28 g

Ambiental

- Temperatura ambiente de trabalho: -20°C a 40°C / -5°F a 105°F
- Umidade: 30% a 70% UR

Elétrica

- Alimentação: 1 bateria de 3 V (incluída)
- Tipo de bateria: CR2477
- Duração estimada da bateria: 5 anos

Bluetooth

- Banda de radiofrequência: 2402-2480 MHz
- Potência máxima de RF: < 4 dBm

Zigbee

- Banda de radiofrequência: 2405-2480 MHz
- Potência máxima de RF: < 8 dBm

Eliminação e reciclagem

Não descarte o produto no lixo doméstico. Recicle o produto para evitar danos ambientais e à saúde e promover a conservação de recursos. Descarte o produto em um ponto de coleta de lixo apropriado, sob sua própria responsabilidade. Alguns produtos eletrônicos podem armazenar dados pessoais. O usuário é responsável por excluir esses dados antes de descartar o dispositivo. Para exclusão, redefina o dispositivo para as configurações de fábrica.

Descarte de baterias

Não descarte as baterias no lixo doméstico nem as incinere. As baterias podem liberar compostos perigosos ou causar incêndio se não forem descartadas corretamente.

Declaração de conformidade

Por meio deste, Shelly Europe Ltd. declara que o tipo de equipamento de rádio Shelly BLU Motion ZB Está em conformidade com a Diretiva 2014/53/UE. O texto integral da declaração de conformidade da UE está disponível no seguinte endereço da Internet: https://shelly.link/blu-motion-zb-doc.

Română

Ghidul utilizatorului și de siguranță

Shelly BLU Motion ZB

Denumit în acest document „*Dispozitivul*".

Simboluri grafice

⚠ Acest semn indică informații de siguranță.
ⓘ Acest semn indică o notă importantă.

Informații privind siguranța

Pentru o utilizare sigură și corectă, citiți acest ghid și toate documentele însoțitoare. Păstrați-le pentru consultare ulterioară.
Pentru a evita posibile vătămări sau daune materiale:

- Scoateți și reciclați sau aruncați imediat bateriile descărcate, conform reglementărilor locale.
- Utilizați numai o baterie de 3 V CR2477.
- Asigurați-vă că bateriile sunt instalate cu polaritatea corectă.
- A se utiliza numai în interior.
- Păstrați dispozitivul departe de umiditate, surse de căldură, flăcări deschise și lumina directă a soarelui.
- Nu încercați să reparați singur dispozitivul.

Descrierea produsului

Pentru o prezentare generală a produsului, vezi *fig. I*
A: Buton
B: Capac baterie
C: Tampon adeziv dublu-față
D: Lentilă senzor PIR și indicator LED
Shelly BLU Motion ZB este un senzor de mișcare cu măsurare integrată a nivelului de lumină. Suportă comunicația Zigbee și Bluetooth și poate declanșa automatizări precum lumini, scene sau notificări. Sensibilitatea la mișcare și pragurile nivelului de lumină sunt configurabile. Dispozitivul este alimentat de o baterie CR2477.

Montare

ⓘ **NOTĂ**

- Alegeți o locație cu vedere clară asupra zonei. Feriți-vă de umiditate, surse de căldură, flăcări deschise și lumina directă a soarelui.
- Montați dispozitivul numai pe o suprafață curată, uscată și netedă pentru a asigura o aderență corespunzătoare.

1. Alegeți un loc de montare adecvat.
2. Atașați dispozitivul folosind tamponul adeziv.

Utilizarea dispozitivului

ⓘ **NOTĂ**

- Dispozitivul este gata de utilizare, cu bateria instalată. Dacă LED-ul nu se aprinde după îndepărtarea clemei izolatoare a bateriei, înlocuiți bateria. Consultați secțiunea Înlocuirea bateriei pentru detalii.
- Dispozitivul funcționează cu orice platformă de automatizare a casei care acceptă protocolul BTHome. Pentru detalii, vizitați http://bthome.io.

Adăugare la Shelly cloud

Dispozitivul poate fi configurat, controlat și monitorizat prin intermediul serviciului de automatizare a casei Shelly cloud. Puteți accesa serviciul prin aplicația Shelly Smart Control sau printr-un browser web la https://control.shelly.cloud.

ⓘ **NOTĂ**

- Pentru a utiliza dispozitivul cu aplicația Shelly Smart Control, aveți nevoie de cel puțin un dispozitiv Shelly Wi-Fi și Bluetooth (Gen2 sau mai nou) alimentat permanent, care acționează ca o poartă Bluetooth în timpul configurării.
- Dispozitivul poate fi configurat numai prin intermediul aplicației Shelly Smart Control.

Înainte de a începe, asigurați-vă că aveți:

- Un dispozitiv Shelly Gen2 sau mai nou activ în contul dvs. Shelly Smart Control.
- Conectivitate Bluetooth activă pe dispozitivul mobil.

1. Apăsați butonul de 4 ori. LED-ul clipește o dată la două secunde, indicând modul de asociere Bluetooth timp de un minut.
2. Porniți aplicația Shelly Smart Control, apoi selectați **⊕(Adăugați dispozitiv)** > **ᛒ(Adăugați prin Bluetooth)**.
3. Urmați instrucțiunile din aplicație pentru a finaliza configurarea.

Pentru mai multe detalii despre caracteristicile Bluetooth disponibile, vizitați documentația oficială API Shelly: https://shelly-api-docs.shelly.cloud.
Pentru mai multe detalii despre aplicația Shelly Smart Control, vizitați https://shelly.link/app-guide.

Adăugarea la Zigbee

1. Apăsați butonul de 5 ori. LED-ul clipește violet de două ori la fiecare 2 secunde, indicând modul de includere Zigbee timp de 1 minut.
2. Urmați instrucțiunile coordonatorului Zigbee pentru a finaliza configurarea.

ⓘ **NOTĂ**
Pentru mai multe informații despre configurarea și controlul dispozit