Robust LED Compact Pocket 10W 6500K 1000lm

INSTALLATION MANUAL | HANDLEIDING | ANLEITUNG | MANUEL

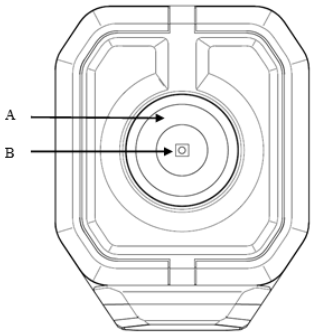

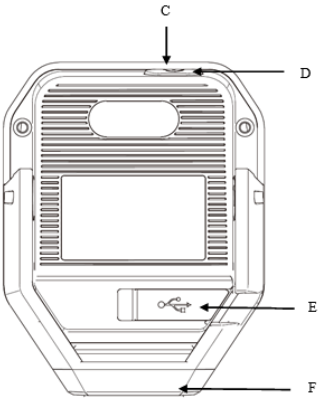

EN - MANUAL

Before installation please read the specifications to make sure that this product is suitable for the operating environment.

A. Main LED light
B. Spot LED
C. Battery status indicator
D. On/Off switch
E. USB-C charging socket witch cover cap
F. Magnet

Technical specifications

Battery	3.7V 2500mAh Lithium
Charging time	3.5 hours
Operating time	100%: 3h 50%: 6h 25%: 12h Spot: 10h
USB-C charging cable	1m (included)
Charging input	5V 1A
IP rating	IP65
Impact strength	IK08
Protection class	CLIII
Ambient temperature	-10~40°C

Charging

- Connect the USB cable to power bank, computer or adapter for charging.
- Fully charge before first use and use the included USB-C cable.
- When charging, the indicator lights are blinking. All 4 LEDs are green once fully charged.

Press ON-OFF switch

1. Spot LED ON
2. Main light 25%
3. Main light 50%
4. Main light 100%
5. OFF

If in any mode for over 5 seconds, the next press will turn off the light.

Warnings

- Suitable for indoor and outdoor use.
- Not suitable for use in extreme conditions (high temperatures and water).
- LED light source is not replaceable.
- Only charge the lamp in dry indoor location.
- Do not turn on the light when charging.
- Do not use a modified or damaged charger.
- Do not overcharge the lamp. Pull the power plug if nobody is around for a longer period.
- Recharge the lamp at least once every 3 months to prolong battery life.
- Only use certified USB adapters for charging (output 5V).
- Do not disassemble the lamp and do not replace the batteries.
- Do not use the lamp in immediate vicinity of inflammable materials or gases.
- Do not cover the product.
- Do not point the light directly in eyes.
- This device utilizes a rechargeable Lithium battery that can rupture, ignite and cause serious injury if being used improperly.

Maintenance

In order not to adversely affect the service life, it is advisable to clean the fixture on a regular basis. Only use a soft cloth and water. Avoid exposure to volatile chemical substances such as alcohol, petrol or pesticides.

Disposal

Electrical products may not be disposed of in the same way as normal household waste. Take the table lamp to a place where it can be recycled. Consult the local authorities or the seller for advice about collection and processing.

Warranty

The warranty period will begin on the day on which the product was purchased from Bailey and will end after 2 years. If a defect occurs within the warranty period as a consequence of material faults and/or manufacturing errors, Bailey will replace the product. The warranty does not cover consequential damage, nor will any call-out charges, transport costs or installation costs be reimbursed. The warranty does not apply if:

- There is no information, or there are no documents, referring to the date of purchase (invoice or delivery note).
- The model and/or serial number located on the product is unrecognizable (include photo of product sticker or imprint with specifications).
- The defect was caused by improper use of the product or use not as intended, or by use in extreme conditions or in conditions involving harmful substances.
- Damage to the product was caused by external factors.
- The fixture is modified.

Robust LED Compact Pocket 10W 6500K 1000lm

INSTALLATION MANUAL | HANDLEIDING | ANLEITUNG | MANUEL

NL - HANDLEIDING

Lees voor installatie de specificaties om te controleren of het product geschikt is voor gebruik in de huidige situatie.

A. Hoofd LED-licht
B. Spot LED
C. Batterijstatusindicator
D. Aan/uit- schakelaar
E. USB-C-oplaadaansluiting met afdekkap
F. Magneet

Technische specificaties

Batterij	3.7V 2500mAh Lithium
Oplaadtijd	3.5 uur
Bedrijfstijd	100%: 3u 50%: 6u 25%: 12u Spot: 10u
USB-C oplaadkabel	1m (inbegrepen)
Laadingang	5V 1A
Beschermingsgraad	IP65
Slagvastheid	IK08
Beschermingsklasse	CLIII
Omgevingstemperatuur	-10~40°C

Opladen

- Sluit de USB-kabel aan op de powerbank, computer of adapter om op te laden.
- Laad de batterij volledig op voor het eerste gebruik en gebruik de meegeleverde USB-C-kabel.
- Tijdens het opladen knipperen de indicatielampjes. Alle 4 LED's zijn groen zodra ze volledig zijn opgeladen.

Druk op de AAN-UIT-schakelaar

1. Spot LED AAN
2. Hoofdlicht 25%
3. Hoofdlicht 50%
4. Hoofdlicht 100%
5. UIT

Als u langer dan 5 seconden in een modus zit, schakelt de volgende keer dat u drukt het licht uit.

Waarschuwingen

- Geschikt voor binnen- en buitengebruik.
- Niet geschikt voor gebruik in extreme omstandigheden (hoge temperaturen en water).
- LED-lichtbron is niet vervangbaar.
- Laad de lamp alleen op in een droge binnenruimte.
- Doe het licht niet aan tijdens het opladen.
- Gebruik geen aangepaste of beschadigde oplader.
- Overlaad de lamp niet. Trek de stekker uit het stopcontact als er langere tijd niemand aanwezig is.
- Laad de lamp minstens één keer per 3 maanden op om de levensduur van de batterij te verlengen.
- Gebruik alleen gecertificeerde USB-adapters om op te laden (output 5V).
- Haal de lamp niet uit elkaar en vervang de batterijen niet.
- Gebruik de lamp niet in de directe nabijheid van ontvlambare materialen of gassen.
- Bedek het product niet.
- Licht het licht niet rechtstreeks in de ogen.
- Dit apparaat maakt gebruik van een oplaadbare lithiumbatterij die kan scheuren, ontbranden en ernstig letsel kan veroorzaken bij onjuist gebruik.

Onderhoud

Om de levensduur niet negatief te beïnvloeden is het raadzaam om het armatuur regelmatig schoon te maken. Gebruik hiervoor uitsluitend een zachte doek en water. Voorkom gebruik van vluchtige chemische vloeistoffen als alcohol, benzine of bestrijdingsmiddelen.

Milieu

Afval van elektrische producten mag niet op dezelfde manier behandeld worden als het gewone huishoudelijke afval. Breng het naar een plek waar het gerecycleerd kan worden. Raadpleeg de plaatselijke instanties of de verkoper voor adviezen over inzameling.

Garantie

De garantieperiode begint op de dag waarop het product bij Bailey is aangekocht en eindigt na 2 jaar. Indien er binnen de garantieperiode een defect optreedt als gevolg van materiaal- en/of fabricagefouten, zal Bailey het product vervangen. De garantie dekt niet de gevolgschade en tevens worden er geen eventuele voorrijkosten, verplaatsingskosten of installatiekosten vergoed. De garantie is niet van toepassing indien:

- Er geen gegevens of documenten zijn die verwijzen naar de aankoopdatum (factuur of afleverbon).
- Het model- en/of serienummer welke zich op het product bevindt onherkenbaar is (foto van productsticker of opdruk met specificaties).
- Het defect is veroorzaakt door onjuist of niet beoogd gebruik van het product of in extreme omstandigheden of omstandigheden waar zich schadelijke stoffen bevinden.
- Schade aan het product is veroorzaakt door factoren van buitenaf.
- Het armatuur is aangepast.

DE - HANDBUCH

Bitte lesen Sie das Beilage Informationsblatt vor der Installation aufmerksam durch, um sicherzustellen, dass das Produkt der Anwendung entspricht.

A. Haupt-LED-Licht
B. Spot LED
C. Akku-Zustandanzeige
D. Ein-/Ausschalter
E. USB-C Ladebuchse mit Adbeckkappe
F. Magnet

Technische Daten

Batterie	3.7V 2500mAh Lithium
Ladezeit	3.5 Stunden
Betriebsdauer	100%: 3 Std. 50%: 6 Std. 25%: 12 Std. Spot: 10 Std.
USB-C-Ladekabel	1m (Inklusive)
Ladeeingang	5V 1A
Schutzart	IP65
Schlagfestigkeit	IK08
Schutzklasse	CLIII
Umgebungstemperatur	-10~40°C

Laden

- Schließen Sie das USB-Kabel zum Aufladen an die Powerbank, den Computer oder den Adapter an.
- Laden Sie es vor dem ersten Gebrauch vollständig auf und verwenden Sie das mitgelieferte USB-C-Kabel.
- Während des Ladevorgangs blinken die Kontrollleuchten. Alle 4 LEDs leuchten grün, sobald der Akku vollständig aufgeladen ist.

Robust LED Compact Pocket 10W 6500K 1000lm

INSTALLATION MANUAL | HANDLEIDING | ANLEITUNG | MANUEL

Ein-/Ausschalter drücken

1. Spot-LED EIN
2. Hauptlicht 25%
3. Hauptlicht 50%
4. Hauptlicht 100%
5. AUS

Wenn sich ein beliebiger Modus länger als 5 Sekunden befindet, wird das Licht beim nächsten Drücken ausgeschaltet.

Warnungen

- Für den Innen- und Außengebrauch geeignet.
- Nicht geeignet für den Einsatz unter extremen Umständen (hohe Temperaturen und Wasser).
- Die LED-Leuchtmittel ist nicht austauschbar.
- Laden Sie die Lampe nur in trockenen Innenräumen auf.
- Schalten Sie das Licht während des Ladevorgangs nicht ein.
- Verwenden Sie kein modifiziertes oder beschädigtes Ladegerät.
- Überladen Sie die Lampe nicht. Ziehen Sie bei längerer Abwesenheit den Netzstecker.
- Um die Batterielebensdauer zu verlängern, laden Sie die Lampe mindestens alle 3 Monate auf.
- Verwenden Sie zum Laden nur zertifizierte USB-Adapter (Ausgang 5V).
- Bauen Sie die Lampe nicht auseinander und ersetzen Sie die Batterien nicht.
- Verwenden Sie die Lampe nicht in unmittelbarer Nähe von brennbaren Materialien oder Gasen.
- Decken Sie das Produkt nicht ab.
- Richten Sie das Licht nicht direkt in die Augen.
- Dieses Gerät verwendet eine wiederaufladbare Lithiumbatterie, die bei unsachgemäßer Verwendung platzen, sich entzünden und schwere Verletzungen verursachen kann.

Wartung

Um eine Beeinträchtigung der Lebensdauer zu verhindern, empfiehlt sich eine regelmäßige Reinigung der Leuchte. Dazu ausschließlich ein weiches Tuch und Wasser. Die Verwendung flüchtiger chemischer Flüssigkeiten wie Alkohol, Benzin oder Bekämpfungsmitteln ist zu vermeiden.

Entsorgung

Abfälle elektrischer Produkte und normale Haushaltsabfälle erfordern unterschiedliche Behandlungen. Sie sollten daher zur Wiederverwertung an einem entsprechenden Sammelpunkt abgegeben werden. Informationen über die Sammlung und Verarbeitung können bei den zuständigen Behörden oder der Verkaufsstelle eingeholt werden.

Garantie

Die Garantiezeit beginnt mit dem Tag des Produktkaufs (Kaufdatum), und endet nach 2 Jahre. Sollte während der Garantiezeit aufgrund von Material- und/oder Herstellungsfehlern ein Defekt auftreten, so wird Bailey das Produkt ersetzen. Die Garantie deckt nicht den Folgeschaden. Etwaige Anfahrtskosten, Reisekosten oder Installationskosten werden ebenfalls nicht ersetz. Der Garantieanspruch erlischt wenn:

- Es keine Angaben oder Dokumente gibt, aus denen das Kaufdatum hervorgeht (Rechnung oder Lieferschein).
- Die Modell- und/oder die Seriennummer auf dem Produkt nicht erkennbar ist/sind (Bild des Produktaufklebers oder des Aufdrucks mit Spezifikationen zusenden).
- Der Defekt durch falsche oder zweckwidrige Nutzung des Produktes oder durch Nutzung unter extremen Umständen oder in einer Umgebung, in der sich Schadstoffe befinden, verursacht wurde.
- Der Schaden am Produkt durch äußere Faktoren verursacht wurde;
- Die Leuchte wird modifiziert.

FR - MANUEL

Lire les caractéristiques techniques du produit avant de commencer l'installation, afin de vous assurer que le produit correspond à l'environnement dans lequel il sera utilisé.

A. Lumière LED
B. Spot LED
C. Indicateur d'état de la batterie
D. Interrupteur marche/arrêt
E. Prise de charge USB-C avec couvercle
F. Aimant

Spécifications techniques

Batterie	3.7V 2500mAh Lithium
Durée de charge	3.5 heures
Durée de fonctionnement	100%: 3h 50%: 6h 25%: 12h Spot: 10h
Câble de chargement USB-C	1m (inclus)
Entrée de charge	5V 1A
Indice de protection	IP65
Indice de protection contre les chocs	IK08
Classe de protection	CLIII
Température ambiante	-10~40°C

Chargement

- Connectez le câble USB à la banque d'alimentation, à l'ordinateur ou à l'adaptateur pour le chargement.
- Chargez complètement avant la première utilisation et utilisez le câble USB-C inclus.
- Lors de la charge, les voyants lumineux clignotent. Les 4 LED sont vertes une fois complètement chargées.

Appuyez sur l'interrupteur ON-OFF

1. Spot LED allumé
2. Éclairage principal 25%
3. Éclairage principal 50%
4. Éclairage principal 100%
5. Arrêt

Si vous êtes dans n'importe quel mode pendant plus de 5 secondes, la prochaine pression éteindra la lumière.

Avertissements

- A utiliser à l'intérieur comme à l'extérieur.
- Ne convient pas à une utilisation dans des conditions extrêmes (températures élevées et eau).
- La source de lumière LED n'est pas remplaçable.
- Chargez la lampe uniquement dans un endroit sec à l'intérieur.
- N'allumez pas la lumière lors de la charge.
- N'utilisez pas un chargeur modifié ou endommagé.
- Ne surchargez pas la lampe. Débranchez la prise d'alimentation si personne n'est là pendant une longue période.
- Rechargez la lampe au moins une fois tous les 3 mois pour prolonger la durée de vie de la batterie.
- Utilisez uniquement des adaptateurs USB certifiés pour le chargement (sortie 5V).
- Ne démontez pas la lampe et ne remplacez pas les piles.
- N'utilisez pas la lampe à proximité immédiate de matériaux ou de gaz inflammables.
- Ne couvrez pas le produit.
- Ne dirigez pas la lumière directement vers les yeux.
- Cet appareil utilise une pile au lithium rechargeable qui peut éclater, s'enflammer et causer des blessures graves si elle n'est pas utilisée.

Robust LED Compact Pocket 10W 6500K 1000lm

INSTALLATION MANUAL | HANDLEIDING | ANLEITUNG | MANUEL

Entretien
Pour éviter de réduire la durée de vie du luminaire, il est conseillé de le nettoyer régulièrement. Utiliser pour cela un chiffon doux et de l'eau. Éviter l'usage de liquides chimiques volatiles tels qu'alcool, essence de térébenthine ou produits phytosanitaires.

Environnement
Les déchets de produits électriques ne peuvent pas être traités de la même façon que les ordures ménagères. Portez-le à un point de recyclage. Demandez conseil à la déchetterie locale ou à votre revendeur pour connaître les conditions de collecte et de traitement.

Garantie
La garantie commence à la date de facturation du produit chez Bailey et prend fin après 2 ans. En cas de panne pendant la garantie à la suite d'un défaut matériel ou de fabrication, Bailey remplacera ce produit. La garantie ne couvre pas les dommages indirects et ne couvre pas les frais de déplacement ou d'installation éventuels. La garantie ne s'applique pas:

- En l'absence de documents attestant de la date d'achat (facture ou bon de livraison).
- Si le numéro du modèle ou le numéro de série présents sur le produit sont illisibles (prière d'envoyer lors de toute réclamation la photo de l'étiquette collée au dos du produit ou du texte en surimpression avec les spécifications).
- Si la panne fait suite à un usage inapproprié ou non prévu du produit, ou s'il est exposé à des conditions extrêmes ou à des substances nocives.
- Si le produit est endommagé par des facteurs extérieurs.
- Si le luminaire est modifié.

