CALEX SMART
HOLLAND

MULTI COLOR LED STRIP
20 METER

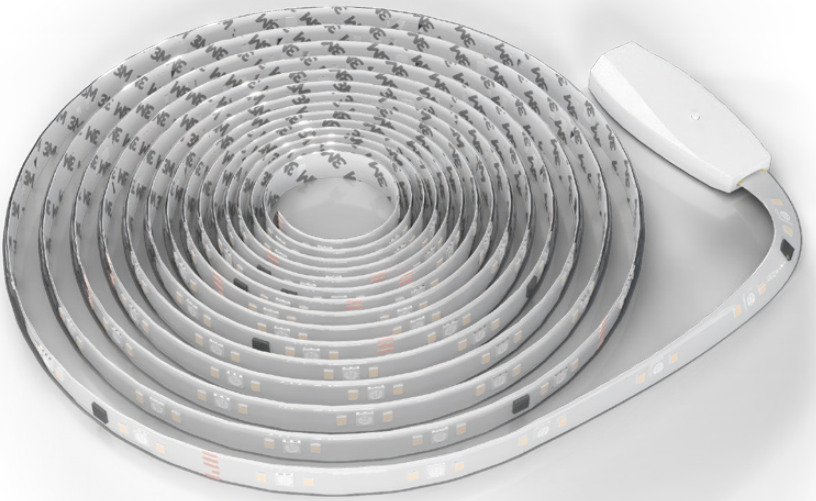

User Manual

DE Benutzerhandbuch
BG Ръководство за потребителя
CZ Uživatelská příručka
DK Brugervejledning
EE Kasutusjuhend
ES Manual del usuario
FI Käyttäjän käsikirja
FR Manuel d'utilisation
GR Εγχειρίδιο χρήστη
HR korisnički priručnik
HU Felhasználói kézikönyv
IT Manuale d'uso
LT Vartotojo vadovas
LV Lietotāja rokasgrāmata
NL Gebruikershandleiding
NO Brukerhåndbok
PL Podręcznik użytkownika
PT Manual do utilizador
RO Manual de utilizare
SE Användarmanual
SI Uporabniški priročnik
SK Používateľská príručka
TR Kullanıcı Kılavuzu

6101001300

EN User Manual	5	EU
DE Benutzerhandbuch	8	D
BG ръководство за потребителя	11	CZ
CZ Uživatelská příručka	14	BG
DK Brugervejledning	17	DK
EE Kasutusjuhend	20	EST
ES Manual del usuario	23	ES
FI Käyttäjän käsikirja	26	FIN
FR Manuel d'utilisation	29	F B
GR Εγχειρίδιο χρήστη	32	GR
HR Felhasználói kézikönyv	35	HR
HU Felhasználói kézikönyv	38	HU
IT Manuale d'uso	41	I
LT Vartotojo vadovas	44	LT
LV Lietotāja rokasgrāmata	47	LV
NL Gebruikershandleiding	50	NL B
NO Brukerhåndbok	53	N
PL Podręcznik użytkownika	56	PL
PT Manual do utilizador	59	PRT
RO Manual de utilizare	62	RO
SE Användarmanual	65	S
SI Uporabniški priročnik	68	SLO
SK Používateľská príručka	71	SK
TR Kullanıcı Kılavuzu	74	TR

Electro Cirkel Retail B.V.
Lyonstraat 29
3047 AJ Rotterdam
The Netherlands

Calex Smart Home UK Ltd.
20 Gresham Street London
EC2V 7JE United Kingdom

WWW.CALEX.EU





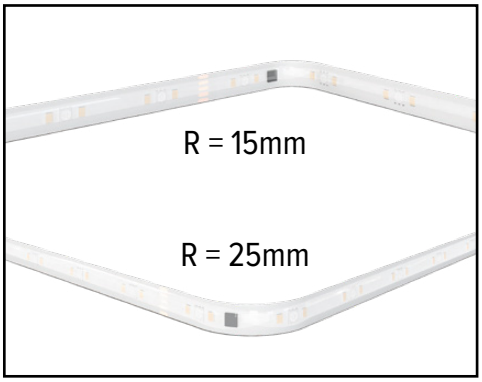



Radio equipment directive	
Wi-Fi	
Operating frequency band:	2.4 GHz
Antenna gain:	2.2 dBi
Max. radio transmission power:	≤20 dBm
Max. Wi-Fi range:	100 M
Bluetooth	
Channels:	0-39
Antenna gain:	2.2 dBi
Max. radio transmission power:	8.55 dBm

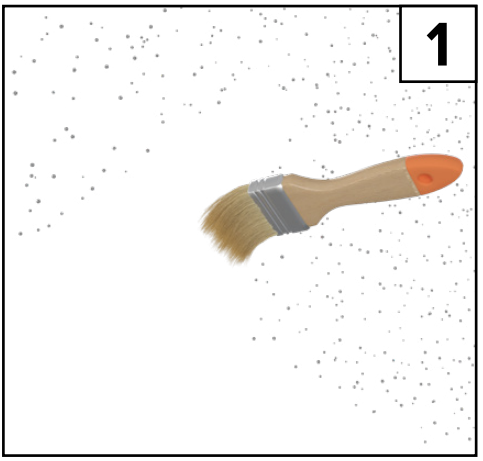
1

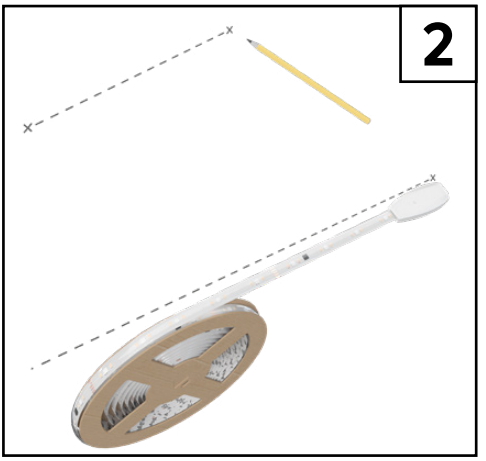
2

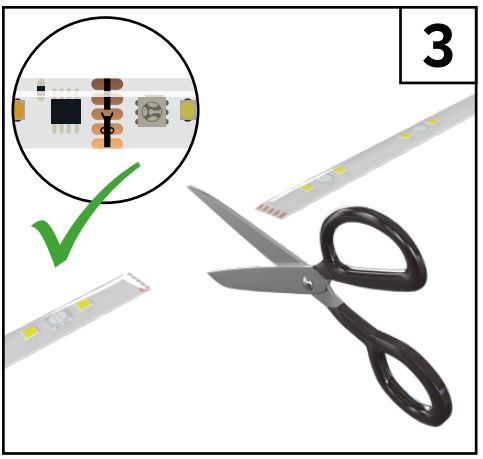
3

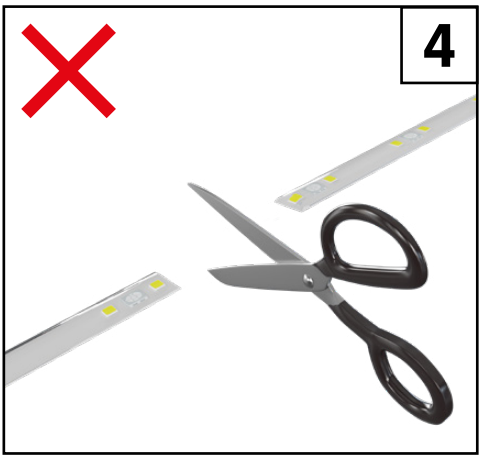
4

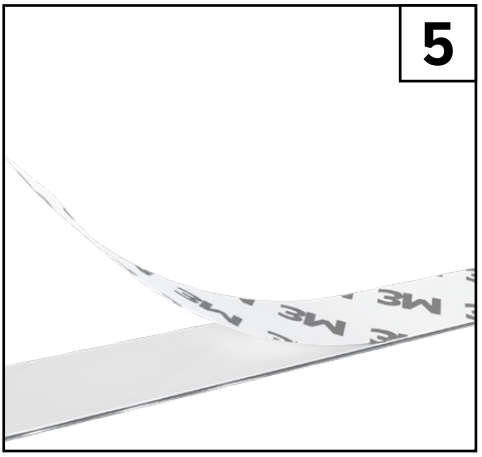
5

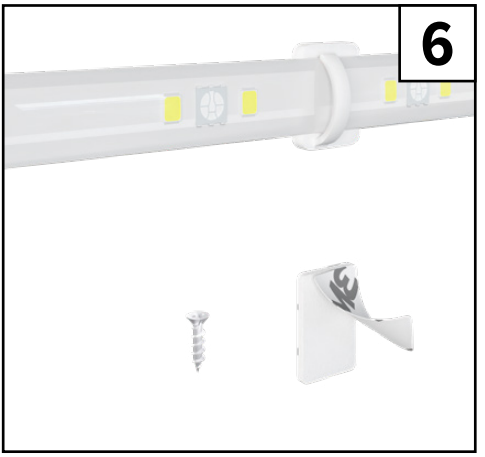
6

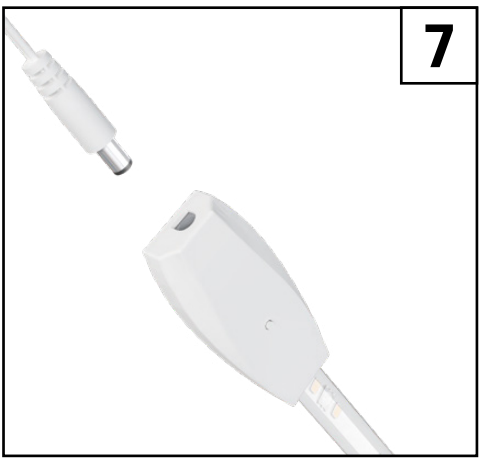
7

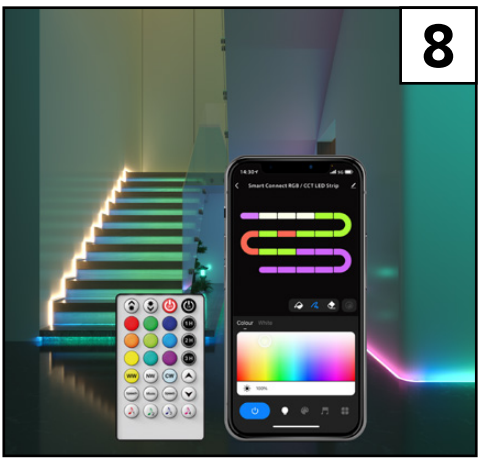
8

Safety

CE

Conformity with all relevant requirements of the EU directive.
To disconnect power: switch group off in fusebox.

If applicable:
Use this device only for its intended purpose;
Do not use this device if it is damaged or defective.
Choose a location for the product where there is no risk of the cable being stepped on or tripped over. Do not place any objects on the cable.
If this product is damaged, especially if the cable or fitting is damaged, this product must be switched off immediately. In this case, replacement is required;
Before replacing it, turn off the power and let it cool down to avoid electric shock or burns.
The adapter (if applicable) must be installed near the unit, must not be connected to another adapter, and must be easily accessible.
Products should only be used with the original adapter.
This product should only be opened by a qualified technician if maintenance is required.
Never perform repairs yourself.
If this product is passed on to third parties, manuals must be included.



Choking hazard. Because packaging materials can be swallowed or misused, there is a risk of choking or injury. Keep packaging materials away from children.

Warranty

Any changes and/or modifications to the product will void the warranty. We cannot accept liability for damage caused by improper use of the product. Go to help.calex.eu for more information.

Disclaimer

Designs and specifications are subject to change without notice. All logos, brands and product references used are trademarks or registered trademarks of their respective holders and are hereby acknowledged as such.

Explanation of sybols



Intended use: indoor

Recycling



This product is labelled with this crossed out wheel bin symbol in accordance with European Directive 2012/19/EU to indicate that it must not be disposed of with your other household waste. Due to the presence of hazardous substances, mixtures or components, electrical and electronic devices that are not subject to selective sorting are potentially dangerous to the environment and human health. Please check your local city office or waste disposal service for the return and recycling of this product.

Explanation Safety Classes

⏚ Safety class I: Metal parts of equipment that fall into this class are connected to an earth protection conductor. If the product has a plug, it must be connected to an earthed socket; products that require installation are equipped with a ground terminal and must therefore be earthed; connect the ground wire (yellow green vein) to the ⏚-marked terminal.

⧈ Safety Class II: This product or any part of it is double insulated and does not need to be connected to a grounded outlet.

◈ Safety Class III: Equipment in this group operates at an extra low voltage of less than 50 volts alternating current. For example, 24 volts.

The safety class is indicated on the product.

Explanation IP (Ingres Protection) Values

IP20 Protected against solid objects greater than 12mm. No protection against liquids.

IP44 Protected against solid objects greater than 1mm. Protection against vertical splashing water at an angle up to 60°.

IP54 Prevents ingress of dust sufficient to cause harm. Protection against vertical splashing water at an angle up to 60°.

IP65 Dust tight. No ingress of dust. Protected against powerful jets of water from all directions. Limited liquid entry.

Installation

Please read the Safety Instructions first

1. Clean the surface. The surface must be free of grease and dust.
2. Measure the desired lenght.
3-4. Cut to size. Ensure you cut according to the marking on the LED strip.
5-6. Use the adhesive edge on the backside of the LED strip and / or the clips to attach the LED strip to the surface and keep it in place.
7. Connect DC adapter to the LED strip.
8. Control the LED strip via the remote and / or app.

Pairing

Before you start adding this Calex Smart product, write down the name and password, including spaces and capital letters, of your Wi-Fi network. Make sure you have a strong Wi-Fi signal.

Note: This item only works on 2.4GHz WiFi network, not on 5GHz WiFi network. If you get a message that the product only works on 2.4 GHz networks, then you need to change your network's Wi-Fi frequency to 2.4 GHz in the settings menu of the router. Please contact your internet provider for this.

Setting up the Calex Smart app

1. Download the Calex Smart app app from the Google Play Store, the Apple Store or scan the QR code.



2. Open the app. Are you using the app for the first time? Then follow the instructions on the screen to create your account.

3. Turn the device on. Do you have bluetooth on your phone and is it turned on? Then a connection is made automatically. Can't connect automatically? Then add this device by touching the + (top right corner of the screen). Follow the prompts to complete the installation.

4. Reset: You may need to reset the product first. You do this by turning the lamp on / off / 3 times. The light(s) will start blinking. Then proceed with step 3.

For more information, see our website: www.calex.eu

Alle Übersetzungen in diesem Handbuch basieren auf dem englischen Originaltext.

Sicherheit

CE

Konformität mit allen relevanten Anforderungen der EU-Richtlinie.
So trennen Sie die Stromversorgung: Gruppe im Sicherungskasten ausschalten.

Falls zutreffend:
Verwenden Sie dieses Gerät nur für den vorgesehenen Zweck;
Verwenden Sie dieses Gerät nicht, wenn es beschädigt oder defekt ist.
Wählen Sie einen Standort für das Produkt, an dem keine Gefahr besteht, dass auf das Kabel getreten oder darüber gestolpert wird. Stellen Sie keine Gegenstände auf das Kabel.
Wenn dieses Produkt beschädigt ist, insbesondere wenn das Kabel oder die Armatur beschädigt sind, muss dieses Produkt sofort ausgeschaltet werden. In diesem Fall ist ein Austausch erforderlich;
Schalten Sie vor dem Austausch die Stromversorgung aus und lassen Sie es abkühlen, um Stromschläge oder Verbrennungen zu vermeiden.
Der Adapter (falls zutreffend) muss in der Nähe des Geräts installiert werden, darf nicht an einen anderen Adapter angeschlossen werden und muss leicht zugänglich sein.
Produkte sollten nur mit dem Originaladapter verwendet werden.
Dieses Produkt sollte nur von einem qualifizierten Techniker geöffnet werden, wenn eine Wartung erforderlich ist.
Führen Sie niemals selbst Reparaturen durch.



Erstickungsgefahr. Da Verpackungsmaterialien verschluckt oder missbraucht werden können, besteht Erstickungs- und Verletzungsgefahr. Bewahren Sie Verpackungsmaterialien außerhalb der Reichweite von Kindern auf.

Garantie
Jegliche Änderungen und/oder Modifikationen am Produkt führen zum Erlöschen der Garantie. Für Schäden, die durch unsachgemäßen Gebrauch des Produkts entstehen, übernehmen wir keine Haftung.
Weitere Informationen finden Sie unter help.calex.eu.

Haftungsausschluss
Designs und Spezifikationen können ohne vorherige Ankündigung geändert werden. Alle verwendeten Logos, Marken und Produktreferenzen sind Warenzeichen oder eingetragene Warenzeichen ihrer jeweiligen Inhaber und werden hiermit als solche anerkannt.

Symbolerklärung



Verwendungszweck: Innenbereich

Recycling



“Das nebenstehende Symbol einer durchgestrichenen Mülltonne auf Rädern zeigt an, dass dieses Gerät der Richtlinie 2012/19/EU unterliegt. Diese Richtlinie besagt, dass Sie dieses Gerät am Ende seiner Nutzungszeit nicht mit dem normalen Haushaltsmüll entsorgen dürfen, sondern in speziell eingerichteten Sammelstellen, Wertstoffhöfen oder Entsorgungsbetrieben abgeben müssen. Aufgrund des Vorhandenseins von gefährlichen Stoffen, Gemischen oder Komponenten können elektrische und elektronische Geräte, die nicht selektiv sortiert werden, eine Gefahr für die Umwelt und die menschliche Gesundheit darstellen. Diese Entsorgung ist für Sie kostenfrei. Schonen Sie die Umwelt und entsorgen Sie fachgerecht.

Beim Kauf eines Neugerätes haben Sie das Recht, das entsprechende Altgerät an Ihren Händler zurückzugeben. Händler von Elektro- und Elektronikgeräten mit einer Verkaufsfläche von mindestens 400 qm sowie Lebensmittelhändler mit einer Verkaufsfläche von mindestens 800 qm, die regelmäßig Elektro- und Elektronikgeräte verkaufen, sind außerdem verpflichtet, Altgeräte unentgeltlich zurückzunehmen, auch ohne dass ein Neugerät gekauft wird, wenn die Altgeräte in keiner Abmessung größer sind als 25 cm. Action bietet Ihnen Rücknahmemöglichkeiten direkt in den Filialen und Märkten an. Informieren Sie sich auch bei Ihrem Händler über die Rücknahmemöglichkeiten vor Ort.

Sofern Ihr Altgerät personenbezogene Daten enthält, sind Sie selbst für deren Löschung verantwortlich, bevor Sie es zurückgeben. Sofern dies ohne Zerstörung des Altgerätes möglich ist, entnehmen Sie die alten Batterien oder Akkus sowie Lampen bevor Sie das Altgerät zur Entsorgung zurückgeben und führen Sie sie einer separaten Sammlung zu. Bei fest eingebauten Akkus ist bei der Entsorgung darauf hinzuweisen, dass das Gerät einen Akku enthält. Weitere Möglichkeiten zur Entsorgung des ausgedienten Produkts erfahren Sie bei Ihrer Gemeinde- oder Stadtverwaltung.”

Erklärung Sicherheitsklassen

⏚ Sicherheitsklasse I: Metallteile von Geräten, die in diese Klasse fallen, sind an eine Erdungsschutzleitung angeschlossen

⧈ Sicherheitsklasse II: Dieses Produkt oder Teile davon sind doppelt isoliert und müssen nicht an eine geerdete Steckdose angeschlossen werden.

◈ Sicherheitsklasse III: Geräte dieser Gruppe arbeiten mit einer Kleinspannung von weniger als 50 Volt Wechselstrom. Zum Beispiel 24 Volt.

Die Sicherheitsklasse ist auf dem Produkt angegeben.

Erklärung IP (Ingress Protection) Werte

IP20 Geschützt gegen feste Objekte größer als 12 mm. Kein Schutz gegen Flüssigkeiten.

IP44 Geschützt gegen feste Objekte größer als 1 mm. Schutz gegen vertikales Spritzwasser in einem Winkel von bis zu 60°.

IP54 Verhindert das Eindringen von Staub, der Verletzungen verursachen kann. Schutz gegen vertikales Spritzwasser in einem Winkel von bis zu 60°.

IP65 Staubdicht. Kein Eindringen von Staub. Geschützt gegen starke Wasserstrahlen aus allen Richtungen. Begrenztes Eindringen von Flüssigkeiten.

Installation

Bitte lesen Sie zuerst die Sicherheitshinweise

1. Reinigen Sie die Oberfläche. Die Oberfläche muss fett- und staubfrei sein.
2. Messen Sie die gewünschte Länge.
3-4. Auf die richtige Größe zuschneiden. Achten Sie darauf, dass Sie entsprechend der Markierung auf dem LED-Streifen schneiden.
5-6. Verwenden Sie die Klebekante auf der Rückseite des LED-Streifens und/oder die Clips, um den LED-Streifen an der Oberfläche zu befestigen und an Ort und Stelle zu halten.
7. Schließen Sie den DC-Adapter an den LED-Streifen an.
8. Steuern Sie den LED-Streifen über die Fernbedienung und/oder App.

Koppeln

Bevor Sie mit dem Hinzufügen dieses Calex Smart-Produkts beginnen, notieren Sie sich den Namen und das Passwort Ihres WLAN-Netzwerks (einschließlich Leerzeichen und Großbuchstaben). Stellen Sie sicher, dass Sie ein starkes WLAN-Signal haben.

Hinweis: Dieses Produkt funktioniert nur in 2,4-GHz-WLAN-Netzwerken, nicht in 5-GHz-WLAN-Netzwerken. Wenn Sie die Meldung erhalten, dass das Produkt nur in 2,4-GHz-Netzwerken funktioniert, müssen Sie die WLAN-Frequenz Ihres Netzwerks im Einstellungsmenü des Routers auf 2,4 GHz ändern. Wenden Sie sich hierzu bitte an Ihren Internetanbieter.

Einrichten der Calex Smart-App.

Download on the App Store

ANDROID APP ON Google play

1. Laden Sie die Calex Smart-App aus dem Google Play Store oder dem Apple Store herunter oder scannen Sie den QR-Code.

2. Öffnen Sie die App. Verwenden Sie die App zum ersten Mal? Folgen Sie dann den Anweisungen auf dem Bildschirm, um Ihr Konto zu erstellen.

3. Schalten Sie das Gerät ein. Haben Sie Bluetooth auf Ihrem Telefon und ist es eingeschaltet? Dann wird automatisch eine Verbindung hergestellt. Sie können keine automatische Verbindung herstellen? Fügen Sie dieses Gerät hinzu, indem Sie auf das + (obere rechte Ecke des Bildschirms) tippen. Folgen Sie den Anweisungen, um die Installation abzuschließen.

4. Zurücksetzen: Möglicherweise müssen Sie das Produkt zuerst zurücksetzen. Schalten Sie dazu die Lampe 3-mal ein / aus. Die Lampe(n) beginnt/beginnen zu blinken. Fahren Sie dann mit Schritt 3 fort.

Weitere Informationen finden Sie auf unserer Website:
www.calex.eu

Всички преводи в това ръководство са базирани на оригиналния английски текст.

Безопасност

CE

Съответствие с всички приложими изисквания на директивата на ЕС.
За да изключите захранването: изключете групата в кутията с предпазители.

Ако е приложимо:
Използвайте това устройство само по предназначение;
Не използвайте това устройство, ако е повредено или дефектно.
Изберете място за продукта, където няма риск кабелът да бъде настъпен или спънат. Не поставяйте никакви предмети върху кабела.
Ако този продукт е повреден, особено ако кабелът или фитингът са повредени, този продукт трябва да се изключи незабавно. В този случай е необходима подмяна;
Преди да го смените, изключете захранването и го оставете да изстине, за да избегнете токов удар или изгаряния.
Адаптерът (ако е приложим) трябва да се инсталира близо до устройството, не трябва да се свързва с друг адаптер и трябва да бъде лесно достъпен.
Продуктите трябва да се използват само с оригиналния адаптер.
Този продукт трябва да се отваря само от квалифициран техник, ако е необходима поддръжка.
Никога не извършвайте ремонти сами.



Опасност от задавяне. Тъй като опаковъчните материали могат да бъдат погълнати или злоупотребени, съществува риск от задавяне или нараняване. Пазете опаковъчните материали далеч от деца.

Гаранция
Всички промени и/или модификации на продукта ще анулират гаранцията. Не поемаме отговорност за щети, причинени от неправилна употреба на продукта.
Отидете на help.calex.eu за повече информация.

Отказ от отговорност
Дизайнът и спецификациите подлежат на промяна без предупреждение. Всички използвани лога, марки и препратки към продукти са търговски марки или регистрирани търговски марки на съответните им притежатели и с настоящото се признават за такива.

Обяснение на символите



Предназначение: вътрешно

Рециклиране



Върху този продукт е поставен символ на зачертана с кръст кофа за боклук на колелца, в съответствие с Директива 2012/19/EU, с който се указва, че той не трябва да се обезврежда заедно с останалите битови отпадъци. Поради наличието на опасни вещества, смеси или компоненти електрическите и електронните устройства, които не подлежат на селективно сортиране, са потенциално опасни за околната среда и човешкото здраве. Моля, проверете в градската служба или в службата за обезвреждане на отпадъци на местно ниво за начина на връщане и рециклиране на този продукт.

Обяснение Класове на безопасност

- Клас на безопасност I: Металните части на оборудването, които попадат в този клас, са свързани към заземителен проводник
- Клас на безопасност II: Този продукт или част от него е с двойна изолация и не е необходимо да се свързва към заземен контакт.
- Клас на безопасност III: Оборудването в тази група работи при изключително ниско напрежение от по-малко от 50 волта променлив ток. Например 24 волта.

Класът на безопасност е посочен върху продукта.

Обяснение Стойности на IP (Ingres Protection).

IP20 Защитен срещу твърди предмети, по-големи от 12 mm. Без защита срещу течности.

IP44 Защитен срещу твърди предмети, по-големи от 1 mm. Защита срещу вертикални пръски вода под ъгъл до 60°.

IP54 Предотвратява навлизането на прах, достатъчно да причини вреда. Защита срещу вертикални пръски вода под ъгъл до 60°.

IP65 Прахоустойчив. Без проникване на прах. Защитен срещу мощни водни струи от всички посоки. Ограничено навлизане на течности.

Монтаж

Моля, първо прочетете Инструкциите за безопасност

1. Почистете повърхността. Повърхността трябва да е почистена от мазнини и прах.
2. Измерете желаната дължина.
3-4. Изрежете по размер. Уверете се, че сте изрязали според маркировката на LED лентата.
5-6. Използвайте залепващия ръб на гърба на LED лентата и/или щипките, за да прикрепите LED лентата към повърхността и да я задържите на място.
7. Свържете DC адаптер към LED лентата.
8. Управлявайте LED лентата чрез дистанционно и/или приложение.

Сдвояване

Преди да започнете да добавяте този продукт на Calex Smart, запишете името и паролата, включително интервали и главни букви, на вашата Wi-Fi мрежа. Уверете се, че имате силен Wi-Fi сигнал.

Забележка: Този елемент работи само на 2,4 GHz WiFi мрежа, не и на 5 GHz WiFi мрежа. Ако получите съобщение, че продуктът работи само в 2,4 GHz мрежи, тогава трябва да промените Wi-Fi честотата на вашата мрежа на 2,4 GHz в менюто с настройки на рутера. Моля, свържете се с вашия интернет доставчик за това.

Настройване на приложението Calex Smart

1. Изтеглете приложението Calex Smart от Google Play Store, Apple Store или сканирайте QR кода.

Download on the App Store

ANDROID APP ON Google play

2. Отворете приложението. Използвате ли приложението за първи път? След това следвайте инструкциите на екрана, за да създадете своя акаунт.

3. Включете устройството. Имате ли блутут на телефона си и включен ли е? След това автоматично се осъществява връзка. Не можете да се свържете автоматично? След това добавете това устройство, като докоснете + (горния десен ъгъл на екрана). Следвайте подканите, за да завършите инсталацията.

4. Нулиране: Може да се наложи първо да нулирате продукта. Правите това, като включите / изключите / 3 пъти лампата. Светлината(ите) ще започнат да мигат. След това продължете със стъпка 3.

За повече информация вижте нашия уебсайт:
www.calex.eu

Všechny překlady v této příručce vycházejí z původního anglického textu.

Bezpečnost

CE

Shoda se všemi příslušnými požadavky směrnice EU.
Odpojení napájení: vypněte skupinu v pojistkové skříni.

V případě potřeby:
Používejte toto zařízení pouze k určenému účelu;
Toto zařízení nepoužívejte, pokud je poškozené nebo vadné.
Vyberte pro výrobek takové místo, kde nehrozí riziko šlápnutí na kabel nebo zakopnutí o něj. Na kabel nepokládejte žádné předměty.
Pokud je tento výrobek poškozen, zejména pokud je poškozen kabel nebo armatura, musí být tento výrobek okamžitě vypnut. V tomto případě je nutná výměna;
Před výměnou vypněte napájení a nechte jej vychladnout, aby nedošlo k úrazu elektrickým proudem nebo popálení.
Adaptér (pokud je použit) musí být instalován v blízkosti jednotky, nesmí být připojen k jinému adaptéru a musí být snadno přístupný.
Produkty by měly být používány pouze s originálním adaptérem. Tento výrobek by měl otevřít pouze kvalifikovaný technik, pokud je nutná údržba.
Nikdy neprovádějte opravy sami.



Nebezpečí udušení. Protože obalové materiály mohou být spolknuty nebo zneužity, hrozí nebezpečí udušení nebo zranění. Uchovávejte obalové materiály mimo dosah dětí.

Záruka
Jakékoli změny a/nebo úpravy produktu ruší platnost záruky. Za škody způsobené nesprávným používáním výrobku nemůžeme převzít odpovědnost.
Další informace najdete na help.calex.eu.

Zřeknutí se odpovědnosti
Designy a specifikace se mohou bez upozornění změnit. Všechna použitá loga, značky a odkazy na produkty jsou ochrannými známkami nebo registrovanými ochrannými známkami jejich příslušných držitelů a jsou tímto uznávány jako takové.

Vysvětlení sybolů



Účel použití: vnitřní

Recyklace



Tento výrobek je v souladu s evropskou smernicí 2012/19/EU oznacen symbolem preškrtnutého odpadkového kontejneru, který upozornuje, že nesmí být likvidován spolecne s ostatním domovním odpadem. Elektrická a elektronická zarízení, která nepodléhají selektivnímu trídení, jsou kvuli prítomnosti nebezpecných látek, smesí nebo soucástí potenciálne nebezpecná pro životní prostredí a lidské zdraví. Ohledne zpetného odberu a recyklace tohoto výrobku se informujte na místním mestském úrade nebo u služby pro likvidaci odpadu.

Vysvětlení bezpečnostních tříd

- Bezpečnostní třída I: Kovové části zařízení, které spadají do této třídy, jsou připojeny k ochrannému vodiči
- Bezpečnostní třída II: Tento produkt nebo jakákoli jeho část má dvojitou izolaci a nemusí být připojen k uzemněné zásuvce
- Bezpečnostní třída III: Zařízení v této skupině pracuje při velmi nízkém napětí nižším než 50 voltů střídavého proudu. Například 24 voltů

Bezpečnostní třída je uvedena na výrobku.

Vysvětlení Hodnoty IP (Ingress Protection).

IP20 Chráněno proti pevným předmětům větším než 12 mm. Žádná ochrana proti kapalinám.
IP44 Ochrana proti pevným předmětům větším než 1 mm. Ochrana proti vertikální stříkající vodě pod úhlem až 60°.
IP54 Zabraňuje vnikání prachu dostatečného k poškození. Ochrana proti vertikální stříkající vodě pod úhlem až 60°.
IP65 Prachotěsný. Žádné vnikání prachu. Chráněno proti silným proudům vody ze všech směrů. Omezený vstup tekutin.

Instalace

Nejprve si přečtěte Bezpečnostní pokyny

1. Očistěte povrch. Povrch musí být zbaven mastnoty a prachu.
2. Změřte požadovanou délku.
3-4. Nakrájejte na velikost. Ujistěte se, že jste stříhali podle označení na LED pásku.
5-6. Použijte lepicí okraj na zadní straně LED pásku a / nebo klipy k připevnění LED pásku k povrchu a držte jej na místě.
7. Připojte DC adaptér k LED pásku.
8. Ovládejte LED pásek pomocí dálkového ovladače a/nebo aplikace.

Párování

Než začnete přidávat tento produkt Calex Smart, zapište si jméno a heslo vaší sítě Wi-Fi, včetně mezer a velkých písmen. Ujistěte se, že máte silný signál Wi-Fi.

Poznámka: Tato položka funguje pouze na 2,4GHz WiFi síti, nikoli na 5GHz WiFi síti. Pokud se zobrazí zpráva, že produkt funguje pouze v sítích 2,4 GHz, musíte v nabídce nastavení routeru změnit frekvenci sítě Wi-Fi na 2,4 GHz. Obraťte se na svého poskytovatele internetu.

Nastavení aplikace Calex Smart

1. Stáhněte si aplikaci Calex Smart z obchodu Google Play, Apple Store nebo naskenujte QR kód.

Download on the App Store

ANDROID APP ON Google play

2. Otevřete aplikaci. Používáte aplikaci poprvé? Poté postupujte podle pokynů na obrazovce a vytvořte si účet.

3. Zapněte zařízení. Máš v telefonu bluetooth a je zapnutý? Poté se automaticky vytvoří připojení. Nemůžete se připojit automaticky? Poté toto zařízení přidejte klepnutím na + (pravý horní roh obrazovky). Dokončete instalaci podle pokynů.

4. Reset: Možná budete muset nejprve resetovat produkt. Provedete to 3x zapnutím / vypnutím / lampou. Kontrolka(a) začnou blikat. Poté pokračujte krokem 3.

Pro více informací navštivte naše webové stránky:
www.calex.eu

Alle oversættelser i denne manual er baseret på den originale engelske tekst.

Sikkerhed

CE

Overensstemmelse med alle relevante krav i EU-direktivet.
For at afbryde strømmen: Sluk for gruppen i sikringsboksen.

Hvis relevant:
Brug kun denne enhed til dets tilsigtede formål;
Brug ikke denne enhed, hvis den er beskadiget eller defekt.
Vælg en placering til produktet, hvor der ikke er risiko for, at kablet trædes på eller snubles over. Anbring ikke genstande på kablet.
Hvis dette produkt er beskadiget, især hvis kablet eller fittingen er beskadiget, skal dette produkt straks slukkes. I dette tilfælde kræves udskiftning;
Før du udskifter den, skal du slukke for strømmen og lade den køle af for at undgå elektrisk stød eller forbrændinger.
Adapteren (hvis relevant) skal installeres i nærheden af enheden, må ikke tilsluttes en anden adapter og skal være let tilgængelig.
Produkter bør kun bruges med den originale adapter.
Dette produkt bør kun åbnes af en kvalificeret tekniker, hvis vedligeholdelse er påkrævet.
Udfør aldrig reparationer selv.



Kvælningsfare. Fordi emballagematerialer kan sluges eller misbruges, er der risiko for kvælning eller skade. Hold emballagemateriale væk fra børn.

Garanti

Eventuelle ændringer og/eller modifikationer af produktet vil ugyldiggøre garantien. Vi påtager os ikke ansvar for skader forårsaget af forkert brug af produktet.
Gå til help.calex.eu for mere information.

Ansvarsfraskrivelse

Design og specifikationer kan ændres uden varsel. Alle anvendte logoer, mærker og produktreferencer er varemærker eller registrerede varemærker tilhørende deres respektive indehavere og er hermed anerkendt som sådanne.

Forklaring af symboler



Tiltænkt brug: indendørs

Genbrug



Dette produkt er mærket med dette overstregede skraldespandsymbol i overensstemmelse med det europæiske direktiv 2012/19/EU for at indikere, at det ikke må bortska es sammen med andet husholdningsa ald. På grund af tilstedeværelsen af farlige sto er, blandinger eller komponenter er elektriske og elektroniske enheder, der ikke er genstand for selektiv sortering, potentielt farlige for miljøet og menneskers sundhed. Kontrollér venligst hos det lokale rådhus eller på genbrugspladsen for returnering og genbrug af dette produkt.

Forklaring Sikkerhedsklasser

- Sikkerhedsklasse I: Metaldele af udstyr, der falder ind under denne klasse, er forbundet til en jordbeskyttelsesleder
- Sikkerhedsklasse II: Dette produkt eller en del af det er dobbeltisoleret og behøver ikke at være tilsluttet en jordet stikkontakt.
- Sikkerhedsklasse III: Udstyr i denne gruppe fungerer ved en ekstra lav spænding på mindre end 50 volt vekselstrøm. For eksempel 24 volt.

Sikkerhedsklassen er angivet på produktet.

Forklaring IP (Ingress Protection) værdier

IP20 Beskyttet mod faste genstande større end 12 mm. Ingen beskyttelse mod væsker.
IP44 Beskyttet mod faste genstande større end 1 mm. Beskyttelse mod lodret vandsprøjt i en vinkel på op til 60°.
IP54 Forhindrer indtrængning af støv nok til at forårsage skade. Beskyttelse mod lodret vandsprøjt i en vinkel på op til 60°.
IP65 Støvtæt. Ingen indtrængning af støv. Beskyttet mod kraftige vandstråler fra alle retninger. Begrænset væskeindgang.

Installation

Læs venligst sikkerhedsinstruktionerne først

1. Rengør overfladen. Overfladen skal være fri for fedt og støv.
2. Mål den ønskede længde.
3-4. Klip til størrelse. Sørg for at skære i henhold til markeringen på LED-strimlen.
5-6. Brug den klæbende kant på bagsiden af LED-strimlen og/eller clipsene til at fastgøre LED-strimlen til overfladen og holde den på plads.
7. Tilslut DC-adapteren til LED-strimlen.
8. Styr LED-strimlen via fjernbetjeningen og/eller app.

Parring

Før du begynder at tilføje dette Calex Smart-produkt, skal du skrive navnet og adgangskoden ned, inklusive mellemrum og store bogstaver, på dit Wi-Fi-netværk. Sørg for, at du har et stærkt Wi-Fi-signal.

Bemærk: Dette element virker kun på 2,4 GHz WiFi-netværk, ikke på 5GHz WiFi-netværk. Hvis du får en besked om, at produktet kun virker på 2,4 GHz-netværk, så skal du ændre dit netværks Wi-Fi-frekvens til 2,4 GHz i indstillingsmenuen på routeren. Kontakt venligst din internetudbyder for dette.

Opsætning af Calex Smart-appen

1. Download Calex Smart appen fra Google Play Store, Apple Store eller scan QR-koden.

Download on the App Store

ANDROID APP ON Google play

2. Åbn appen. Bruger du appen for første gang? Følg derefter instruktionerne på skærmen for at oprette din konto.

3. Tænd for enheden. Har du bluetooth på din telefon og er den tændt? Derefter oprettes en forbindelse automatisk. Kan du ikke oprette forbindelse automatisk? Tilføj derefter denne enhed ved at trykke på + (øverste højre hjørne af skærmen). Følg vejledningen for at fuldføre installationen.

4. Nulstil: Du skal muligvis nulstille produktet først. Det gør du ved at tænde / slukke for lampen / 3 gange. Lyset(erne) begynder at blinke. Fortsæt derefter med trin 3.

For mere information, se vores hjemmeside: www.calex.eu

Kõik selle juhendi tõlked põhinevad ingliskeelsel originaaltekstil.

Ohutus

Vastavus kõikidele asjakohastele EL direktiivi nõuetele.
lahtiühendamiseks: lülitage grupp kaitsmekarbis välja.

Vajadusel:
Kasutage seda seadet ainult ettenähtud otstarbel;
Ärge kasutage seda seadet, kui see on kahjustatud või defektne.
Valige tootele koht, kus pole ohtu, et kaablile astutakse või selle otsa komistatakse. Ärge asetage kaablile mingeid esemeid.
Kui see toode on kahjustatud, eriti kui kaabel või liitmik on kahjustatud, tuleb see toode kohe välja lülitada. Sel juhul on vajalik asendamine;
Enne selle vahetamist lülitage toide välja ja laske sellel jahtuda, et vältida elektrilöögi või põletusi.
Adapter (kui see on olemas) tuleb paigaldada seadme lähedale, seda ei tohi ühendada teise adapteriga ja see peab olema kergesti ligipääsetav.
Tooteid tohib kasutada ainult originaaladapteriga.
Selle toote tohib avada ainult kvalifitseeritud tehnik, kui see vajab hooldust.
Ärge kunagi tehke ise remonti.



Lämbumisoht. Kuna pakkematerjale võib alla neelata või väärkasutada, on lämbumis- või vigastusoht. Hoidke pakkematerjalid lastele kättesaamatus kohas.

Garantii
Kõik toote muudatused ja/või modifikatsioonid tühistavad garantii. Me ei saa võtta vastutust kahjude eest, mis on põhjustatud toote ebaõigest kasutamisest.
Lisateabe saamiseks minge aadressile help.calex.eu.

Vastutusest loobumine
Kujundusi ja tehnilisi andmeid võidakse ette teatamata muuta. Kõik kasutatud logod, kaubamärgid ja tooteviited on nende vastavate omanike kaubamärgid või registreeritud kaubamärgid ja neid tunnustatakse käesolevaga.

Sümbolite selgitus

Kasutusotstarve: siseruumides

Taaskasutus



See toode on märgistatud läbikriipsutatud prügikasti sümboliga vastavalt Euroopa direktiivile 2012/19/EU, mis näitab, et seda ei tohi visata muude olmejäätmete hulka. Ohtlike ainete, segude või osade tõttu võivad sorteerimisele mittekuuluvad elektri- ja elektroonikaseadmed olla ohtlikud keskkonnale ja inimeste tervisele. Selle toote tagastamise ja ringlussevõtu osas võtke ühendust oma kohaliku linnavalitsuse või jäätmekäitlusteenistusega

Selgitus Ohutusklassid

- Ohutusklass I: Sellesse klassi kuuluvate seadmete metallosad on ühendatud maandusjuhtmega
- Ohutusklass II: see toode või mõni selle osa on topeltisolatsiooniga ja seda ei pea ühendama maandatud pistikupessa
- III ohutusklass: selle rühma seadmed töötavad eriti madalal pingel, mis on alla 50-voldise vahelduvvoolu. Näiteks 24 volti

Ohutusklass on märgitud tootele.

Selgitus IP (sissepääsukaitse) väärtused

IP20 Kaitstud tahkete esemete eest, mille läbimõõt on üle 12 mm. Puudub kaitse vedelike eest.
IP44 Kaitstud tahkete esemete eest, mille läbimõõt on üle 1 mm. Kaitse vertikaalse pritsmevee eest kuni 60° nurga all.
IP54 Väldib kahju tekitamiseks piisava tolmu sissepääsu. Kaitse vertikaalse pritsmevee eest kuni 60° nurga all.
IP65 Tolmukindel. Tolmu ei sisene. Kaitstud igast suunast tuleva võimsa veejuga eest. Piiratud vedeliku sissepääs.

Paigaldamine

Palun lugege esmalt läbi ohutusjuhised

1. Puhastage pind. Pind peab olema rasva- ja tolmuvaba.
2. Mõõtke soovitud pikkus.
3-4. Lõika mõõtu. Lõika kindlasti vastavalt LED-ribal olevale märgistusele.
5-6. Kasutage LED-riba tagaküljel olevat kleepuvat serva ja/või klambreid, et kinnitada LED-riba pinnale ja hoida seda paigal.
7. Ühendage alalisvooluadapter LED-ribaga.
8. Juhtige LED-riba kaugjuhtimispuldi ja/või rakenduse kaudu.

Sidumine

Enne selle Calex Smarti toote lisamist kirjutage üles oma Wi-Fi võrgu nimi ja parool, sealhulgas tühikud ja suured tähed. Veenduge, et teil oleks tugev WiFi-signaal.

Märkus. See üksus töötab ainult 2,4 GHz WiFi võrgus, mitte 5 GHz WiFi võrgus. Kui saate teate, et toode töötab ainult 2,4 GHz võrkudes, peate ruuteri seadete menüüs muutma oma võrgu Wi-Fi sageduseks 2,4 GHz. Selleks võtke ühendust oma Interneti-teenuse pakkujaga.

Rakenduse Calex Smart seadistamine

1. Laadige Google Play Store'ist, Apple Store'ist alla Calex Smarti rakendus või skannige QR-kood.

Download on the App Store

ANDROID APP ON Google play

2. Avage rakendus. Kas kasutate rakendust esimest korda? Seejärel järgige konto loomiseks ekraanil kuvatavaid juhiseid.

3. Lülitage seade sisse. Kas teie telefonis on Bluetooth ja kas see on sisse lülitatud? Seejärel luuakse ühendus automaatselt. Ei saa automaatselt ühendust luua? Seejärel lisage see seade, puudutades nuppu + (ekraani paremas ülanurgas). Installimise lõpuleviimiseks järgige juhiseid.

4. Lähtestamine: võib-olla peate esmalt toote lähtestama. Selleks lülitate lambi sisse / välja / 3 korda. Tuli(d) hakkavad vilkuma. Seejärel jätkake sammuga 3.

Lisateabe saamiseks vaadake meie veebisaiti: www.calex.eu

Todas las traducciones de este manual se basan en el texto original en inglés.

Seguridad

CE

Conformidad con todos los requisitos pertinentes de la directiva de la UE.
Para desconectar la energía: apague el grupo en la caja de fusibles.

Si corresponde:
Use este dispositivo solo para el propósito previsto;
No utilice este dispositivo si está dañado o defectuoso.
Elija una ubicación para el producto en la que no haya riesgo de que alguien pise el cable o tropiece con él. No coloque ningún objeto sobre el cable.
Si este producto está dañado, especialmente si el cable o el accesorio están dañados, debe apagarse inmediatamente. En este caso, es necesario reemplazarlo;
Antes de reemplazarlo, apague la alimentación y deje que se enfríe para evitar descargas eléctricas o quemaduras.
El adaptador (si corresponde) debe instalarse cerca de la unidad, no debe conectarse a otro adaptador y debe ser fácilmente accesible.
Los productos solo deben usarse con el adaptador original.
Este producto solo debe ser abierto por un técnico calificado si se requiere mantenimiento.
Nunca realice reparaciones usted mismo.



Peligro de asfixia. Los materiales de embalaje pueden tragarse o usarse de forma incorrecta, por lo que existe riesgo de asfixia o lesiones. Mantenga los materiales de embalaje fuera del alcance de los niños.

Garantía

Cualquier cambio o modificación del producto anulará la garantía. No nos hacemos responsables de los daños causados por un uso inadecuado del producto.
Visite help.calex.eu para obtener más información.

Aviso legal

Los diseños y las especificaciones están sujetos a cambios sin previo aviso. Todos los logotipos, marcas y referencias de productos utilizados son marcas comerciales o marcas registradas de sus respectivos propietarios y se reconocen como tales.

Explicación de los símbolos



Uso previsto: interior

Reciclaje



Este producto está etiquetado con el símbolo de un cubo de basura tachado de acuerdo con la Directiva Europea 2012/19/EU para indicar que no puede desecharse junto con los demás residuos domésticos. Debido a su contenido en sustancias, mezclas o componentes peligrosos, los aparatos eléctricos y electrónicos que no se clasifican de forma selectiva para su reciclado son potencialmente peligrosos para el medio ambiente y la salud humana. Consulte a su Ayuntamiento o a su servicio de recogida de residuos local para la devolución y el reciclaje del producto.

Explicación de las clases de seguridad

- Clase de seguridad I: Las partes metálicas de los equipos que pertenecen a esta clase están conectadas a un conductor de protección a tierra
- Clase de seguridad II: Este producto o cualquier parte de él tiene doble aislamiento y no necesita estar conectado a una toma de corriente con conexión a tierra.
- Clase de seguridad III: Los equipos de este grupo funcionan a un voltaje extra bajo de menos de 50 voltios de corriente alterna. Por ejemplo, 24 voltios.

La clase de seguridad se indica en el producto.

Explicación de los valores de IP (protección de ingreso)

IP20 Protegido contra objetos sólidos de más de 12 mm. Sin protección contra líquidos.
IP44 Protegido contra objetos sólidos de más de 1 mm. Protección contra salpicaduras de agua verticales en un ángulo de hasta 60°.
IP54 Evita la entrada de polvo suficiente para causar daños. Protección contra salpicaduras de agua verticales en un ángulo de hasta 60°.
IP65 Hermético al polvo. Sin entrada de polvo. Protegido contra chorros de agua potentes desde todas las direcciones. Entrada limitada de líquidos.

Instalación

Lea primero las instrucciones de seguridad

1. Limpie la superficie. La superficie debe estar libre de grasa y polvo.
2. Mida la longitud deseada.
3-4. Corte a la medida. Asegúrese de cortar de acuerdo con la marca en la tira de LED.
5-6. Use el borde adhesivo en la parte posterior de la tira de LED y/o los clips para fijar la tira de LED a la superficie y mantenerla en su lugar.
7. Conecte el adaptador de CC a la tira de LED.
8. Controle la tira de LED a través del control remoto y/o la aplicación.

Emparejamiento

Antes de comenzar a agregar este producto Calex Smart, escriba el nombre y la contraseña, incluidos los espacios y las letras mayúsculas, de su red Wi-Fi. Asegúrese de tener una señal Wi-Fi fuerte.

Nota: Este artículo solo funciona en redes Wi-Fi de 2,4 GHz, no en redes Wi-Fi de 5 GHz. Si recibe un mensaje que indica que el producto solo funciona en redes de 2,4 GHz, debe cambiar la frecuencia de Wi-Fi de su red a 2,4 GHz en el menú de configuración del enrutador. Comuníquese con su proveedor de Internet para esto.

Configuración de la aplicación Calex Smart

1. Descargue la aplicación Calex Smart desde Google Play Store, Apple Store o escanee el código QR.

Download on the App Store

ANDROID APP ON Google play

2. Abra la aplicación. ¿Está utilizando la aplicación por primera vez? Siga las instrucciones en pantalla para crear su cuenta.

3. Encienda el dispositivo. ¿Tiene Bluetooth en su teléfono y está encendido? Entonces se realiza una conexión automáticamente. ¿No puede conectarse automáticamente? Luego agregue este dispositivo tocando el + (esquina superior derecha de la pantalla). Siga las indicaciones para completar la instalación.

4. Restablecimiento: es posible que primero deba restablecer el producto. Para ello, encienda y apague la lámpara 3 veces. La(s) luz(es) comenzarán a parpadear. A continuación, continúe con el paso 3.

Para obtener más información, visite nuestro sitio web:
www.calex.eu

Kaikki tämän oppaan käännökset perustuvat alkuperäiseen englanninkieliseen tekstiin.

Turvallisuus

CE

Täyttää kaikki asiaankuuluvat EU-direktiivin vaatimukset.
Virran katkaiseminen: kytke ryhmä pois päältä sulakerasiassa.

Tarvittaessa:
Käytä tätä laitetta vain sen aiottuun tarkoitukseen;
Älä käytä tätä laitetta, jos se on vaurioitunut tai viallinen.
Valitse tuotteelle paikka, jossa ei ole vaaraa, että kaapelin päälle astutaan tai siihen kompastua. Älä aseta mitään esineitä kaapelin päälle.
Jos tämä tuote on vaurioitunut, erityisesti jos kaapeli tai liitin on vaurioitunut, tämä tuote on sammutettava välittömästi. Tässä tapauksessa vaihto on tarpeen;
Ennen kuin vaihdat sen, katkaise virta ja anna sen jäähtyä sähköiskun tai palovammojen välttämiseksi.
Sovitin (jos sellainen on) on asennettava lähelle yksikköä, sitä ei saa kytkeä toiseen sovittimeen ja siihen on oltava helposti saatavilla.
Tuotteita tulee käyttää vain alkuperäisen sovittimen kanssa.
Vain pätevä teknikko saa avata tämän tuotteen, jos se vaatii huoltoa.
Älä koskaan suorita korjauksia itse.



Tukehtumisvaara. Koska pakkausmateriaalit voidaan niellä tai käyttää väärin, on olemassa tukehtumis- tai loukkaantumisvaara. Pidä pakkausmateriaalit poissa lasten ulottuvilta.

Takuu
Tuotteeseen tehdyt muutokset ja/tai muutokset mitätöivät takuun. Emme voi ottaa vastuuta vahingoista, jotka ovat aiheutuneet tuotteen väärästä käytöstä.
Siirry osoitteeseen help.calex.eu saadaksesi lisätietoja.

Vastuuvapauslauseke
Mallit ja tekniset tiedot voivat muuttua ilman erillistä ilmoitusta. Kaikki käytetyt logot, tuotemerkit ja tuoteviitteet ovat vastaavien haltijoidensa tavaramerkkejä tai rekisteröityjä tavaramerkkejä, ja ne tunnustetaan sellaisiksi.

Symbolien selitykset



Käyttötarkoitus: sisätiloissa

Kierrätys



“Tämä tuote on merkitty Euroopan parlamentin ja neuvoston direktiivin 2012/19/EU mukaan jäteastialla, jonka yli on vedetty rasti. Tämä erilliskeräysmerkintä tarkoittaa, että tuotetta ei saa hävittää talousjätteen mukana. Vaarallisten aineiden, seosten tai komponenttien vuoksi sähkö- ja elektroniikkalaitteet, joita ei lajitella valikoivasti, voivat olla vaarallisia ympäristölle ja ihmisten terveydelle. Tietoja tuotteen kierrättämisestä saat paikallisilta viranomaisilta tai jätehuollosta. Den här produkten är märkt med en överkryssad soptunna i enlighet med EU-direktiv 2012/19/EU för att visa att den inte får slängas med ditt övriga hushållsavfall. P.g.a. förekomsten av farliga ämnen, blandningar eller beståndsdelar är elektriska och elektroniska produkter som inte genomgår källsortering potentiellt farliga för miljön och människors hälsa. Rådfråga ditt lokala kommunkontor eller den lokala avfallshanteringstjänsten om hur du ska återlämna och återvinna den här produkten.”

Selitys Turvaluokat

- Turvaluokka I: Tähän luokkaan kuuluvat laitteiden metalliosat on kytketty maadoitusjohtimeen
- Turvallisuusluokka II: Tämä tuote tai mikä tahansa sen osa on kaksoiseristetty, eikä sitä tarvitse kytkeä maadoitettuun pistorasiaan.
- Turvallisuusluokka III: Tämän ryhmän laitteet toimivat erittäin alhaisella, alle 50 voltin vaihtovirralla. Esimerkiksi 24 volttia.

Turvallisuusluokka on ilmoitettu tuotteessa.

Selitys IP (Ingress Protection) -arvot

IP20 Suojattu yli 12 mm:n kiinteiltä esineiltä. Ei suojaa nesteitä vastaan.
IP44 Suojattu yli 1 mm:n kiinteiltä esineiltä. Suojaus pystysuoralta roiskevedeltä jopa 60° kulmassa.
IP54 Estää vaurioita aiheuttavan pölyn pääsyn sisään. Suojaus pystysuoralta roiskevedeltä jopa 60° kulmassa.
IP65 Pölytiivis. Ei pölyn sisäänpääsyä. Suojattu kaikista suunnista tulevilta voimakkailta vesisuihkuilta. Rajoitettu nesteen sisäänpääsy.

Asennus

Lue turvaohjeet ensin

1. Puhdista pinta. Pinnan tulee olla rasvaton ja pölytön.
2. Mittaa haluttu pituus.
3-4. Leikkaa kokoon. Varmista, että leikkaat LED-nauhan merkinnän mukaisesti.
5-6. Käytä LED-nauhan takana olevaa liimareunaa ja/tai klipsiä kiinnittääksesi LED-nauhan pintaan ja pitämällä se paikallaan.
7. Liitä DC-sovitin LED-nauhaan.
8. Ohjaa LED-nauhaa kaukosäätimellä ja/tai sovelluksella.

Pariliitos

Ennen kuin aloitat tämän Calex Smart -tuotteen lisäämisen, kirjoita muistiin Wi-Fi-verkkosi nimi ja salasana, mukaan lukien välilyönnit ja isot kirjaimet. Varmista, että Wi-Fi-signaali on vahva.

Huomautus: Tämä kohde toimii vain 2,4 GHz:n WiFi-verkossa, ei 5 GHz:n WiFi-verkossa. Jos saat viestin, että tuote toimii vain 2,4 GHz verkoissa, sinun on vaihdettava verkkosi Wi-Fi-taajuus 2,4 GHz:iin reitittimen asetusvalikossa. Ota yhteyttä Internet-palveluntarjoajaasi tätä varten.

Calex Smart -sovelluksen määrittäminen

1. Lataa Calex Smart -sovellus Google Play Kaupasta, Apple Storesta tai skannaa QR-koodi.

Download on the App Store

ANDROID APP ON Google play

2. Avaa sovellus. Käytätkö sovellusta ensimmäistä kertaa? Luo sitten tili seuraamalla näytön ohjeita.

3. Kytke laite päälle. Onko puhelimessasi bluetooth ja onko se päällä? Sitten yhteys muodostetaan automaattisesti. Ei voi muodostaa yhteyttä automaattisesti? Lisää sitten tämä laite koskettamalla + (näytön oikea yläkulma). Suorita asennus loppuun noudattamalla ohjeita.

4. Nollaa: saatat joutua palauttamaan tuotteen alkuasetukset. Voit tehdä tämän kytkemällä lampun päälle / pois / 3 kertaa. Valot alkavat vilkkua. Jatka sitten vaiheesta 3.

Lisätietoja on verkkosivuillamme: www.calex.eu

Toutes les traductions de ce manuel sont basées sur le texte anglais original.

Sécurité

CE

Conformité à toutes les exigences pertinentes de la directive européenne.
Pour déconnecter l'alimentation : éteignez le groupe dans la boîte à fusibles.

Le cas échéant :
Utilisez cet appareil uniquement pour l'usage auquel il est destiné ;
N'utilisez pas cet appareil s'il est endommagé ou défectueux.
Choisissez un emplacement pour le produit où il n'y a aucun risque de piétinement ou de trébuchement sur le câble. Ne posez aucun objet sur le câble.
Si ce produit est endommagé, en particulier si le câble ou le raccord est endommagé, ce produit doit être immédiatement éteint. Dans ce cas, un remplacement est nécessaire ;
Avant de le remplacer, coupez l'alimentation et laissez-le refroidir pour éviter tout choc électrique ou brûlure.
L'adaptateur (le cas échéant) doit être installé à proximité de l'appareil, ne doit pas être connecté à un autre adaptateur et doit être facilement accessible.
Les produits ne doivent être utilisés qu'avec l'adaptateur d'origine.
Ce produit ne doit être ouvert que par un technicien qualifié si une maintenance est nécessaire.
N'effectuez jamais de réparations vous-même.



Risque d'étouffement. Les matériaux d'emballage pouvant être avalés ou mal utilisés, il existe un risque d'étouffement ou de blessure. Gardez les matériaux d'emballage hors de portée des enfants.

Garantie
Tout changement et/ou modification apporté au produit annulera la garantie. Nous ne pouvons accepter aucune responsabilité pour les dommages causés par une utilisation incorrecte du produit.
Rendez-vous sur help.calex.eu pour plus d'informations.

Avis de non-responsabilité
Les conceptions et les spécifications sont sujettes à modification sans préavis. Tous les logos, marques et références de produits utilisés sont des marques commerciales ou des marques déposées de leurs détenteurs respectifs et sont par la présente reconnus comme tels.

Explication des symboles



Utilisation prévue : intérieur

Recyclage





Ce produit est étiqueté avec ce symbole de poubelle barrée conformément à la directive européenne 2012/19/EU pour indiquer qu'il ne doit pas être éliminé avec vos autres déchets ménagers. En raison de la présence de substances, de mélanges ou de composants dangereux, les appareils électriques et électroniques qui ne sont pas soumis à un tri sélectif sont potentiellement dangereux pour l'environnement et la santé humaine. Veuillez consulter votre bureau municipal local ou votre service d'élimination des déchets pour plus de détails sur le retour et le recyclage de ce produit.

Explication Classes de sécurité

- Classe de sécurité I : les parties métalliques des équipements qui relèvent de cette classe sont connectées à un conducteur de protection de terre.
- Classe de sécurité II : ce produit ou l'une de ses parties est doublement isolé et n'a pas besoin d'être connecté à une prise de terre.
- Classe de sécurité III : les équipements de ce groupe fonctionnent à une tension très basse de moins de 50 volts en courant alternatif. Par exemple, 24 volts.

La classe de sécurité est indiquée sur le produit.

Explication des valeurs IP (Ingress Protection)

IP20 Protégé contre les corps solides supérieurs à 12 mm. Aucune protection contre les liquides.
IP44 Protégé contre les corps solides supérieurs à 1 mm. Protection contre les projections d'eau verticales à un angle allant jusqu'à 60°.
IP54 Empêche la pénétration de poussières suffisantes pour causer des dommages. Protection contre les projections d'eau verticales à un angle allant jusqu'à 60°.
IP65 Étanche à la poussière. Aucune pénétration de poussière. Protégé contre les jets d'eau puissants de toutes les directions. Entrée de liquide limitée.

Installation

Veuillez d'abord lire les consignes de sécurité

1. Nettoyez la surface. La surface doit être exempte de graisse et de poussière.
2. Mesurez la longueur souhaitée.
3-4. Coupez à la taille souhaitée. Assurez-vous de couper selon le marquage sur la bande LED.
5-6. Utilisez le bord adhésif au dos de la bande LED et/ou les clips pour fixer la bande LED à la surface et la maintenir en place.
7. Connectez l'adaptateur CC à la bande LED.
8. Contrôlez la bande LED via la télécommande et/ou l'application.

Appairage

Avant de commencer à ajouter ce produit Calex Smart, notez le nom et le mot de passe, y compris les espaces et les majuscules, de votre réseau Wi-Fi. Assurez-vous d'avoir un signal Wi-Fi puissant.

Remarque : cet élément ne fonctionne que sur un réseau Wi-Fi 2,4 GHz, pas sur un réseau Wi-Fi 5 GHz. Si vous recevez un message indiquant que le produit ne fonctionne que sur les réseaux 2,4 GHz, vous devez modifier la fréquence Wi-Fi de votre réseau sur 2,4 GHz dans le menu des paramètres du routeur. Veuillez contacter votre fournisseur d'accès Internet pour cela.

Configuration de l'application Calex Smart

1. Téléchargez l'application Calex Smart depuis le Google Play Store, l'Apple Store ou scannez le code QR.

Download on the App Store

ANDROID APP ON Google play

2. Ouvrez l'application. Vous utilisez l'application pour la première fois ? Suivez ensuite les instructions à l'écran pour créer votre compte.

3. Allumez l'appareil. Avez-vous le Bluetooth sur votre téléphone et est-il activé ? Une connexion est alors établie automatiquement. Vous ne parvenez pas à vous connecter automatiquement ? Ajoutez ensuite cet appareil en touchant le + (coin supérieur droit de l'écran). Suivez les instructions pour terminer l'installation.

4. Réinitialisation : Vous devrez peut-être d'abord réinitialiser le produit. Pour ce faire, allumez/éteignez la lampe/3 fois. La ou les lumières commenceront à clignoter. Passez ensuite à l'étape 3.

Pour plus d'informations, consultez notre site Web :
www.calex.eu

Όλες οι μεταφράσεις σε αυτό το εγχειρίδιο βασίζονται στο πρωτότυπο αγγλικό κείμενο.

Ασφάλεια

CE

Συμμόρφωση με όλες τις σχετικές απαιτήσεις της οδηγίας της Ε.Ε.
Για να αποσυνδέσετε το ρεύμα: απενεργοποιήστε την ομάδα στην ασφαλειοθήκη.

Εάν ισχύει:
Χρησιμοποιήστε αυτή τη συσκευή μόνο για τον προορισμό της.
Μη χρησιμοποιείτε αυτή τη συσκευή εάν είναι κατεστραμμένη ή ελαττωματική.
Επιλέξτε μια θέση για το προϊόν όπου δεν υπάρχει κίνδυνος να πατηθεί ή να σκοντάψει το καλώδιο. Μην τοποθετείτε αντικείμενα πάνω στο καλώδιο.
Εάν αυτό το προϊόν είναι κατεστραμμένο, ειδικά εάν το καλώδιο ή το εξάρτημα είναι κατεστραμμένο, αυτό το προϊόν πρέπει να απενεργοποιηθεί αμέσως. Σε αυτή την περίπτωση, απαιτείται αντικατάσταση.
Πριν την αντικαταστήσετε, κλείστε το ρεύμα και αφήστε το να κρυώσει για να αποφύγετε ηλεκτροπληξία ή εγκαύματα.
Ο προσαρμογέας (εάν υπάρχει) πρέπει να εγκατασταθεί κοντά στη μονάδα, δεν πρέπει να συνδέεται με άλλον προσαρμογέα και πρέπει να είναι εύκολα προσβάσιμος.
Τα προϊόντα πρέπει να χρησιμοποιούνται μόνο με τον αρχικό προσαρμογέα.
Αυτό το προϊόν θα πρέπει να ανοίγεται μόνο από εξειδικευμένο τεχνικό εάν απαιτείται συντήρηση.
Μην κάνετε ποτέ επισκευές μόνοι σας.



Κίνδυνος πνιγμού. Επειδή τα υλικά συσκευασίας μπορούν να καταποθούν ή να χρησιμοποιηθούν κακώς, υπάρχει κίνδυνος πνιγμού ή τραυματισμού. Κρατήστε τα υλικά συσκευασίας μακριά από παιδιά.

Εγγύηση
Οποιεσδήποτε αλλαγές ή/και τροποποιήσεις στο προϊόν ακυρώνουν την εγγύηση. Δεν μπορούμε να δεχθούμε ευθύνη για ζημιές που προκαλούνται από ακατάλληλη χρήση του προϊόντος.
Μεταβείτε στη διεύθυνση help.calex.eu για περισσότερες πληροφορίες.

Αρνηση
Τα σχέδια και οι προδιαγραφές υπόκεινται σε αλλαγές χωρίς προειδοποίηση. Όλα τα λογότυπα, τα εμπορικά σήματα και οι αναφορές προϊόντων που χρησιμοποιούνται είναι εμπορικά σήματα ή σήματα κατατεθέντα των αντίστοιχων κατόχων τους και αναγνωρίζονται ως τέτοια.

Επεξήγηση συμβόλων



Προβλεπόμενη χρήση: σε εσωτερικό χώρο

Ανακύκλωση



Αυτό το προϊόν έχει επισημανθεί με το σύμβολο του διαγραμμένου τροχήλατου κάδου απορριμμάτων σύμφωνα με την οδηγία 2012/19/EU, προκειμένου να υποδηλώνεται ότι το προϊόν δεν πρέπει να απορρίπτεται με τα υπόλοιπα οικιακά απόβλητά σας. Λόγω της παρουσίας επικίνδυνων ουσιών, μειγμάτων ή συστατικών, οι ηλεκτρικές και ηλεκτρονικές συσκευές που δεν υπόκεινται σε επιλεκτική διαλογή αποβλήτων είναι δυνητικά επικίνδυνες για το περιβάλλον και την ανθρώπινη υγεία. Εντοπίστε το τοπικό γραφείο της πόλης σας ή την υπηρεσία διάθεσης αποβλήτων για την ανάκτηση και ανακύκλωση αυτού του προϊόντος.

Επεξήγηση Τάξεις ασφαλείας

- Κατηγορία ασφαλείας I: Τα μεταλλικά μέρη του εξοπλισμού που εμπίπτουν σε αυτήν την κατηγορία συνδέονται με έναν αγωγό προστασίας γείωσης
- Κατηγορία ασφαλείας II: Αυτό το προϊόν ή οποιοδήποτε μέρος του είναι διπλά μονωμένο και δεν χρειάζεται να συνδεθεί σε γειωμένη πρίζα.
- Κατηγορία ασφαλείας III: Ο εξοπλισμός αυτής της ομάδας λειτουργεί με εξαιρετικά χαμηλή τάση μικρότερη από 50 βολτ εναλλασσόμενου ρεύματος. Για παράδειγμα, 24 βολτ.

Η κατηγορία ασφαλείας αναγράφεται στο προϊόν.

Επεξήγηση Τιμές IP (Ingres Protection).

IP20 Προστατεύεται από στερεά αντικείμενα άνω των 12 mm. Καμία προστασία από υγρά.

IP44 Προστατεύεται από στερεά αντικείμενα άνω του 1mm. Προστασία από κάθετο πιτσίλισμα νερού υπό γωνία έως 60°.

IP54 Αποτρέπει την είσοδο σκόνης αρκετή για να προκαλέσει βλάβη. Προστασία από κάθετο πιτσίλισμα νερού υπό γωνία έως 60°.

IP65 Στεγανό στη σκόνη. Καμία είσοδος σκόνης. Προστατεύεται από ισχυρούς πίδακες νερού από όλες τις κατευθύνσεις. Περιορισμένη είσοδος υγρών.

Εγκατάσταση

Διαβάστε πρώτα τις Οδηγίες Ασφαλείας

1. Καθαρίστε την επιφάνεια. Η επιφάνεια πρέπει να είναι απαλλαγμένη από λίπη και σκόνη.
2. Μετρήστε το επιθυμητό μήκος.
3-4. Κόψτε σε μέγεθος. Βεβαιωθείτε ότι έχετε κόψει σύμφωνα με τη σήμανση στη λωρίδα LED.
5-6. Χρησιμοποιήστε την αυτοκόλλητη άκρη στην πίσω πλευρά της λωρίδας LED ή/και των κλιπ για να στερεώσετε τη λωρίδα LED στην επιφάνεια και να τη διατηρήσετε στη θέση της.
7. Συνδέστε τον προσαρμογέα DC στη λωρίδα LED.
8. Ελέγξτε τη λωρίδα LED μέσω του τηλεχειριστηρίου ή/και της εφαρμογής.

Σύζευξη

Πριν ξεκινήσετε να προσθέτετε αυτό το προϊόν Calex Smart, σημειώστε το όνομα και τον κωδικό πρόσβασης, συμπεριλαμβανομένων των διαστημάτων και των κεφαλαίων γραμμάτων, του δικτύου Wi-Fi σας. Βεβαιωθείτε ότι έχετε ισχυρό σήμα Wi-Fi.

Σημείωση: Αυτό το στοιχείο λειτουργεί μόνο σε δίκτυο WiFi 2,4 GHz, όχι σε δίκτυο WiFi 5 GHz. Εάν λάβετε ένα μήνυμα ότι το προϊόν λειτουργεί μόνο σε δίκτυα 2,4 GHz, τότε πρέπει να αλλάξετε τη συχνότητα Wi-Fi του δικτύου σας σε 2,4 GHz στο μενού ρυθμίσεων του δρομολογητή. Επικοινωνήστε με τον πάροχο διαδικτύου για αυτό.

Ρύθμιση της εφαρμογής Calex Smart

1. Κάντε λήψη της εφαρμογής Calex Smart από το Google Play Store, το Apple Store ή σαρώστε τον κωδικό QR.

Download on the App Store

ANDROID APP ON Google play

2. Ανοίξτε την εφαρμογή. Χρησιμοποιείτε την εφαρμογή για πρώτη φορά; Στη συνέχεια, ακολουθήστε τις οδηγίες στην οθόνη για να δημιουργήσετε τον λογαριασμό σας.

3. Ενεργοποιήστε τη συσκευή. Έχετε bluetooth στο τηλέφωνό σας και είναι ενεργοποιημένο; Στη συνέχεια, μια σύνδεση γίνεται αυτόματα. Δεν μπορείτε να συνδεθείτε αυτόματα; Στη συνέχεια, προσθέστε αυτήν τη συσκευή αγγίζοντας το + (πάνω δεξιά γωνία της οθόνης). Ακολουθήστε τις οδηγίες για να ολοκληρώσετε την εγκατάσταση.

4. Επαναφορά: Ίσως χρειαστεί να επαναφέρετε πρώτα το προϊόν. Αυτό το κάνετε ενεργοποιώντας / απενεργοποιώντας τη λάμπα / 3 φορές. Οι λυχνίες θα αρχίσουν να αναβοσβήνουν. Στη συνέχεια προχωρήστε στο βήμα 3.

Για περισσότερες πληροφορίες, ανατρέξτε στον ιστότοπό μας: www.calex.eu

Svi prijevodi u ovom priručniku temelje se na izvornom engleskom tekstu.

Sigurnost

CE

Sukladnost sa svim relevantnim zahtjevima EU direktive.
Za odspajanje napajanja: isključite grupu u kutiji s osiguračima.

Ako je primjenjivo:
Koristite ovaj uređaj samo za namjeravanu svrhu;
Nemojte koristiti ovaj uređaj ako je oštećen ili neispravan.
Odaberite mjesto za proizvod gdje nema opasnosti da se kabel nagazi ili spotakne. Ne stavljajte nikakve predmete na kabel.
Ako je ovaj proizvod oštećen, osobito ako je kabel ili priključak oštećen, ovaj proizvod se mora odmah isključiti. U ovom slučaju potrebna je zamjena;
Prije nego što ga zamijenite, isključite napajanje i pustite da se ohladi kako biste izbjegli strujni udar ili opekline.
Adapter (ako je primjenjiv) mora biti instaliran u blizini jedinice, ne smije se spajati na drugi adapter i mora biti lako dostupan.
Proizvode treba koristiti samo s originalnim adapterom.
Ovaj proizvod smije otvoriti samo kvalificirani tehničar ako je potrebno održavanje.
Nikada nemojte sami obavljati popravke.



Opasnost od gušenja. Budući da se materijali za pakiranje mogu progutati ili zloupotrijebiti, postoji opasnost od gušenja ili ozljeda. Držite ambalažni materijal dalje od djece.

Jamstvo
Sve promjene i/ili preinake na proizvodu poništavaju jamstvo. Ne možemo prihvatiti odgovornost za štetu nastalu nepravilnom uporabom proizvoda. Idite na help.calex.eu za više informacija.

Odricanje
Dizajn i specifikacije podložni su promjenama bez prethodne najave. Svi korišteni logotipi, robne marke i reference proizvoda zaštitni su znakovi ili registrirani zaštitni znakovi njihovih vlasnika i ovime se kao takvi priznaju.

Objašnjenje simbola



Namjena: unutarnja

Recikliranje



U skladu s europskom Direktivom 2012/19/EU, ovaj proizvod označen je simbolom prekrižene kante za otpad koji označuje da se kanta ne smije odlagati s drugim otpadom iz kućanstva. Zbog prisutnosti opasnih tvari, smjesa ili komponenti, električni i elektronički uređaji koji ne podliježu selektivnom razvrstavanju potencijalno su opasni za okoliš i ljudsko zdravlje. U lokalnom gradskom uredu ili u službi za odlaganje otpada raspitajte se o povratu i recikliranju ovog proizvoda.

Objašnjenje Sigurnosne klase

- Sigurnosna klasa I: Metalni dijelovi opreme koji spadaju u ovu klasu spojeni su na zaštitni vodič uzemljenja
- Sigurnosna klasa II: Ovaj proizvod ili bilo koji njegov dio dvostruko je izoliran i ne mora se spajati na uzemljenu utičnicu
- Sigurnosna klasa III: Oprema u ovoj skupini radi na izuzetno niskom naponu manjem od 50 volti izmjenične struje. Na primjer, 24 volta

Sigurnosna klasa je naznačena na proizvodu.

Objašnjenje IP (Ingress Protection) vrijednosti

IP20 Zaštićeno od čvrstih predmeta većih od 12 mm. Nema zaštite od tekućina.
IP44 Zaštićen od čvrstih predmeta većih od 1 mm. Zaštita od vertikalnog prskanja vode pod kutom do 60°.
IP54 Sprječava ulazak prašine dovoljan da uzrokuje štetu. Zaštita od vertikalnog prskanja vode pod kutom do 60°.
IP65 Otporan na prašinu. Nema ulaska prašine. Zaštićen od snažnih mlazova vode iz svih smjerova. Ograničen unos tekućine.

Montaža

Prvo pročitajte Sigurnosne upute

1. Očistite površinu. Površina mora biti očišćena od masnoće i prašine.
2. Izmjerite željenu duljinu.
3-4. Izrežite na mjeru. Pazite da režete prema oznakama na LED traci.
5-6. Upotrijebite ljepljivi rub na stražnjoj strani LED trake i/ili kopče za pričvršćivanje LED trake na površinu i zadržite je na mjestu.
7. Spojite DC adapter na LED traku.
8. Upravljajte LED trakom putem daljinskog upravljača i/ili aplikacije.

Uparivanje

Prije nego počnete dodavati ovaj Calex Smart proizvod, zapišite naziv i lozinku, uključujući razmake i velika slova, vaše Wi-Fi mreže. Provjerite imate li jak Wi-Fi signal.

Napomena: Ova stavka radi samo na WiFi mreži od 2,4 GHz, a ne na WiFi mreži od 5 GHz. Ako dobijete poruku da proizvod radi samo na mrežama od 2,4 GHz, trebate promijeniti Wi-Fi frekvenciju vaše mreže na 2,4 GHz u izborniku postavki rutera. Obratite se svom pružatelju internetskih usluga za ovo.

Postavljanje aplikacije Calex Smart

1. Preuzmite aplikaciju Calex Smart iz trgovine Google Play, Apple Store ili skenirajte QR kod.

Download on the App Store

ANDROID APP ON Google play

2. Otvorite aplikaciju. Koristite li aplikaciju prvi put? Zatim slijedite upute na zaslonu za izradu računa.

3. Uključite uređaj. Imate li bluetooth na telefonu i je li uključen? Zatim se automatski uspostavlja veza. Ne možete se automatski povezati? Zatim dodajte ovaj uređaj dodirom na + (gornji desni kut zaslona). Slijedite upute za dovršetak instalacije.

4. Resetiranje: Možda ćete prvo morati resetirati proizvod. To činite tako da lampu uključite / isključite / 3 puta. Svjetlo(a) će početi treptati. Zatim nastavite s 3. korakom.

Za više informacija pogledajte našu web stranicu: www.calex.eu

A kézikönyvben található összes fordítás az eredeti angol szövegen alapul.

Biztonság

CE

Megfelel az EU irányelv összes vonatkozó követelményének.
Az áramellátás leválasztása: kapcsolja ki a csoportot a biztosítékdobozban.

Adott esetben:
Ezt a készüléket csak a rendeltetésének megfelelően használja;
Ne használja ezt a készüléket, ha az sérült vagy hibás.
Olyan helyet válasszon a terméknek, ahol nincs veszélye annak, hogy a kábelre rálépnek vagy megbotlik. Ne helyezzen semmilyen tárgyat a kábelre.
Ha ez a termék megsérül, különösen, ha a kábel vagy a szerelvény sérült, a terméket azonnal ki kell kapcsolni. Ebben az esetben csere szükséges;
Csere előtt kapcsolja ki a tápellátást, és hagyja kihűlni, hogy elkerülje az áramütést és az égési sérüléseket.
Az adaptert (ha van) az egység közelében kell elhelyezni, nem szabad másik adapterhez csatlakoztatni, és könnyen hozzáférhetőnek kell lennie.
A termékeket csak az eredeti adapterrel szabad használni.
Ezt a terméket csak szakképzett technikus nyithatja fel, ha karbantartásra van szükség.
Soha ne végezzen saját maga javításokat.



Fulladásveszély. Mivel a csomagolóanyagok lenyelhetők vagy helytelenül használhatók, fennáll a fulladás vagy sérülés veszélye. A csomagolóanyagokat tartsa távol a gyermekektől.

Garancia
A termék bármilyen változtatása és/vagy módosítása érvényteleníti a garanciát. A termék nem rendeltetésszerű használatából eredő károkért felelősséget nem tudunk vállalni.
További információért látogasson el a help.calex.eu oldalra.

Jogi nyilatkozat
A tervek és a specifikációk előzetes értesítés nélkül változhatnak. Minden felhasznált logó, márka és termékreferencia a megfelelő tulajdonosának védjegye vagy bejegyzett védjegye, és ezennel elismerjük.

A szimbólumok magyarázata



Felhasználási terület: beltéri

Újrafeldolgozás



A 2012/19/EU irányelvvel összhangban ennek a terméknek a címkéje egy áthúzott kerekes hulladékgyűjtőt ábrázol, amit azt jelzi, hogy a termék nem kerülhet a háztartási hulladék közé. A szelektív válogatásnak alá nem vetett elektromos és elektronikus készülékek a veszélyes anyagok, keverékek vagy alkotóelemek miatt potenciálisan veszélyesek lehetnek a környezetre és az emberi egészségre. A jelen termék leadásával és újrahasznosításával kapcsolatban érdeklődjön helyi önkormányzatánál, vagy hulladékgazdálkodási szolgáltatójánál.

Magyarázat Biztonsági osztályok

⏚ I. biztonsági osztály: A berendezések ebbe az osztályba tartozó fémalkatrészei földelésvédő vezetékkel vannak összekötve

⧈ II. biztonsági osztály: Ez a termék vagy bármely része kettős szigetelésű, és nem szükséges földelt aljzathoz csatlakoztatni.

◈ III. biztonsági osztály: Az ebbe a csoportba tartozó berendezések rendkívül alacsony, 50 V-nál kisebb váltóáram mellett működnek. Például 24 volt.

A biztonsági osztály a terméken van feltüntetve.

Magyarázat IP (Ingres Protection) értékek

IP20 12 mm-nél nagyobb szilárd tárgyak ellen védett. Nincs védelem a folyadékok ellen.

IP44 1 mm-nél nagyobb szilárd tárgyak ellen védett. Függőleges fröccsenő víz elleni védelem akár 60°-os szögben.

IP54 Megakadályozza a kárt okozó por bejutását. Függőleges fröccsenő víz elleni védelem akár 60°-os szögben.

IP65 Porálló. Nincs por behatolása. Minden irányból erős vízsugár ellen védett. Korlátozott folyadékbevitel.

Telepítés

Kérjük, először olvassa el a Biztonsági utasításokat

1. Tisztítsa meg a felületet. A felületnek zsír- és pormentesnek kell lennie.
2. Mérje meg a kívánt hosszúságot.
3-4. Méretre vágva. Ügyeljen arra, hogy a LED szalagon lévő jelölés szerint vágjon.
5-6. Használja a LED szalag hátoldalán lévő ragasztószegélyt és/vagy a klipszeket a LED szalag felülethez való rögzítéséhez és a helyén tartásához.
7. Csatlakoztassa a DC adaptert a LED szalaghoz.
8. A LED szalag vezérlése a távirányítón és/vagy az alkalmazáson keresztül.

Párosítás

Az Calex Smart termék hozzáadásának megkezdése előtt írja le a Wi-Fi hálózat nevét és jelszavát, beleértve a szóközöket és a nagybetűket is. Győződjön meg róla, hogy erős a Wi-Fi jel.

Megjegyzés: Ez az elem csak 2,4 GHz-es WiFi hálózaton működik, 5 GHz-es WiFi hálózaton nem. Ha azt az üzenetet kapja, hogy a termék csak 2,4 GHz-es hálózatokon működik, akkor az útválasztó beállítási menüjében módosítania kell a hálózat Wi-Fi frekvenciáját 2,4 GHz-re. Ehhez forduljon internetszolgáltatójához.

Az Calex Smart alkalmazás beállítása

1. Töltse le az Calex Smart alkalmazást a Google Play Áruházból vagy az Apple Store-ból, vagy olvassa be a QR-kódot.

Download on the App Store

ANDROID APP ON Google play

2. Nyissa meg az alkalmazást. Először használja az alkalmazást? Ezután kövesse a képernyőn megjelenő utasításokat a fiók létrehozásához.

3. Kapcsolja be a készüléket. Bluetooth van a telefonodon és be van kapcsolva? Ezután automatikusan létrejön a kapcsolat. Nem tud automatikusan csatlakozni? Ezután adja hozzá ezt az eszközt a + (a képernyő jobb felső sarkában) megérintésével. Kövesse az utasításokat a telepítés befejezéséhez.

4. Visszaállítás: Előfordulhat, hogy először alaphelyzetbe kell állítania a terméket. Ezt úgy teheti meg, hogy a lámpát háromszor kapcsolja be / ki /. A jelzőfény(ek) villogni kezd(nek). Ezután folytassa a 3. lépéssel.

További információért látogasson el weboldalunkra: www.calex.eu

Tutte le traduzioni presenti nel presente manuale si basano sul testo originale in inglese.

Sicurezza

CE

Conformità a tutti i requisiti pertinenti della direttiva UE.
Per interrompere l'alimentazione: spegnere il gruppo nella scatola dei fusibili.

Se applicabile:
Utilizzare questo dispositivo solo per lo scopo previsto;
Non utilizzare questo dispositivo se è danneggiato o difettoso.
Scegliere un luogo per il prodotto in cui non vi sia il rischio che il cavo venga calpestato o inciampato. Non posizionare alcun oggetto sul cavo.
Se questo prodotto è danneggiato, in particolare se il cavo o il raccordo sono danneggiati, questo prodotto deve essere spento immediatamente. In questo caso, è necessaria la sostituzione;
Prima di sostituirlo, spegnere l'alimentazione e lasciarlo raffreddare per evitare scosse elettriche o ustioni.
L'adattatore (se applicabile) deve essere installato vicino all'unità, non deve essere collegato a un altro adattatore e deve essere facilmente accessibile.
I prodotti devono essere utilizzati solo con l'adattatore originale.
Questo prodotto deve essere aperto solo da un tecnico qualificato se è richiesta la manutenzione.
Non eseguire mai riparazioni da soli.



Rischio di soffocamento. Poiché i materiali di imballaggio possono essere ingeriti o utilizzati in modo improprio, vi è il rischio di soffocamento o lesioni. Tenere i materiali di imballaggio lontano dalla portata dei bambini.

Garanzia
Eventuali cambiamenti e/o modifiche al prodotto invalideranno la garanzia. Non possiamo accettare responsabilità per danni causati da un uso improprio del prodotto.
Vai su help.calex.eu per maggiori informazioni.

Esclusione di responsabilità
I design e le specifiche sono soggetti a modifiche senza preavviso. Tutti i loghi, i marchi e i riferimenti ai prodotti utilizzati sono marchi commerciali o marchi registrati dei rispettivi titolari e sono qui riconosciuti come tali.

Spiegazione dei simboli



Uso previsto: interno

Riciclaggio



Il simbolo del cassonetto barrato riportato sull'apparecchiatura indica che questo prodotto non deve essere smaltito con i normali rifiuti domestici. I dispositivi elettronici ed elettrici non inclusi in un processo di riciclo sono potenzialmente pericolosi per l'ambiente e la salute umana a causa della presenza di sostanze pericolose. Si prega di smaltire l'apparecchiatura in modo responsabile presso centri idonei di raccolta differenziata o di consegnarla al rivenditore seguendo una delle seguenti modalità:

- nel caso di apparecchiature di piccolissime dimensioni (dimensioni esterne inferiori a 25 cm), consegna gratuita senza obbligo di acquisto nei negozi con superficie di vendita di apparecchiature elettriche ed elettroniche superiore ai 400 mq (modalità "uno contro zero"). Per i negozi con superficie inferiore tale modalità è facoltativa.
- nel caso di apparecchiature di dimensioni esterne superiori a 25 cm, consegna gratuita al rivenditore all'atto dell'acquisto di un prodotto equivalente (modalità "uno contro uno").

Spiegazione Classi di sicurezza

⏚ Classe di sicurezza I: le parti metalliche dell'apparecchiatura che rientrano in questa classe sono collegate a un conduttore di protezione di terra

⧈ Classe di sicurezza II: questo prodotto o qualsiasi sua parte è dotato di doppio isolamento e non necessita di essere collegato a una presa di terra.

◈ Classe di sicurezza III: l'apparecchiatura di questo gruppo funziona a una tensione extra bassa inferiore a 50 volt di corrente alternata. Ad esempio, 24 volt.

La classe di sicurezza è indicata sul prodotto.

Spiegazione dei valori IP (Ingress Protection)

IP20 Protetto contro oggetti solidi superiori a 12 mm. Nessuna protezione contro i liquidi.

IP44 Protetto contro oggetti solidi superiori a 1 mm. Protezione contro spruzzi d'acqua verticali con un'angolazione fino a 60°.

IP54 Impedisce l'ingresso di polvere sufficiente a causare danni. Protezione contro spruzzi d'acqua verticali con un'angolazione fino a 60°.

IP65 A tenuta di polvere. Nessun ingresso di polvere. Protetto contro potenti getti d'acqua da tutte le direzioni. Ingresso limitato di liquidi.

Installazione

Leggere prima le istruzioni di sicurezza

1. Pulire la superficie. La superficie deve essere priva di grasso e polvere.
2. Misurare la lunghezza desiderata.
3-4. Tagliare a misura. Assicurarsi di tagliare in base alla marcatura sulla striscia LED.
5-6. Utilizzare il bordo adesivo sul retro della striscia LED e/o le clip per fissare la striscia LED alla superficie e tenerla in posizione.
7. Collegare l'adattatore CC alla striscia LED.
8. Controllare la striscia LED tramite il telecomando e/o l'app.

Associazione

Prima di iniziare ad aggiungere questo prodotto Calex Smart, annotare il nome e la password, inclusi spazi e lettere maiuscole, della rete Wi-Fi. Assicurarsi di avere un segnale Wi-Fi forte.

Nota: questo articolo funziona solo su reti Wi-Fi a 2,4 GHz, non su reti Wi-Fi a 5 GHz. Se ricevi un messaggio che il prodotto funziona solo su reti a 2,4 GHz, devi modificare la frequenza Wi-Fi della tua rete a 2,4 GHz nel menu delle impostazioni del router. Contatta il tuo provider Internet per questo.

Impostazione dell'app Calex Smart

1. Scarica l'app Calex Smart dal Google Play Store, dall'Apple Store o scansiona il codice QR.

Download on the App Store

ANDROID APP ON Google play

2. Apri l'app. È la prima volta che utilizzi l'app? Quindi segui le istruzioni sullo schermo per creare il tuo account.

3. Accendi il dispositivo. Hai il Bluetooth sul tuo telefono ed è acceso? Quindi viene stabilita automaticamente una connessione. Non riesci a connetterti automaticamente? Quindi aggiungi questo dispositivo toccando il + (angolo in alto a destra dello schermo). Segui le istruzioni per completare l'installazione.

4. Ripristino: potrebbe essere necessario ripristinare prima il prodotto. Per farlo, accendi / spegni / 3 volte la lampada. La/le luce/e inizieranno a lampeggiare. Quindi procedere con il passaggio 3.

Per maggiori informazioni, visita il nostro sito web: www.calex.eu

Visi šio vadovo vertimai yra pagrįsti originaliu tekstu anglų kalba.

Saugumas

CE

Atitinka visus atitinkamus ES direktyvos reikalavimus.
Norėdami atjungti maitinimą: išjunkite grupę saugiklių dėžutėje.

Jei taikoma:
Naudokite šį įrenginį tik pagal paskirtį;
Nenaudokite šio prietaiso, jei jis pažeistas arba sugedęs.
Pasirinkite gaminio vietą, kurioje nėra pavojaus, kad ant kabelio bus užlipta arba užkliudyti. Ant kabelio nedėkite jokių daiktų.
Jei šis gaminys yra pažeistas, ypač jei pažeistas kabelis arba jungtis, šį gaminį reikia nedelsiant išjungti. Tokiu atveju reikia pakeisti;
Prieš keisdami, išjunkite maitinimą ir leiskite jam atvėsti, kad išvengtumėte elektros smūgio ar nudegimų.
Adapteris (jei yra) turi būti sumontuotas šalia įrenginio, neturi būti prijungtas prie kito adapterio ir turi būti lengvai pasiekiamas.
Produktai turėtų būti naudojami tik su originaliu adapteriu.
Šį gaminį turėtų atidaryti tik kvalifikuotas technikas, jei reikalinga techninė priežiūra.
Niekada neatlikite remonto darbų patys.



Užspringimo pavojus. Kadangi pakavimo medžiagas galima praryti arba netinkamai panaudoti, kyla pavojus užspringti arba susižeisti. Pakavimo medžiagas laikykite vaikams nepasiekiamoje vietoje.

Garantija
Bet kokie gaminio pakeitimai ir (arba) modifikacijos panaikina garantiją.
Negalime prisiimti atsakomybės už žalą, atsiradusią dėl netinkamo gaminio naudojimo.
Daugiau informacijos rasite adresu help.calex.eu.

Atsisakymas
Dizainas ir specifikacijos gali būti keičiami be įspėjimo. Visi naudojami logotipai, prekių ženklai ir produktų nuorodos yra atitinkamų savininkų prekių ženklai arba registruotieji prekių ženklai ir yra pripažįstami kaip tokie.

Simbolių paaiškinimas



Paskirtis: patalpose

Perdirbimas



Šis gaminys paženklintas šiuo perbrauktos ratukinės šiukšlių dėžės simboliu pagal Europos direktyvą 2012/19/EU, nurodančiu, kad jo negalima išmesti kartu su kitomis buitinėmis atliekomis. Nerūšiuojami elektros ir elektroniniai prietaisai dėl juose esančių pavojingų medžiagų, mišinių ar sudedamųjų dalių gali būti pavojingi aplinkai ir žmonių sveikatai. Dėl šio gaminio grąžinimo ir perdirbimo kreipkitės į vietos miesto įstaigą arba atliekų šalinimo tarnybą.

Paaiškinimas Saugos klasės

- I saugos klasė: šiai klasei priskiriamos metalinės įrangos dalys yra prijungtos prie įžeminimo laidininko
- II saugos klasė: šis gaminys arba bet kuri jo dalis yra dviguba izoliacija ir jo nereikia jungti prie įžeminto lizdo
- III saugos klasė: šios grupės įranga veikia esant ypač žemai įtampai, mažesnei nei 50 voltų kintamajai srovei. Pavyzdžiui, 24 voltai

Saugos klasė nurodyta ant gaminio.

Paaiškinimas IP (apsaugos nuo patekimo) reikšmės

IP20 Apsaugota nuo kietų objektų, didesnių nei 12 mm. Nėra apsaugos nuo skysčių.

IP44 Apsaugota nuo kietų objektų, didesnių nei 1 mm. Apsauga nuo vertikalių vandens purslų iki 60° kampu.

IP54 Neleidžia patekti dulkėms, kurių pakaktų pakenkti. Apsauga nuo vertikalių vandens purslų iki 60° kampu.

IP65 Nelaidus dulkėms. Jokio dulkių patekimo. Apsaugotas nuo galingų vandens srovių iš visų pusių. Ribotas skysčio patekimas.

Montavimas

Pirmiausia perskaitykite saugos instrukcijas

1. Nuvalykite paviršių. Paviršius turi būti be riebalų ir dulkių.
2. Išmatuokite norimą ilgį.
3-4. Iškirpti pagal dydį. Įsitikinkite, kad pjaunate pagal žymėjimą ant LED juostos.
5-6. Naudokite lipnią kraštą LED juostos gale ir (arba) spaustukus, kad pritvirtintumėte LED juostelę prie paviršiaus ir laikykite ją vietoje.
7. Prijunkite nuolatinės srovės adapterį prie LED juostos.
8. Valdykite LED juostą nuotolinio valdymo pulteliu ir (arba) programėle.

Poravimas

Prieš pradėdami pridėti šį Calex Smart gaminį, užsirašykite savo Wi-Fi tinklo pavadinimą ir slaptažodį, įskaitant tarpus ir didžiąsias raides. Įsitikinkite, kad turite stiprų „Wi-Fi“ signalą.

Pastaba: šis elementas veikia tik 2,4 GHz WiFi tinkle, o ne 5 GHz WiFi tinkle. Jei gaunate pranešimą, kad gaminys veikia tik 2,4 GHz tinkluose, maršruto parinktuvo nustatymų meniu turite pakeisti tinklo Wi-Fi dažnį į 2,4 GHz. Dėl to kreipkitės į savo interneto tiekėją.

Calex Smart programėlės nustatymas

1. Atsisiųskite programėlę Calex Smart iš Google Play Store, Apple Store arba nuskaitykite QR kodą.

Download on the App Store

ANDROID APP ON Google play

2. Atidarykite programą. Ar programą naudojate pirmą kartą? Tada vadovaukitės ekrane pateikiamomis instrukcijomis, kad sukurtumėte paskyrą.

3. Įjunkite įrenginį. Ar jūsų telefone yra „Bluetooth“ ir ar jis įjungtas? Tada ryšys užmezgamas automatiškai. Negalite prisijungti automatiškai? Tada pridėkite šį įrenginį paliesdami + (viršutiniame dešiniajame ekrano kampe). Vykdykite nurodymus, kad užbaigtumėte diegimą.

4. Nustatyti iš naujo: pirmiausia gali reikėti iš naujo nustatyti gaminį. Tai galite padaryti įjungdami / išjungdami / 3 kartus lempą. Lemputė (-ės) pradės mirksėti. Tada tęskite 3 veiksmą.

Daugiau informacijos rasite mūsų svetainėje: www.calex.eu

Visi šīs rokasgrāmatas tulkojumi ir balstīti uz oriģinālo tekstu angļu valodā.

Drošība

CE

Atbilstība visām attiecīgajām ES direktīvas prasībām.
Lai atvienotu strāvu: izslēdziet grupu drošinātāju kārbā.

Ja piemērojams:
Izmantojiet šo ierīci tikai paredzētajam mērķim;
Neizmantojiet šo ierīci, ja tā ir bojāta vai bojāta.
Izvēlieties izstrādājumam vietu, kur nepastāv risks, ka kabelim var uzkāpt vai paklupt. Nenovietojiet uz kabeļa nekādus priekšmetus.
Ja šis produkts ir bojāts, īpaši, ja ir bojāts kabelis vai armatūra, šis produkts nekavējoties jāizslēdz. Šajā gadījumā ir nepieciešama nomaiņa;
Pirms tā nomaiņas izslēdziet strāvu un ļaujiet tai atdzist, lai izvairītos no elektriskās strāvas trieciena vai apdegumiem.
Adapteris (ja tāds ir) jāuzstāda netālu no iekārtas, to nedrīkst savienot ar citu adapteri, un tam ir jābūt viegli pieejamam.
Produktus drīkst lietot tikai ar oriģinālo adapteri.
Šo izstrādājumu drīkst atvērt tikai kvalificēts tehniķis, ja ir nepieciešama apkope.
Nekad neveiciet remontdarbus pats.



Aizrīšanās risks. Tā kā iepakojuma materiālus var norīt vai lietot nepareizi, pastāv aizrīšanās vai savainošanās risks. Glabājiet iepakojuma materiālus bērniem nepieejamā vietā.

Garantija
Jebkādas produkta izmaiņas un/vai modifikācijas anulē garantiju. Mēs nevaram uzņemties atbildību par bojājumiem, kas radušies preces nepareizas lietošanas rezultātā.
Lai iegūtu plašāku informāciju, dodieties uz help.calex.eu.

Atruna
Dizaini un specifikācijas var tikt mainītas bez brīdinājuma. Visi izmantotie logotipi, zīmoli un produktu atsauces ir to attiecīgo īpašnieku preču zīmes vai reģistrētas preču zīmes, un ar šo tiek atzītas par tādām.

Simbolu skaidrojums



Paredzētais lietojums: iekštelpās

Pārstrāde



Saskaņā ar Eiropas Savienības Direktīvu 2012/19/EU šis izstrādājums ir marķēts ar pārsvītrotas atkritumu tvertnes simbolu, kas norāda, ka to nedrīkst izmest kopā ar citiem sadzīves atkritumiem. Bīstamu vielu, maisījumu vai sastāvdaļu klātbūtnes dēļ elektriskās un elektroniskās ierīces, kuras nav jāšķiro atsevišķi, ir potenciāli bīstamas videi un cilvēku veselībai. Lūdzu, noskaidrojiet vietējā pašvaldībā vai atkritumu apsaimniekošanas uzņēmumā, kā šo izstrādājumu pareizi nodot atpakaļ un reciklēt.

Paskaidrojums Drošības klases

- I drošības klase: Iekārtu metāla daļas, kas ietilpst šajā klasē, ir savienotas ar zemējuma aizsargvadu
- II drošības klase: šim izstrādājumam vai jebkurai tā daļai ir dubulta izolācija, un tas nav jāpievieno iezemētam kontaktligzdai.
- III drošības klase: šīs grupas iekārtas darbojas ar īpaši zemu spriegumu, kas ir mazāks par 50 voltu maiņstrāvu. Piemēram, 24 volti.

Drošības klase ir norādīta uz izstrādājuma.

Paskaidrojums IP (iekļūšanas aizsardzības) vērtības

IP20 Aizsargāts pret cietiem priekšmetiem, kas lielāki par 12 mm. Nav aizsardzības pret šķidrumiem.

IP44 Aizsargāts pret cietiem priekšmetiem, kas lielāki par 1 mm. Aizsardzība pret vertikālu ūdens šļakatām leņķī līdz 60°.

IP54 Novērš pietiekami daudz putekļu iekļūšanu, lai radītu kaitējumu. Aizsardzība pret vertikālu ūdens šļakatām leņķī līdz 60°.

IP65 Putekļu necaurlaidīgs. Nav putekļu iekļūšanas. Aizsargāts pret spēcīgām ūdens strūklām no visiem virzieniem. Ierobežota šķidruma ieeja.

Uzstādīšana

Lūdzu, vispirms izlasiet drošības instrukcijas

1. Notīriet virsmu. Virsmai jābūt bez taukiem un putekļiem.
2. Izmēriet vajadzīgo garumu.
3-4. Izgriezt pēc izmēra. Pārliecinieties, ka esat griezis atbilstoši marķējumam uz LED lentes.
5-6. Izmantojiet līmes malu LED sloksnes aizmugurē un/vai klipus, lai piestiprinātu LED lenti pie virsmas un noturētu to vietā.
7. Pievienojiet līdzstrāvas adapteri LED lentei.
8. Vadiet LED lenti, izmantojot tālvadības pulti un/vai lietotni.

Savienošana pārī

Pirms sākat pievienot šo Calex Smart produktu, pierakstiet sava Wi-Fi tīkla nosaukumu un paroli, ieskaitot atstarpes un lielos burtus. Pārliecinieties, vai jums ir spēcīgs Wi-Fi signāls.

Piezīme. Šis vienums darbojas tikai 2,4 GHz WiFi tīklā, nevis 5 GHz WiFi tīklā. Ja tiek parādīts ziņojums, ka produkts darbojas tikai 2,4 GHz tīklos, maršrutētāja iestatījumu izvēlnē ir jāmaina tīkla Wi-Fi frekvence uz 2,4 GHz. Lai to izdarītu, sazinieties ar savu interneta pakalpojumu sniedzēju.

Lietotnes Calex Smart iestatīšana

1. Lejupielādējiet lietotni Calex Smart no Google Play veikala, Apple Store vai skenējiet QR kodu.

Download on the App Store

ANDROID APP ON Google play

2. Atveriet lietotni. Vai lietojat lietotni pirmo reizi? Pēc tam izpildiet ekrānā redzamos norādījumus, lai izveidotu kontu.

3. Ieslēdziet ierīci. Vai jūsu tālrunī ir Bluetooth un vai tas ir ieslēgts? Pēc tam savienojums tiek izveidots automātiski. Vai nevarat izveidot savienojumu automātiski? Pēc tam pievienojiet šo ierīci, pieskaroties + (ekrāna augšējā labajā stūrī). Izpildiet norādījumus, lai pabeigtu instalēšanu.

4. Atiestatīt: iespējams, vispirms būs jāatiestata izstrādājums. To var izdarīt, 3 reizes ieslēdzot/izslēdzot/ieslēdzot lampu. Gaisma(-s) sāks mirgot. Pēc tam turpiniet ar 3. darbību.

Papildinformāciju skatiet mūsu vietnē: www.calex.eu

Alle vertalingen in deze handleiding zijn gebaseerd op de originele Engelse tekst.

Veiligheid

CE

Conformiteit met alle relevante vereisten van de EU-richtlijn.
Om de stroom uit te schakelen: schakel de groep in de zekeringkast uit.

Indien van toepassing:
Gebruik dit apparaat alleen voor het beoogde doel;
Gebruik dit apparaat niet als het beschadigd of defect is.
Kies een locatie voor het product waar er geen risico is dat er op de kabel wordt getrapt of over wordt gestruikeld. Plaats geen voorwerpen op de kabel.
Als dit product beschadigd is, met name als de kabel of fitting beschadigd is, moet dit product onmiddellijk worden uitgeschakeld. In dit geval is vervanging vereist;
Schakel de stroom uit en laat het afkoelen voordat u het vervangt om elektrische schokken of brandwonden te voorkomen.
De adapter (indien van toepassing) moet in de buurt van het apparaat worden geïnstalleerd, mag niet worden aangesloten op een andere adapter en moet gemakkelijk toegankelijk zijn.
Producten mogen alleen worden gebruikt met de originele adapter.
Dit product mag alleen worden geopend door een gekwalificeerde technicus als er onderhoud nodig is.
Voer nooit zelf reparaties uit.



Verstikkingsgevaar. Omdat verpakkingsmaterialen kunnen worden ingeslikt of verkeerd gebruikt, bestaat er een risico op verstikking of letsel. Houd verpakkingsmaterialen uit de buurt van kinderen.

Garantie

Wijzigingen en/of aanpassingen aan het product maken de garantie ongeldig. Wij kunnen geen aansprakelijkheid aanvaarden voor schade die is veroorzaakt door onjuist gebruik van het product.
Ga naar help.calex.eu voor meer informatie.

Disclaimer

Ontwerpen en specificaties kunnen zonder voorafgaande kennisgeving worden gewijzigd. Alle gebruikte logo's, merken en productreferenties zijn handelsmerken of geregistreerde handelsmerken van hun respectievelijke houders en worden hierbij als zodanig erkend.

Uitleg van symbolen



Beoogd gebruik: binnen

Recycling



Dit product is gemarkeerd met dit symbool van een doorgekruiste vuilnisbak in overeenstemming met de Europese Richtlijn 2012/19/EU om aan te geven dat het niet weggegooid mag worden met uw andere huishoudelijke afval. Door de aanwezigheid van gevaarlijke stoffen, mengsels en derivaten, elektrische en elektronische apparaten die niet selectief worden gesorteerd, kunnen gevaarlijk zijn voor het milieu en de menselijke gezondheid. Raadpleeg uw gemeente of de afvalverwijderingsdienst voor het inleveren en recyclen van dit product.

Uitleg Veiligheidsklassen

- Veiligheidsklasse I: Metalen onderdelen van apparatuur die in deze klasse vallen, zijn aangesloten op een aardingsgeleider
- Veiligheidsklasse II: Dit product of een onderdeel ervan is dubbel geïsoleerd en hoeft niet te worden aangesloten op een geaard stopcontact
- Veiligheidsklasse III: Apparatuur in deze groep werkt op een extra lage spanning van minder dan 50 volt wisselstroom. Bijvoorbeeld 24 volt

De veiligheidsklasse staat aangegeven op het product.

Uitleg IP (Ingress Protection) Waarden

IP20 Beschermd tegen vaste voorwerpen groter dan 12 mm. Geen bescherming tegen vloeistoffen.

IP44 Beschermd tegen vaste voorwerpen groter dan 1 mm. Bescherming tegen verticaal spatwater in een hoek tot 60°.

IP54 Voorkomt binnendringen van stof dat voldoende is om schade te veroorzaken. Bescherming tegen verticaal spatwater in een hoek tot 60°.

IP65 Stofdicht. Geen binnendringen van stof. Beschermd tegen krachtige waterstralen uit alle richtingen. Beperkte vloeistofindringing.

Installatie

Lees eerst de veiligheidsinstructies

1. Reinig het oppervlak. Het oppervlak moet vet- en stofvrij zijn.
2. Meet de gewenste lengte.
3-4. Knip op maat. Zorg ervoor dat u knipt volgens de markering op de ledstrip.
5-6. Gebruik de plakrand aan de achterkant van de ledstrip en/of de clips om de ledstrip op het oppervlak te bevestigen en op zijn plaats te houden.
7. Sluit de DC-adapter aan op de ledstrip.
8. Bedien de ledstrip via de afstandsbediening en/of app.

Koppelen

Voordat u dit Calex Smart-product gaat toevoegen, noteert u de naam en het wachtwoord, inclusief spaties en hoofdletters, van uw wifi-netwerk. Zorg ervoor dat u een sterk wifi-signaal hebt.

Let op: dit artikel werkt alleen op een 2,4 GHz wifi-netwerk, niet op een 5 GHz wifi-netwerk. Als je de melding krijgt dat het product alleen werkt op 2,4 GHz netwerken, dan moet je de wifi-frequentie van je netwerk wijzigen naar 2,4 GHz in het instellingenmenu van de router. Neem hiervoor contact op met je internetprovider.

De Calex Smart-app instellen

1. Download de Calex Smart-app uit de Google Play Store, de Apple Store of scan de QR-code.

Download on the App Store

ANDROID APP ON Google play

2. Open de app. Gebruik je de app voor het eerst? Volg dan de instructies op het scherm om je account aan te maken.

3. Zet het apparaat aan. Heb je bluetooth op je telefoon en staat deze aan? Dan wordt er automatisch verbinding gemaakt. Lukt het niet om automatisch verbinding te maken? Voeg dit apparaat dan toe door op de + (rechtsboven in het scherm) te tikken. Volg de aanwijzingen om de installatie te voltooien.

4. Resetten: Mogelijk moet je het product eerst resetten. Dit doe je door de lamp 3 keer aan / uit / te zetten. De lamp(en) gaan dan knipperen. Ga dan verder met stap 3.

Voor meer informatie, zie onze website: www.calex.eu

Alle oversettelser i denne håndboken er basert på den originale engelske teksten.

Sikkerhet

CE

Samsvar med alle relevante krav i EU-direktivet.
For å koble fra strømmen: slå av gruppen i sikringsboksen.

Hvis aktuelt:
Bruk denne enheten kun til det tiltenkte formålet;
Ikke bruk denne enheten hvis den er skadet eller defekt.
Velg et sted for produktet der det ikke er fare for at kabelen tråkkes på eller snubles over. Ikke plasser noen gjenstander på kabelen.
Hvis dette produktet er skadet, spesielt hvis kabelen eller koblingen er skadet, må dette produktet slås av umiddelbart. I dette tilfellet er erstatning nødvendig;
Før du bytter den, slå av strømmen og la den avkjøles for å unngå elektrisk støt eller brannskader.
Adapteren (hvis aktuelt) må installeres i nærheten av enheten, må ikke kobles til en annen adapter, og må være lett tilgjengelig.
Produktene skal kun brukes med den originale adapteren.
Dette produktet bør kun åpnes av en kvalifisert tekniker hvis vedlikehold er nødvendig.
Utfør aldri reparasjoner selv.



Kvelningsfare. Fordi emballasjematerialer kan svelges eller misbrukes, er det fare for kvelning eller skade. Hold emballasjemateriale unna barn.

Garanti

Eventuelle endringer og/eller modifikasjoner på produktet vil ugyldiggjøre garantien. Vi kan ikke akseptere ansvar for skade forårsaket av feil bruk av produktet.
Gå til help.calex.eu for mer informasjon.

Ansvarsfraskrivelse

Design og spesifikasjoner kan endres uten varsel. Alle logoer, merker og produktreferanser som brukes er varemerker eller registrerte varemerker for deres respektive eiere og er herved anerkjent som sådan.

Forklaring av symboler



Tiltenkt bruk: innendørs

Resirkulering



Dette produktet er merket med en overkrysset avfallsbeholder i samsvar med det europeiske direktivet 2012/19/EU for å vise at det ikke må kastes i vanlig restavfall. På grunn av forekomst av farlige stoffer, stoffblandinger eller komponenter, kan elektrisk og elektronisk utstyr som ikke er underlagt kildesortering være farlig for miljø og helse. Vennligst forhør deg med lokale myndigheter eller en gjenvinningsstasjon om hvordan dette produktet skal avhendes og resirkuleres.

Forklaring Sikkerhetsklasser

- Sikkerhetsklasse I: Metalldeler av utstyr som faller inn under denne klassen kobles til en jordbeskyttelsesleder
- Sikkerhetsklasse II: Dette produktet eller deler av det er dobbeltisolert og trenger ikke kobles til en jordet stikkontakt.
- Sikkerhetsklasse III: Utstyr i denne gruppen opererer med en ekstra lav spenning på mindre enn 50 volt vekselstrøm. For eksempel 24 volt.

Sikkerhetsklassen er angitt på produktet.

Forklaring IP-verdier (Ingress Protection).

IP20 Beskyttet mot faste gjenstander større enn 12 mm. Ingen beskyttelse mot væsker.
IP44 Beskyttet mot faste gjenstander større enn 1 mm. Beskyttelse mot vertikalt vannsprut i en vinkel på opptil 60°.
IP54 Forhindrer inntrengning av støv som er tilstrekkelig til å forårsake skade. Beskyttelse mot vertikalt vannsprut i en vinkel på opptil 60°.
IP65 Støvtett. Ingen inntrengning av støv. Beskyttet mot kraftige vannstråler fra alle retninger. Begrenset væskeinngang.

Installasjon

Vennligst les sikkerhetsinstruksjonene først

1. Rengjør overflaten. Overflaten skal være fri for fett og støv.
2. Mål ønsket lengde.
3-4. Kutt til størrelse. Pass på at du kutter i henhold til markeringen på LED-stripen.
5-6. Bruk den selvklebende kanten på baksiden av LED-stripen og/eller klipsene for å feste LED-stripen til overflaten og holde den på plass.
7. Koble DC-adapteren til LED-stripen.
8. Styr LED-stripen via fjernkontrollen og/eller appen.

Sammenkobling

Før du begynner å legge til dette Calex Smart-produktet, skriv ned navnet og passordet, inkludert mellomrom og store bokstaver, til Wi-Fi-nettverket. Sørg for at du har et sterkt Wi-Fi-signal.

Merk: Dette elementet fungerer bare på 2,4 GHz WiFi-nettverk, ikke på 5 GHz WiFi-nettverk. Hvis du får en melding om at produktet kun fungerer på 2,4 GHz-nettverk, må du endre nettverkets Wi-Fi-frekvens til 2,4 GHz i innstillingsmenyen til ruteren. Ta kontakt med din internettleverandør for dette.

Sette opp Calex Smart-appen

1. Last ned Calex Smart-appen fra Google Play Store, Apple Store eller skann QR-koden.

Download on the App Store

ANDROID APP ON Google play

2. Åpne appen. Bruker du appen for første gang? Følg deretter instruksjonene på skjermen for å opprette kontoen din.

3. Slå på enheten. Har du bluetooth på telefonen og er den slått på? Deretter opprettes en tilkobling automatisk. Kan du ikke koble til automatisk? Legg deretter til denne enheten ved å trykke på + (øverst til høyre på skjermen). Følg instruksjonene for å fullføre installasjonen.

4. Tilbakestill: Du må kanskje tilbakestille produktet først. Dette gjør du ved å skru lampen på/av/3 ganger. Lyset(e) vil begynne å blinke. Fortsett deretter med trinn 3.

For mer informasjon, se vår nettside: www.calex.eu

Wszystkie tłumaczenia w tej instrukcji są oparte na oryginalnym tekście w języku angielskim.

Bezpieczeństwo

CE

Zgodność ze wszystkimi stosownymi wymogami dyrektywy UE.
Aby odłączyć zasilanie: wyłącz grupę w skrzynce bezpieczników.

Jeśli dotyczy:
Używaj tego urządzenia wyłącznie zgodnie z jego przeznaczeniem;
Nie używaj tego urządzenia, jeśli jest uszkodzone lub wadliwe.
Wybierz miejsce dla produktu, w którym nie ma ryzyka nadepnięcia na kabel lub potknięcia się o niego. Nie umieszczaj żadnych przedmiotów na kablu.
Jeśli ten produkt jest uszkodzony, zwłaszcza jeśli uszkodzony jest kabel lub osprzęt, należy natychmiast wyłączyć ten produkt. W takim przypadku wymagana jest wymiana;
Przed wymianą wyłącz zasilanie i pozwól mu ostygnąć, aby uniknąć porażenia prądem lub oparzeń.
Adapter (jeśli dotyczy) musi być zainstalowany w pobliżu urządzenia, nie może być podłączony do innego adaptera i musi być łatwo dostępny.
Produkty powinny być używane wyłącznie z oryginalnym adapterem.
Ten produkt powinien być otwierany wyłącznie przez wykwalifikowanego technika, jeśli wymagana jest konserwacja.
Nigdy nie wykonuj napraw samodzielnie.



Ryzyko zadławienia. Ponieważ materiały opakowaniowe mogą zostać połknięte lub niewłaściwie użyte, istnieje ryzyko zadławienia lub obrażeń.
Trzymaj materiały opakowaniowe z dala od dzieci.

Gwarancja
Wszelkie zmiany i/lub modyfikacje produktu unieważnią gwarancję. Nie ponosimy odpowiedzialności za szkody spowodowane niewłaściwym użytkowaniem produktu.
Więcej informacji można znaleźć na stronie help.calex.eu.

Zrzeczenie się odpowiedzialności
Projekty i specyfikacje mogą ulec zmianie bez powiadomienia. Wszystkie użyte loga, marki i odniesienia do produktów są znakami towarowymi lub zarejestrowanymi znakami towarowymi ich odpowiednich właścicieli i niniejszym uznaje się je za takie.

Wyjaśnienie symboli



Przeznaczenie: wewnątrz

Recykling



Ten produkt jest oznaczony symbolem przekreślonego pojemnika na śmieci zgodnie z dyrektywą europejską 2012/19/EU, co oznacza, że nie można go wyrzucać wraz z innymi odpadami domowymi. Ze względu na obecność niebezpiecznych substancji, mieszanin lub części składowych, urządzenia elektryczne i elektroniczne, które nie są selektywnie sortowane, stanowią potencjalne zagrożenie dla środowiska i zdrowia ludzi. Informacje na temat zwrotu i recyklingu tego produktu można uzyskać w lokalnym urzędzie miasta lub w firmie zajmującej się utylizacją odpadów.

Wyjaśnienie klas bezpieczeństwa

- Klasa bezpieczeństwa I: Metalowe części sprzętu, które mieszczą się w tej klasie, są podłączone do przewodu ochronnego uziemienia
- Klasa bezpieczeństwa II: Ten produkt lub jakakolwiek jego część jest podwójnie izolowana i nie musi być podłączona do uziemionego gniazdka.
- Klasa bezpieczeństwa III: Sprzęt w tej grupie działa przy bardzo niskim napięciu mniejszym niż 50 woltów prądu przemiennego. Na przykład 24 wolty.

Klasa bezpieczeństwa jest podana na produkcie.

Wyjaśnienie wartości IP (stopień ochrony)

IP20 Ochrona przed ciałami stałymi większymi niż 12 mm. Brak ochrony przed cieczami.

IP44 Ochrona przed ciałami stałymi większymi niż 1 mm. Ochrona przed pionowym rozpryskiwaniem wody pod kątem do 60°.

IP54 Zapobiega wnikaniu pyłu w ilości wystarczającej do wyrządzenia szkody. Ochrona przed pionowym rozpryskiwaniem wody pod kątem do 60°.

IP65 Pyłoszczelność. Brak wnikania pyłu. Ochrona przed silnymi strumieniami wody ze wszystkich kierunków. Ograniczone wnikanie cieczy.

Instalacja

Najpierw przeczytaj Instrukcje bezpieczeństwa

1. Wyczyść powierzchnię. Powierzchnia musi być wolna od smaru i kurzu.
2. Zmierz żądaną długość.
3-4. Przytnij na wymiar. Upewnij się, że tniesz zgodnie z oznaczeniem na pasku LED.
5-6. Użyj krawędzi klejącej z tyłu paska LED i/lub klipsów, aby przymocować pasek LED do powierzchni i utrzymać go na miejscu.
7. Podłącz zasilacz DC do paska LED.
8. Steruj paskiem LED za pomocą pilota i/lub aplikacji.

Parowanie

Zanim zaczniesz dodawać ten produkt Calex Smart, zapisz nazwę i hasło, w tym spacje i wielkie litery, swojej sieci Wi-Fi. Upewnij się, że masz silny sygnał Wi-Fi.

Uwaga: Ten element działa tylko w sieci WiFi 2,4 GHz, a nie w sieci WiFi 5 GHz. Jeśli pojawi się komunikat, że produkt działa tylko w sieciach 2,4 GHz, musisz zmienić częstotliwość Wi-Fi swojej sieci na 2,4 GHz w menu ustawień routera. W tym celu skontaktuj się z dostawcą Internetu.

Konfigurowanie aplikacji Calex Smart

1. Pobierz aplikację Calex Smart ze sklepu Google Play, Apple Store lub zeskanuj kod QR.

Download on the App Store

ANDROID APP ON Google play

2. Otwórz aplikację. Czy korzystasz z aplikacji po raz pierwszy? Następnie postępuj zgodnie z instrukcjami na ekranie, aby utworzyć konto.

3. Włącz urządzenie. Czy masz Bluetooth w telefonie i czy jest włączony? Następnie połączenie zostanie nawiązane automatycznie. Nie można połączyć się automatycznie? Następnie dodaj to urządzenie, dotykając + (prawy górny róg ekranu). Postępuj zgodnie z instrukcjami, aby zakończyć instalację.

4. Resetowanie: Może być konieczne najpierw zresetowanie produktu. Możesz to zrobić, włączając / wyłączając lampę / 3 razy. Lampa (lampy) zacznie migać. Następnie przejdź do kroku 3.

Więcej informacji znajdziesz na naszej stronie internetowej: www.calex.eu

Todas as traduções deste manual baseiam-se no texto original em inglês.

Segurança

CE

Conformidade com todos os requisitos relevantes da diretiva da UE.
Para desligar a alimentação: desligue o grupo na caixa de fusíveis.

Se aplicável:
Utilize este dispositivo apenas para o fim a que se destina;
Não utilize este dispositivo se estiver danificado ou com defeito.
Escolha um local para o produto onde não haja risco de pisar ou tropeçar no cabo. Não coloque nenhum objeto sobre o cabo.
Se este produto estiver danificado, especialmente se o cabo ou a ligação estiverem danificados, este produto deverá ser desligado imediatamente. Neste caso, é necessária a substituição;
Antes de o substituir, desligue a alimentação e deixe-o arrefecer para evitar choques elétricos ou queimaduras.
O adaptador (se aplicável) deve ser instalado junto à unidade, não deve ser ligado a outro adaptador e deve ser facilmente acessível.
Os produtos só devem ser utilizados com o adaptador original.
Este produto só deve ser aberto por um técnico qualificado se for necessária manutenção.
Nunca faça reparações sozinho.



Perigo de asfixia. Uma vez que os materiais de embalagem podem ser engolidos ou utilizados indevidamente, existe o risco de asfixia ou ferimentos. Mantenha os materiais de embalagem longe do alcance das crianças.

Garantia
Quaisquer alterações e/ou modificações ao produto anularão a garantia.
Não nos responsabilizamos por danos causados pelo uso indevido do produto.
Aceda a help.calex.eu para mais informações.

Isenção de responsabilidade
Os projetos e especificações estão sujeitos a alterações sem aviso prévio.
Todos os logótipos, marcas e referências de produtos utilizados são marcas comerciais ou marcas registadas dos seus respetivos titulares e são aqui reconhecidos como tal.

Explicação dos símbolos



Utilização prevista: interior

Reciclagem



Este produto é rotulado com este símbolo do contentor do lixo barrado, em conformidade com a Diretiva Europeia 2012/19/EU, para indicar que não deve ser eliminado juntamente com os seus restantes resíduos domésticos. Devido à presença de substâncias, misturas ou componentes nocivos, os dispositivos elétricos e eletrónicos que não estão sujeitos a triagem seletiva são potencialmente perigosos para o ambiente e para a saúde humana. Consulte o seu departamento municipal ou serviço de eliminação de resíduos locais para realizar a devolução e a reciclagem deste produto.

Explicação das aulas de segurança

- Classe de segurança I: As peças metálicas dos equipamentos que se enquadram nesta classe estão ligadas a um condutor de proteção de terra
- Classe de segurança II: Este produto ou qualquer parte dele tem isolamento duplo e não necessita de ser ligado a uma tomada com ligação à terra.
- Classe de Segurança III: Os equipamentos deste grupo funcionam a uma tensão extra baixa inferior a 50 volts de corrente alternada. Por exemplo, 24 volts.

A classe de segurança está indicada no produto.

Explicação dos valores de IP (proteção de entrada)

IP20 Protegido contra objetos sólidos com mais de 12mm. Sem proteção contra líquidos.
IP44 Protegido contra objetos sólidos com mais de 1mm. Proteção contra salpicos verticais de água num ângulo até 60°.
IP54 Impede a entrada de pó suficiente para causar danos. Proteção contra salpicos verticais de água num ângulo até 60°.
IP65 à prova de poeira. Sem entrada de poeira. Protegido contra poderosos jatos de água de todas as direções. Entrada líquida limitada.

Instalação

Leia primeiro as Instruções de Segurança

1.º Limpe a superfície. A superfície deve estar isenta de gordura e poeira.
2.º Meça o comprimento desejado.
3-4.º Corte no tamanho certo. Certifique-se de que corta de acordo com a marcação na tira LED.
5-6.º Utilize a borda adesiva na parte traseira da fita LED e/ou os clipes para fixar a fita LED à superfície e mantê-la no lugar.
7.º Ligue o adaptador DC à fita LED.
8.º Controle a faixa de LED através de controlo remoto e/ou aplicação.

Emparelhamento

Antes de começar a adicionar este produto Calex Smart, anote o nome e a palavra-passe, incluindo espaços e letras maiúsculas, da sua rede Wi-Fi. Certifique-se de que tem um sinal Wi-Fi forte.

Nota: este artigo só funciona em redes WiFi de 2,4 GHz, e não em redes WiFi de 5 GHz. Se receber uma mensagem a informar que o produto só funciona em redes de 2,4 GHz, terá de alterar a frequência Wi-Fi da sua rede para 2,4 GHz no menu de definições do router. Entre em contacto com o seu fornecedor de internet para isso.

Configurar a aplicação Calex Smart

1.º Transfira a aplicação Calex Smart na Google Play Store, na Apple Store ou digitalize o código QR.







2.º Abra o aplicativo. Está a usar o aplicativo pela primeira vez? Em seguida, siga as instruções no ecrã para criar a sua conta.

3.º Ligue o dispositivo. Tem bluetooth no seu telefone e está ligado? Depois uma ligação é feita automaticamente. Não é possível ligar automaticamente? Em seguida, adicione este dispositivo tocando no + (canto superior direito do ecrã). Siga as instruções para concluir a instalação.

4.º Repor: pode ser necessário repor o produto primeiro. Faz-se isso ligando/desligando a lâmpada 3 vezes. A(s) luz(es) começarão a piscar. Em seguida, prossiga para o passo 3.

Para mais informações, visite o nosso site: www.calex.eu

Toate traducerile din acest manual se bazează pe textul original în limba engleză.

Siguranță

CE

Conformitate cu toate cerințele relevante ale directivei UE.
Pentru a deconecta alimentarea: opriți grupul din cutia de siguranțe.

Dacă este cazul:
Utilizați acest dispozitiv numai în scopul pentru care a fost destinat;
Nu utilizați acest dispozitiv dacă este deteriorat sau defect.
Alegeți o locație pentru produs în care să nu existe riscul ca cablul să fie călcat sau împiedicat. Nu așezați obiecte pe cablu.
Dacă acest produs este deteriorat, în special dacă cablul sau fitingul este deteriorat, acest produs trebuie oprit imediat. În acest caz, este necesară înlocuirea;
Înainte de a-l înlocui, opriți alimentarea și lăsați-l să se răcească pentru a evita șocurile electrice sau arsurile.
Adaptorul (dacă este cazul) trebuie instalat lângă unitate, nu trebuie conectat la un alt adaptor și trebuie să fie ușor accesibil.
Produsele trebuie utilizate numai cu adaptorul original.
Acest produs trebuie deschis numai de către un tehnician calificat dacă este necesară întreținere.
Nu efectuați niciodată singur reparații.



Pericol de sufocare. Deoarece materialele de ambalare pot fi înghițite sau utilizate greșit, există riscul de sufocare sau rănire. Păstrați materialele de ambalare departe de copii.

Garanție

Orice modificare și/sau modificare adusă produsului va anula garanția.
Nu ne asumăm răspunderea pentru daune cauzate de utilizarea necorespunzătoare a produsului.
Accesați help.calex.eu pentru mai multe informații.

Disclaimer

Design-urile și specificațiile pot fi modificate fără notificare. Toate siglele, mărcile și referințele la produse utilizate sunt mărci comerciale sau mărci comerciale înregistrate ale deținătorilor respectivi și sunt recunoscute ca atare.

Explicarea simbolurilor



Utilizare prevăzută: interior

Reciclare



Acest produs este etichetat cu acest simbol tăiat al unui coș de gunoi cu roți, în conformitate cu Directiva europeană 2012/19/EU, pentru a indica faptul că nu trebuie eliminat împreună cu celelalte deșeuri menajere. Din cauza prezenței unor substanțe, amestecuri sau componente periculoase, dispozitivele electrice și electronice care nu sunt supuse unei sortări selective pot fi periculoase pentru mediu și pentru sănătatea umană.
Vă rugăm să verificați la primăria locală sau la serviciul de eliminare a deșeurilor pentru returnarea și reciclarea acestui produs.

Explicație Clasele de siguranță

- Clasa de siguranță I: Părțile metalice ale echipamentelor care se încadrează în această clasă sunt conectate la un conductor de protecție la pământ
- Clasa de siguranță II: Acest produs sau orice parte a acestuia este dublu izolat și nu trebuie să fie conectat la o priză cu împământare
- Clasa de siguranță III: Echipamentele din acest grup funcționează la o tensiune foarte joasă de mai puțin de 50 volți curent alternativ. De exemplu, 24 de volți

Clasa de siguranță este indicată pe produs.

Explicație Valori IP (protecție la intrare).

IP20 Protejat împotriva obiectelor solide mai mari de 12 mm. Fără protecție împotriva lichidelor.
IP44 Protejat împotriva obiectelor solide mai mari de 1 mm. Protecție împotriva stropirii verticale cu apă la un unghi de până la 60°.
IP54 Previne pătrunderea prafului suficient pentru a provoca vătămări. Protecție împotriva stropirii verticale cu apă la un unghi de până la 60°.
IP65 Etanș la praf. Fără pătrunderea prafului. Protejat împotriva jeturilor puternice de apă din toate direcțiile. Intrare limitată de lichide.

Instalare

Vă rugăm să citiți mai întâi instrucțiunile de siguranță

1. Curățați suprafața. Suprafața trebuie să fie fără grăsimi și praf.
2. Măsurați lungimea dorită.
3-4. Tăiați la dimensiune. Asigurați-vă că tăiați conform marcajului de pe banda LED.
5-6. Utilizați marginea adezivă de pe partea din spate a benzii LED și/sau clemele pentru a atașa banda LED la suprafață și menține-o pe loc.
7. Conectați adaptorul DC la banda LED.
8. Controlați banda LED prin telecomandă și/sau aplicație.

Împerechere

Înainte de a începe să adăugați acest produs Calex Smart, notați numele și parola, inclusiv spațiile și majuscule, ale rețelei dvs. Wi-Fi. Asigurați-vă că aveți un semnal Wi-Fi puternic.

Notă: Acest articol funcționează numai pe rețeaua WiFi de 2,4 GHz, nu și pe rețeaua WiFi de 5 GHz. Dacă primiți un mesaj că produsul funcționează numai pe rețele de 2,4 GHz, atunci trebuie să modificați frecvența Wi-Fi a rețelei la 2,4 GHz în meniul de setări al routerului. Vă rugăm să contactați furnizorul dvs. de internet pentru aceasta.

Configurarea aplicației Calex Smart

1. Descărcați aplicația Calex Smart din Google Play Store, Apple Store sau scanați codul QR.

Download on the App Store

ANDROID APP ON Google play

2. Deschideți aplicația. Folosiți aplicația pentru prima dată? Apoi urmați instrucțiunile de pe ecran pentru a vă crea contul.

3. Porniți dispozitivul. Ai bluetooth pe telefon și este pornit? Apoi se face automat o conexiune. Nu vă puteți conecta automat? Apoi adăugați acest dispozitiv atingând + (colțul din dreapta sus al ecranului). Urmați instrucțiunile pentru a finaliza instalarea.

4. Resetare: poate fi necesar să resetați mai întâi produsul. Faceți acest lucru pornind / stingând / de 3 ori lampa. Luminile vor începe să clipească. Apoi continuați cu pasul 3.

Pentru mai multe informații, consultați site-ul nostru web:
www.calex.eu

Alla översättningar i denna manual är baserade på den engelska originaltexten.

Säkerhet

CE

Överensstämmelse med alla relevanta krav i EU-direktivet.
För att koppla från strömmen: stäng av gruppen i säkringsboxen.

Om tillämpligt:
Använd denna enhet endast för dess avsedda ändamål;
Använd inte denna enhet om den är skadad eller defekt.
Välj en plats för produkten där det inte finns någon risk för att kabeln trampas på eller snubblar över. Placera inga föremål på kabeln.
Om denna produkt är skadad, särskilt om kabeln eller kopplingen är skadad, måste denna produkt omedelbart stängas av. I detta fall krävs byte;
Innan du byter ut den, stäng av strömmen och låt den svalna för att undvika elektriska stötar eller brännskador.
Adaptern (om tillämpligt) måste installeras nära enheten, får inte anslutas till en annan adapter och måste vara lättillgänglig.
Produkter bör endast användas med originaladaptern.
Denna produkt bör endast öppnas av en kvalificerad tekniker om underhåll krävs.
Utför aldrig reparationer själv.



Kvävningsrisk. Eftersom förpackningsmaterial kan sväljas eller missbrukas finns det risk för kvävning eller skada. Håll förpackningsmaterial borta från barn.

Garanti

Alla ändringar och/eller modifieringar av produkten upphäver garantin.
Vi kan inte ta ansvar för skador som orsakats av felaktig användning av produkten.
Gå till help.calex.eu för mer information.

Ansvarsfriskrivning

Design och specifikationer kan ändras utan föregående meddelande. Alla logotyper, varumärken och produktreferenser som används är varumärken eller registrerade varumärken som tillhör sina respektive ägare och erkänns härmed som sådana.

Förklaring av symboler



Avsedd användning: inomhus

Återvinning



Den här produkten är märkt med en överkryssad soptunna i enlighet med EU-direktiv 2012/19/EU för att visa att den inte får slängas med ditt övriga hushållsavfall. P.g.a. förekomsten av farliga ämnen, blandningar eller beståndsdelar är elektriska och elektroniska produkter som inte genomgår källsortering potentiellt farliga för miljön och människors hälsa. Rådfråga ditt lokala kommunkontor eller den lokala avfallshanteringstjänsten om hur du ska återlämna och återvinna den här produkten.

Förklaring Säkerhetsklasser

- Säkerhetsklass I: Metalldelar av utrustning som faller inom denna klass ansluts till en jordskyddsledare
- Säkerhetsklass II: Denna produkt eller någon del av den är dubbelisolerad och behöver inte anslutas till ett jordat uttag.
- Säkerhetsklass III: Utrustning i denna grupp arbetar med en extra låg spänning på mindre än 50 volt växelström. Till exempel 24 volt.

Säkerhetsklassen anges på produkten.

Förklaring IP (Ingress Protection)-värden

IP20 Skyddad mot fasta föremål större än 12 mm. Inget skydd mot vätskor.
IP44 Skyddad mot fasta föremål större än 1 mm. Skydd mot vertikalt vattenstänk i en vinkel upp till 60°.
IP54 Förhindrar inträngning av damm tillräckligt för att orsaka skada. Skydd mot vertikalt vattenstänk i en vinkel upp till 60°.
IP65 Dammtät. Inget damm tränger in. Skyddad mot kraftiga vattenstrålar från alla håll. Begränsat vätsketillträde.

Installation

Läs säkerhetsinstruktionerna först

1. Rengör ytan. Ytan ska vara fri från fett och damm.
2. Mät önskad längd.
3-4. Klipp till i storlek. Se till att du skär enligt markeringen på LED-remsan.
5-6. Använd den självhäftande kanten på baksidan av LED-remsan och/eller klämmorna för att fästa LED-remsan på ytan och hålla den på plats.
7. Anslut DC-adaptern till LED-remsan.
8. Styr LED-remsan via fjärrkontrollen och/eller appen.

Parning

Innan du börjar lägga till denna Calex Smart-produkt, skriv ner namnet och lösenordet, inklusive mellanslag och versaler, för ditt Wi-Fi-nätverk. Se till att du har en stark Wi-Fi-signal.

Obs: Det här objektet fungerar bara på 2,4 GHz WiFi-nätverk, inte på 5 GHz WiFi-nätverk. Om du får ett meddelande om att produkten bara fungerar på 2,4 GHz-nätverk, måste du ändra ditt nätverks Wi-Fi-frekvens till 2,4 GHz i inställningsmenyn på routern. Kontakta din internetleverantör för detta.

Konfigurera Calex Smart-appen

1. Ladda ner appen Calex Smart från Google Play Store, Apple Store eller skanna QR-koden.





2. Öppna appen. Använder du appen för första gången? Följ sedan instruktionerna på skärmen för att skapa ditt konto.

3. Slå på enheten. Har du bluetooth på din telefon och är den påslagen? Sedan görs en anslutning automatiskt. Kan du inte ansluta automatiskt? Lägg sedan till den här enheten genom att trycka på + (det övre högra hörnet på skärmen). Följ anvisningarna för att slutföra installationen.

4. Återställ: Du kan behöva återställa produkten först. Detta gör du genom att tända/släcka lampan / 3 gånger. Lamporna kommer att börja blinka. Fortsätt sedan med steg 3.

För mer information, se vår hemsida: www.calex.eu

Vsi prevodi v tem priročniku temeljijo na izvirnem angleškem besedilu.

Varnost

CE

Skladnost z vsemi ustreznimi zahtevami EU direktive.
Za izklop napajanja: izklopite skupino v škatli z varovalkami.

Če je primerno:
To napravo uporabljajte samo za predvideni namen;
Te naprave ne uporabljajte, če je poškodovana ali okvarjena.
Izberite mesto za izdelek, kjer ni nevarnosti, da bi na kabel stopili ali se obnj spotaknili. Na kabel ne postavljajte nobenih predmetov.
Če je ta izdelek poškodovan, zlasti če je poškodovan kabel ali priključek, ga morate takoj izklopiti. V tem primeru je potrebna zamenjava;
Preden ga zamenjate, izklopite napajanje in pustite, da se ohladi, da preprečite električni udar ali opekline.
Adapter (če je na voljo) mora biti nameščen v bližini enote, ne sme biti povezan z drugim adapterjem in mora biti lahko dostopen.
Izdelke je dovoljeno uporabljati samo z originalnim adapterjem.
Ta izdelek naj odpre le usposobljen tehnik, če je potrebno vzdrževanje.
Nikoli ne izvajajte popravil sami.



Nevarnost zadušitve. Ker lahko embalažni material pogoltnete ali zlorabite, obstaja nevarnost zadušitve ali poškodbe. Embalažni material hranite izven dosega otrok.

Garancija

Vse spremembe in/ali modifikacije izdelka razveljavijo garancijo. Ne prevzemamo odgovornosti za škodo, ki nastane zaradi nepravilne uporabe izdelka.
Za več informacij obiščite help.calex.eu.

Zavrnitev odgovornosti

Oblike in specifikacije se lahko spremenijo brez predhodnega obvestila. Vsi uporabljeni logotipi, blagovne znamke in sklicevanja na izdelke so blagovne znamke ali registrirane blagovne znamke njihovih ustreznih imetnikov in so s tem priznani kot taki.

Razlaga simbolov



Namen uporabe: notranji prostor

Recikliranje



Ta izdelek je v skladu z Evropsko direktivo 2012/19/EU označen s tem simbolom prečrtanega smetnjaka, ki označuje, da ga ne smete zavreči skupaj z drugimi gospodinjskimi odpadki. Električne in elektronske naprave, ki niso predmet selektivnega razvrščanja, so zaradi prisotnosti nevarnih snovi, zmesi ali komponent potencialno nevarne za okolje in zdravje ljudi. Za vračilo in recikliranje tega izdelka se obrnite na lokalni mestni urad ali službo za odstranjevanje odpadkov.

Razlaga Varnostni razredi

- Varnostni razred I: Kovinski deli opreme, ki spadajo v ta razred, so povezani z ozemljitvenim vodnikom
- Varnostni razred II: Ta izdelek ali kateri koli njegov del je dvojno izoliran in ga ni treba priključiti na ozemljeno vtičnico
- Varnostni razred III: Oprema v tej skupini deluje pri zelo nizki napetosti manj kot 50 voltov izmeničnega toka. Na primer, 24 voltov

Varnostni razred je naveden na izdelku.

Razlaga Vrednosti IP (Ingress Protection).

IP20 Zaščiten pred trdnimi predmeti, večjimi od 12 mm. Brez zaščite pred tekočinami.
IP44 Zaščiten pred trdnimi predmeti, večjimi od 1 mm. Zaščita pred navpičnim brizganjem vode pod kotom do 60°.
IP54 Preprečuje vdor prahu, ki bi lahko povzročil škodo. Zaščita pred navpičnim brizganjem vode pod kotom do 60°.
IP65 Odporen na prah. Brez vdora prahu. Zaščiten pred močnimi vodnimi curki iz vseh smeri. Omejen vnos tekočine.

Namestitev

Najprej preberite Varnostna navodila

1. Očistite površino. Površina mora biti brez maščobe in prahu.
2. Izmerite želeno dolžino.
3-4. Izrežite na velikost. Prepričajte se, da ste rezali v skladu z oznako na LED traku.
5-6. Uporabite lepilni rob na zadnji strani traku LED in/ali sponke, da pritrdite trak LED na površino in ga obdržite na mestu.
7. Priključite DC adapter na LED trak.
8. Upravljajte LED trak prek daljinskega upravljalnika in/ali aplikacije.

Seznanjanje

Preden začnete dodajati ta izdelek Calex Smart, si zapišite ime in geslo vašega omrežja Wi-Fi, vključno s presledki in velikimi črkami. Prepričajte se, da imate močan signal Wi-Fi.

Opomba: Ta element deluje samo v omrežju WiFi 2,4 GHz, ne pa v omrežju WiFi 5 GHz. Če prejmete sporočilo, da izdelek deluje samo v omrežjih 2,4 GHz, morate frekvenco omrežja Wi-Fi spremeniti na 2,4 GHz v meniju z nastavitvami usmerjevalnika. Za to se obrnite na svojega internetnega ponudnika.

Nastavitev aplikacije Calex Smart

1. Prenesite aplikacijo Calex Smart iz trgovine Google Play, Apple Store ali skenirajte kodo QR.

Download on the App Store

ANDROID APP ON Google play

2. Odprite aplikacijo. Ali aplikacijo uporabljate prvič? Nato sledite navodilom na zaslonu, da ustvarite svoj račun.

3. Vklopite napravo. Ali imaš bluetooth na telefonu in je vključen? Nato se samodejno vzpostavi povezava. Se ne morete samodejno povezati? Nato dodajte to napravo tako, da se dotaknete + (zgornji desni kot zaslona). Sledite navodilom za dokončanje namestitve.

4. Ponastavitev: Morda boste morali izdelek najprej ponastaviti. To storite tako, da lučko prižgete / izklopite / 3-krat. Lučke bodo začele utripati. Nato nadaljujte s 3. korakom.

Za več informacij obiščite našo spletno stran: www.calex.eu

Všetky preklady v tejto príručke sú založené na pôvodnom anglickom texte.

Bezpečnosť

CE

Zhoda so všetkými príslušnými požiadavkami smernice EÚ.
Odpojenie napájania: vypnite skupinu v poistkovej skrinke.

V prípade potreby:
Toto zariadenie používajte iba na určený účel;
Toto zariadenie nepoužívajte, ak je poškodené alebo chybné.
Vyberte miesto pre produkt, kde nehrozí riziko šliapnutia alebo zakopnutia o kábel. Na kábel neklaďte žiadne predmety.
Ak je tento výrobok poškodený, najmä ak je poškodený kábel alebo armatúra, musí byť tento výrobok okamžite vypnutý. V tomto prípade je potrebná výmena;
Pred výmenou vypnite napájanie a nechajte ho vychladnúť, aby ste predišli úrazu elektrickým prúdom alebo popáleninám.
Adaptér (ak je k dispozícii) musí byť nainštalovaný v blízkosti jednotky, nesmie byť pripojený k inému adaptéru a musí byť ľahko dostupný.
Výrobky by sa mali používať iba s originálnym adaptérom.
Tento výrobok by mal otvárať iba kvalifikovaný technik, ak je potrebná údržba.
Nikdy nevykonávajte opravy sami.



Nebezpečenstvo udusenia. Pretože obalové materiály môžu byť prehltnuté alebo nesprávne použité, hrozí riziko udusenia alebo poranenia. Obalové materiály uchovávajte mimo dosahu detí.

Záruka

Akékoľvek zmeny a/alebo úpravy produktu rušia platnosť záruky. Za škody spôsobené nesprávnym používaním produktu nemôžeme prevziať zodpovednosť.
Viac informácií nájdete na help.calex.eu.

Vylúčenie zodpovednosti

Dizajn a špecifikácie sa môžu zmeniť bez upozornenia. Všetky použité logá, značky a referencie produktov sú ochrannými známkami alebo registrovanými ochrannými známkami ich príslušných vlastníkov a týmto sa ako také uznávajú.

Vysvetlenie symbolov



Určené použitie: v interiéri

Recyklácia



Tento výrobok je označený týmto symbolom preškrtnutého koša na odpadky v súlade s európskou smernicou 2012/19/EU, ktorý upozorňuje, že výrobok sa nesmie likvidovať spolu s iným odpadom z domácnosti. Elektrické a elektronické zariadenia, ktoré nepodliehajú selektívnemu triedeniu, sú z dôvodu prítomnosti nebezpečných látok, zmesí alebo zložiek potenciálne nebezpečné pre životné prostredie a ľudské zdravie. Informácie o vrátení a recyklácii tohto výrobku získate na miestnom mestskom/obecnom úrade alebo u služby na likvidáciu odpadu.

Vysvetlenie Triedy bezpečnosti

- Bezpečnostná trieda I: Kovové časti zariadení, ktoré spadajú do tejto triedy, sú pripojené k ochrannému vodiču
- Bezpečnostná trieda II: Tento produkt alebo akákoľvek jeho časť má dvojitú izoláciu a nemusí byť pripojená k uzemnenej zásuvke.
- Bezpečnostná trieda III: Zariadenia v tejto skupine fungujú pri veľmi nízkom napätí menšom ako 50 voltov striedavého prúdu. Napríklad 24 voltov.

Bezpečnostná trieda je uvedená na výrobku.

Vysvetlenie Hodnoty IP (Ingress Protection).

IP20 Chránené proti pevným predmetom väčším ako 12 mm. Žiadna ochrana proti tekutinám.
IP44 Chránené proti pevným predmetom väčším ako 1 mm. Ochrana proti vertikálnej striekajúcej vode pod uhlom do 60°.
IP54 Zabraňuje vniknutiu prachu, ktorý by spôsobil poškodenie. Ochrana proti vertikálnej striekajúcej vode pod uhlom do 60°.
IP65 Prachotesný. Žiadne vniknutie prachu. Chránené pred silnými prúdmi vody zo všetkých smerov. Obmedzený vstup tekutín.

Inštalácia

Najprv si prečítajte Bezpečnostné pokyny

1. Vyčistite povrch. Povrch musí byť zbavený mastnoty a prachu.
2. Odmerajte požadovanú dĺžku.
3-4. Nakrájajte na požadovanú veľkosť. Uistite sa, že ste rezali podľa označenia na páse LED.
5-6. Pomocou lepiacej hrany na zadnej strane LED pásika a/alebo príchytiek pripevnite LED pás k povrchu a držte ho na mieste.
7. Pripojte DC adaptér k LED pásiku.
8. Ovládajte LED pásik pomocou diaľkového ovládača a/alebo aplikácie.

Párovanie

Skôr ako začnete pridávať tento produkt Calex Smart, zapíšte si názov a heslo vašej siete Wi-Fi vrátane medzier a veľkých písmen. Uistite sa, že máte silný signál Wi-Fi.

Poznámka: Táto položka funguje iba na 2,4 GHz WiFi sieti, nie na 5 GHz WiFi sieti. Ak sa zobrazí hlásenie, že produkt funguje iba v sieťach 2,4 GHz, musíte v ponuke nastavení smerovača zmeniť frekvenciu siete Wi-Fi na 2,4 GHz. Kontaktujte svojho poskytovateľa internetu.

Nastavenie aplikácie Calex Smart

1. Stiahnite si aplikáciu Calex Smart app z Google Play Store, Apple Store alebo naskenujte QR kód.

Download on the App Store

ANDROID APP ON Google play

2. Otvorte aplikáciu. Používate aplikáciu prvýkrát? Potom postupujte podľa pokynov na obrazovke a vytvorte si účet.

3. Zapnite zariadenie. Máš v telefóne bluetooth a je zapnutý? Potom sa spojenie vytvorí automaticky. Nedá sa pripojiť automaticky? Potom pridajte toto zariadenie dotykom na + (pravý horný roh obrazovky). Dokončite inštaláciu podľa pokynov.

4. Resetovanie: Možno budete musieť najskôr resetovať produkt. Urobíte to tak, že lampu zapnete / vypnete / 3 krát. Svetlá začnú blikať. Potom pokračujte krokom 3.

Viac informácií nájdete na našej webovej stránke:
www.calex.eu

Bu kılavuzdaki tüm çeviriler orijinal İngilizce metne dayanmaktadır.

Güvenlik

CE

AB direktifinin tüm ilgili gerekliliklerine uygunluk.
Gücü kesmek için: sigorta kutusundaki grubu kapatın

Uygulanabilirse:
Bu cihazı yalnızca amaçlanan amacı için kullanın;
Hasarlı veya arızalıysa bu cihazı kullanmayın.
Ürün için kablonun üzerine basılma veya takılma riskinin olmadığı bir yer seçin. Kablonun üzerine herhangi bir nesne koymayın.
Bu ürün hasarlıysa, özellikle kablo veya bağlantı parçası hasarlıysa, bu ürün derhal kapatılmalıdır. Bu durumda, değiştirilmesi gerekir;
Değiştirmeden önce, elektrik çarpmasını veya yanıkları önlemek için gücü kapatın ve soğumasını bekleyin.
Adaptör (uygulanabilirse) ünitenin yakınına takılmalı, başka bir adaptöre bağlanmamalı ve kolayca erişilebilir olmalıdır.
Ürünler yalnızca orijinal adaptörle kullanılmalıdır.
Bu ürün yalnızca bakım gerektiğinde kalifiye bir teknisyen tarafından açılmalıdır.
Asla kendiniz onarım yapmayın.



Boğulma tehlikesi. Paketleme malzemeleri yutulabileceği veya kötüye kullanılabileceği için boğulma veya yaralanma riski vardır. Paketleme malzemelerini çocuklardan uzak tutun.

Garanti
Üründe yapılan herhangi bir değişiklik ve/veya modifikasyon garantiyi geçersiz kılacaktır. Ürünün uygunsuz kullanımından kaynaklanan hasarlardan sorumlu tutulamayız.
Daha fazla bilgi için help.calex.eu adresine gidin.

Feragatname
Tasarımlar ve özellikler önceden haber verilmeksizin değiştirilebilir.
Kullanılan tüm logolar, markalar ve ürün referansları ilgili sahiplerinin ticari markaları veya tescilli ticari markalarıdır ve bu şekilde kabul edilmektedir.

Sembollerin açıklaması



Amaçlanan kullanım: iç mekan

Geri dönüşüm



Bu ürün, diğer evsel atıklarınızla birlikte bertaraf edilmemesi gerektiğini göstermek üzere Avrupa Direktifi 2012/19/EU uyarınca üzerinde çarpı işareti bulunan tekerlekli bir çöp konteyneri simgesiyle etiketlenmiştir. Tehlikeli madde içermesi nedeniyle karışımlar veya bileşenler ile seçmeli tasnife tabi olmayan elektrikli ve elektronik cihazlar, çevre ve insan sağlığı için potansiyel olarak tehlikelidir.Bu ürünün teslim edilmesi ve geri dönüşümü ile ilgili olarak lütfen belediyenizden veya atık bertaraf hizmetinizden bilgi alın.

Açıklama Güvenlik Sınıfları

- Güvenlik sınıfı I: Bu sınıfa giren ekipmanın metal parçaları bir topraklama koruma iletkenine bağlıdır
- Güvenlik Sınıfı II: Bu ürün veya herhangi bir parçası çift yalıtımlıdır ve topraklı bir prize bağlanması gerekmez.
- Güvenlik Sınıfı III: Bu gruptaki ekipman 50 volttan düşük alternatif akımda ekstra düşük voltajda çalışır. Örneğin, 24 volt.

Güvenlik sınıfı ürün üzerinde belirtilir.

Açıklama IP (Ingres Koruması) Değerleri

IP20 12 mm'den büyük katı nesnelere karşı korumalı. Sıvılara karşı koruma yok.
IP44 1 mm'den büyük katı nesnelere karşı korumalı. 60°'ye kadar bir açıyla dikey sıçrayan suya karşı koruma.
IP54 Zarar vermeye yetecek kadar toz girişini önler. 60°'ye kadar bir açıyla dikey sıçrayan suya karşı koruma.
IP65 Toz geçirmez. Toz girişi yok. Her yönden gelen güçlü su fışkırmasına karşı korumalı. Sınırlı sıvı girişi.

Kurulum

Lütfen önce Güvenlik Talimatlarını okuyun

1. Yüzeyi temizleyin. Yüzey yağ ve tozdan arındırılmış olmalıdır.
2. İstenilen uzunluğu ölçün.
3-4. Ölçüye göre kesin. LED şeridindeki işarete göre kestiğinizden emin olun.
5-6. LED şeridini yüzeye tutturmak ve yerinde tutmak için LED şeridin arka tarafındaki yapışkan kenarı ve/veya klipsleri kullanın.
7. DC adaptörünü LED şeride bağlayın.
8. LED şeridini uzaktan kumanda ve/veya uygulama aracılığıyla kontrol edin.

Eşleştirme

Bu Calex Smart ürününü eklemeye başlamadan önce, boşluklar ve büyük harfler dahil olmak üzere Wi-Fi ağınızın adını ve şifresini not edin. Güçlü bir Wi-Fi sinyaliniz olduğundan emin olun.

Not: Bu ürün yalnızca 2,4 GHz WiFi ağında çalışır, 5 GHz WiFi ağında çalışmaz. Ürünün yalnızca 2,4 GHz ağlarda çalıştığına dair bir mesaj alırsanız, yönlendiricinizin ayarlar menüsünden ağınızın Wi-Fi frekansını 2,4 GHz olarak değiştirmeniz gerekir. Lütfen bunun için internet sağlayıcınızla iletişime geçin.

Calex Smart uygulamasını kurma

1. Calex Smart uygulamasını Google Play Store'dan, Apple Store'dan indirin veya QR kodunu tarayın.

Download on the App Store

ANDROID APP ON Google play

2. Uygulamayı açın. Uygulamayı ilk kez mi kullanıyorsunuz? Ardından hesabınızı oluşturmak için ekrandaki talimatları izleyin.

3. Cihazı açın. Telefonunuzda bluetooth var mı ve açık mı? Ardından otomatik olarak bir bağlantı kurulur. Otomatik olarak bağlanamıyor musunuz? Ardından + (ekranın sağ üst köşesi) öğesine dokunarak bu cihazı ekleyin. Kurulumu tamamlamak için istemleri izleyin.

4. Sıfırlama: Önce ürünü sıfırlamanız gerekebilir. Bunu lambayı 3 kez açıp kapatarak yaparsınız. Işık(lar) yanıp sönmeye başlayacaktır. Daha sonra 3. adıma geçin.

Daha fazla bilgi için web sitemizi ziyaret edin: www.calex.eu