User Guide

night light with motion sensor

Model ALTA

NL | Gebruikershandleiding
nachtlamp met bewegingssensor

DE | Benutzerhandbuch
nachtlicht mit bewegungsmelder

FR | Manuel de l'utilisateur
veilleuse avec detecteur de mouvement

IT | Manuale di istruzioni
luce notturna con sensore di movimento

ES | Manual de usuario
luz nocturna con sensor de movimiento

www.brendz.com

EN | Night light with motion sensor

Safety Warnings

- Do not install near extreme heat sources, moisture, or corrosive substances.
- Avoid contact with sharp objects and strong chemicals.
- The product contains a built-in battery; do not disassemble it, apply pressure, squeeze, or expose it to fire.
- The light sources are non-replaceable.
- Do not interfere with the internal wiring.
- Suitable for indoor use only.
- If the product does not function properly, or if the light source is broken or damaged, do not use the product. Instead, dispose of it safely and in an environmentally friendly manner.
- The product is not a toy; do not give it to children!

Specifications:

Battery type:	1x Li-Polymer 3.7V 600mAh (non-replaceable)
Input:	DC5V 0.35A
Power:	0.5W
LED Type:	32 x integrated LED 0.45W
Luminous Flux:	4 to 35 lumens
Dimmable:	Stepless
Color Temperature:	3000K
IP Rating:	IP40
Sensor Type:	PIR 120°, 3 meters
Dimensions:	Ø 8 x 2.4 cm
Weight:	53g (including battery)
Material:	ABS + PC

DE | Nachtlicht mit bewegungsmelder

Sicherheitswarnungen

- Installieren Sie das Produkt nicht in der Nähe von extremen Wärmequellen, Feuchtigkeit oder korrosiven Substanzen.
- Vermeiden Sie den Kontakt mit scharfen Gegenständen und starken Chemikalien.
- Das Produkt enthält eine eingebaute Batterie, zerlegen Sie diese nicht, üben Sie keinen Druck darauf aus, quetschen Sie sie nicht und setzen Sie sie nicht dem Feuer aus.
- Lichtquellen sind nicht austauschbar.
- Stören Sie die interne Verkabelung nicht.
- Geeignet für den Innenbereich.
- Wenn das Produkt nicht ordnungsgemäß funktioniert, die Lichtquelle kaputt geht oder beschädigt wird, verwenden Sie das Produkt nicht weiter. Entsorgen Sie es stattdessen auf sichere und umweltfreundliche Weise.
- Das Produkt ist kein Spielzeug; geben Sie es nicht an Kinder weiter!

Spezifikationen:

Batterietyp:	1x Li-Polymer 3,7V 600mAh (nicht austauschbar)
Eingang:	DC5V 0,35A
Leistung:	0,5W
LED-Typ:	32 x integrierte LED 0,45W
Lichtstärke:	4 bis 35 Lumen
Dimmbar:	Stufenlos
Farbtemperatur:	3000K
IP-Schutzart:	IP40
Sensortyp:	PIR 120°, 3 Meter
Abmessungen:	Ø 8 x 2,4 cm
Gewicht:	53 g inkl. Batterie
Material:	ABS + PC

NL | Nachtlamp met bewegingssensor

Veiligheidswaarschuwingen

- Niet installeren in de buurt van extreme warmtebronnen, vocht of corrosieve stoffen.
- Vermijd contact met scherpe voorwerpen en sterke chemicaliën.
- Het product heeft een ingebouwde batterij, demonteer deze niet, oefen er geen druk op uit, knijp er niet in en stel het niet bloot aan vuur.
- Lichtbronnen zijn niet vervangbaar.
- De interne bedrading niet verstoren.
- Geschikt voor gebruik binnenshuis.
- Als het product niet goed werkt, de lichtbron kapot gaat of beschadigd raakt, mag u het product niet gebruiken. Verwijder het in plaats daarvan op een veilige, milieuvriendelijke manier.
- Het product is geen speelgoed; geef het niet aan kinderen!

Specificaties:

Batterijtype:	1x Li-Polymeer 3.7V 600mAh (niet vervangbaar)
Input:	DC5V 0.35A
Power:	0,5W
LED type:	32 x geïntegreerd LED 0.45W
Lichtsterkte:	4 tot 35 lumen
Dimbaar:	Traploos
Kleurtemperatuur:	3000K
IP-classificatie:	IP40
Sensor type:	PIR 120°, 3 meter
Afmetingen:	Ø 8 x 2,4 cm
Gewicht:	53g. incl. batterij
Materiaal:	ABS + PC

ES | Luz nocturna con sensor de movimiento

Advertencias de seguridad

- No instale cerca de fuentes de calor extremas, humedad o sustancias corrosivas.
- Evite el contacto con objetos afilados y productos químicos fuertes.
- El producto contiene una batería incorporada, no la desmonte, no ejerza presión sobre ella, no la comprima y no la exponga al fuego.
- Las fuentes de luz no son reemplazables.
- No interfiera con el cableado interno.
- Adecuado para uso en interiores.
- Si el producto no funciona correctamente, la fuente de luz se rompe o se daña, no utilice el producto. Deséchelo de manera segura y respetuosa con el medio ambiente.
- El producto no es un juguete; ¡no se lo dé a los niños!

Especificaciones:

Tipo de batería:	1x Li-Polímero 3,7V 600mAh (no reemplazable)
Entrada:	DC5V 0,35A
Potencia:	0,5W
Tipo de LED:	32 x LED integrados 0,45W
Intensidad de luz:	4 a 35 lúmenes
Regulable:	Continuo
Temperatura de color:	3000K
Clasificación IP:	IP40
Tipo de sensor:	PIR 120°, 3 metros
Dimensiones:	Ø 8 x 2,4 cm
Peso:	53 g incl. batería
Material:	ABS + PC

IT | Luce notturna con sensore di movimento

Avvertenze di sicurezza

- Non installare vicino a fonti di calore estreme, umidità o sostanze corrosive.
- Evitare il contatto con oggetti appuntiti e sostanze chimiche forti.
- Il prodotto contiene una batteria integrata, non smontarla, non esercitare pressione su di essa, non comprimerla e non esporla al fuoco.
- Le sorgenti luminose non sono sostituibili.
- Non interferire con il cablaggio interno.
- Adatto per uso interno.
- Se il prodotto non funziona correttamente, la sorgente luminosa si rompe o si danneggia, non utilizzare più il prodotto. Smaltirlo invece in modo sicuro e rispettoso dell'ambiente.
- Il prodotto non è un giocattolo; non consegnarlo ai bambini!

Specifiche:

Tipo di batteria:	1x Li-Polimero 3,7V 600mAh (non sostituibile)
Ingresso:	DC5V 0,35A
Potenza:	0,5W
Tipo di LED:	32 x LED integrati 0,45W
Intensità luminosa:	4 a 35 lumen
Dimmerabile:	Continuo
Temperatura di colore:	3000K
Grado di protezione IP:	IP40
Tipo di sensore:	PIR 120°, 3 metri
Dimensioni:	Ø 8 x 2,4 cm
Peso:	53 g incl. batteria
Materiale:	ABS + PC

FR | Veilleuse avec detecteur de mouvement

Avertissements de sécurité

- Ne pas installer à proximité de sources de chaleur extrême, d'humidité ou de substances corrosives.
- Évitez tout contact avec des objets tranchants et des produits chimiques puissants.
- Le produit contient une batterie intégrée, ne la démontez pas, n'exercez pas de pression dessus, ne la serrez pas et ne l'exposez pas au feu.
- Les sources lumineuses ne sont pas remplaçables.
- Ne modifiez pas le câblage interne.
- Convient pour une utilisation en intérieur.
- Si le produit ne fonctionne pas correctement, si la source lumineuse est cassée ou endommagée, ne l'utilisez pas. Éliminez-le de manière sûre et respectueuse de l'environnement.
- Ce produit n'est pas un jouet, ne le donnez pas aux enfants !

Spécifications :

Type de batterie :	1x Li-Polymère 3,7V 600mAh (non remplaçable)
Entrée :	DC5V 0,35A
Puissance :	0,5W
Type de LED :	32 x LED intégrée 0,45W
Luminosité :	4 à 35 lumens
Réglage de la luminosité :	Progressif
Température de couleur :	3000K
Classification IP :	IP40
Type de capteur :	PIR 120°, 3 mètres
Dimensions :	Ø 8 x 2,4 cm
Poids :	53g incl. batterie
Matériau:	ABS + PC

Product details

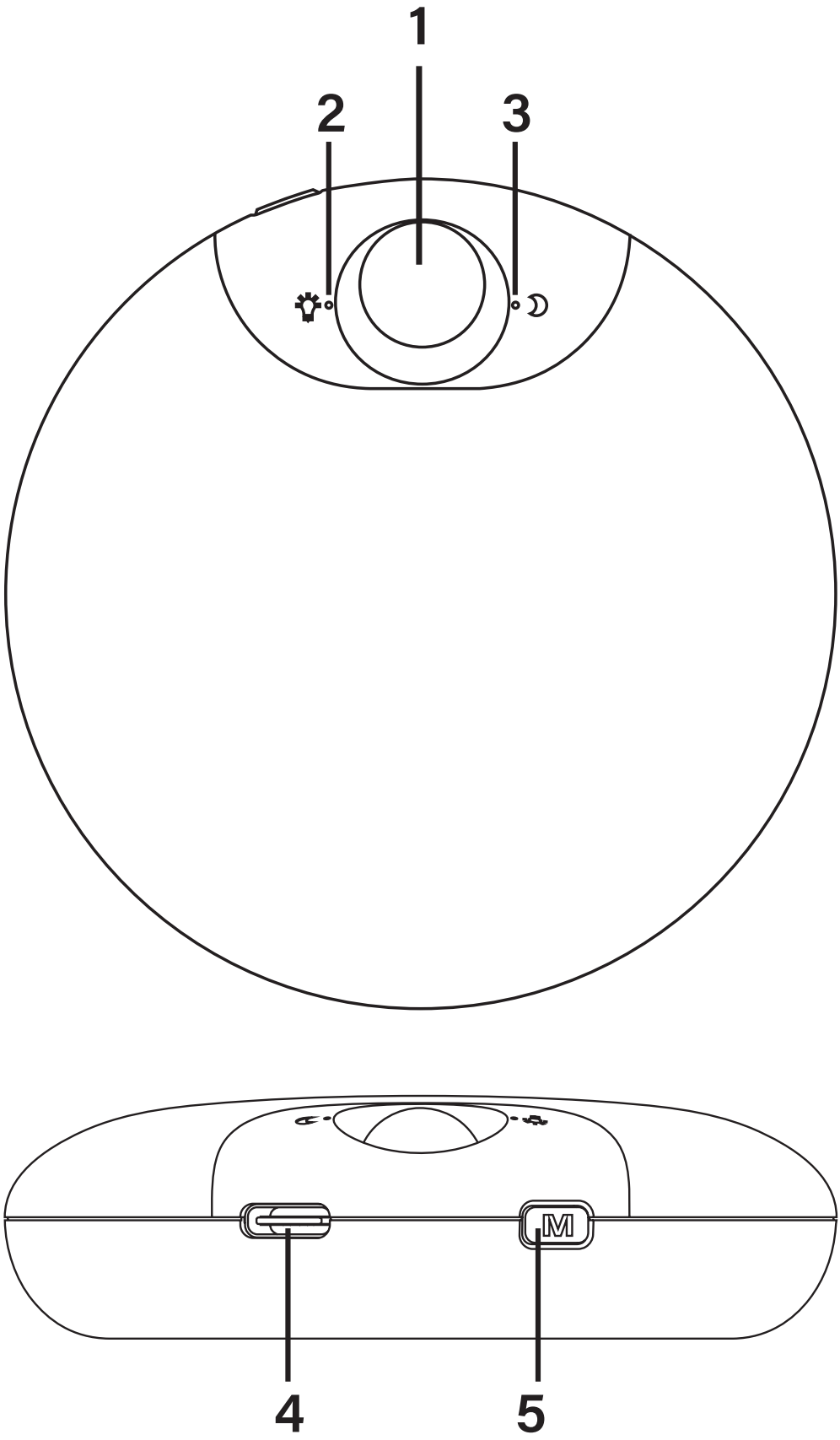

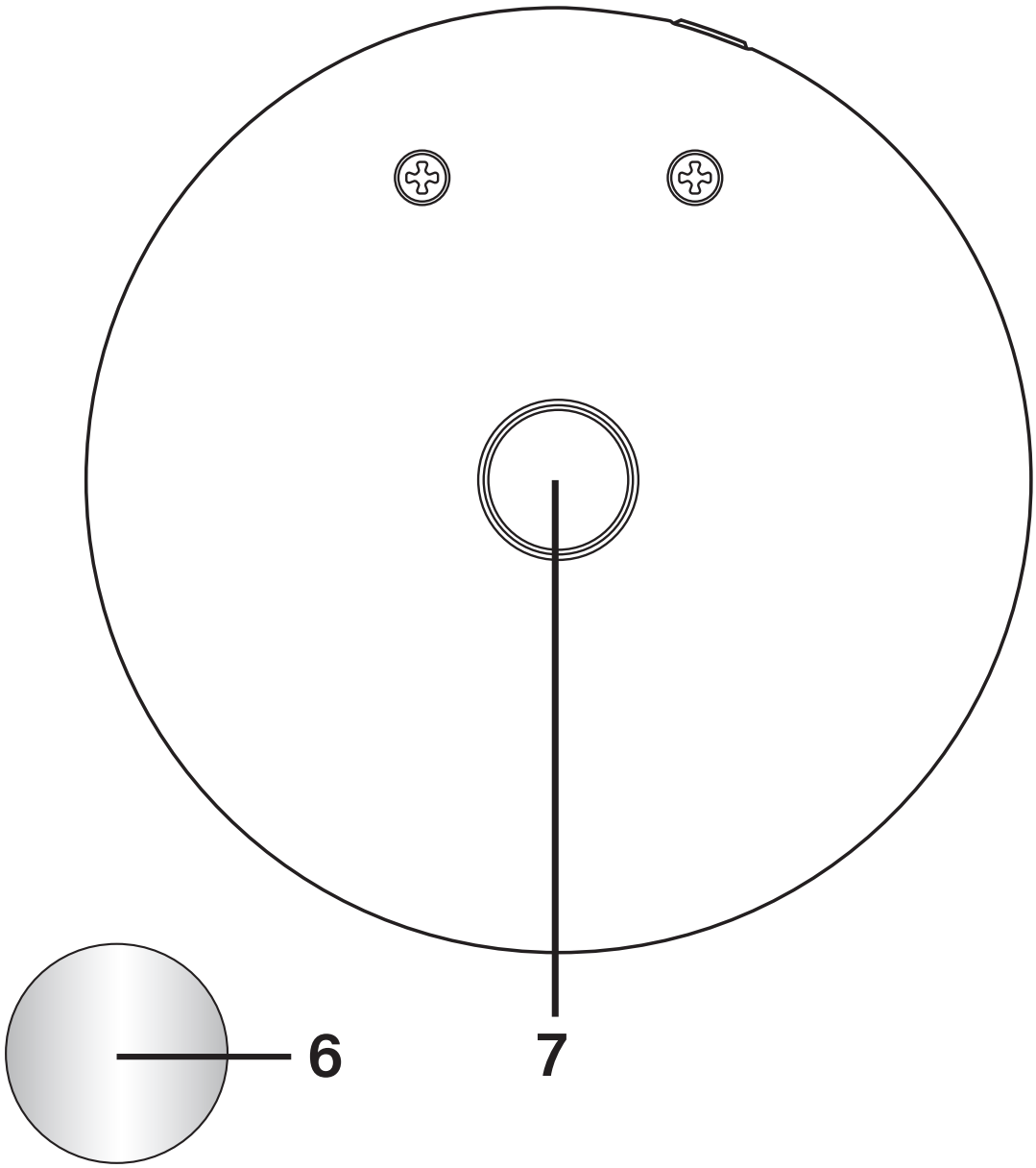

1. PIR sensor
2. ON mode indicator
3. AUTO mode indicator
4. USB-C 5V DC - approx. 2,5 hour
5. AUTO / ON / OFF / DIM
6. Metal patch
7. Magnet zone

Installation method

A

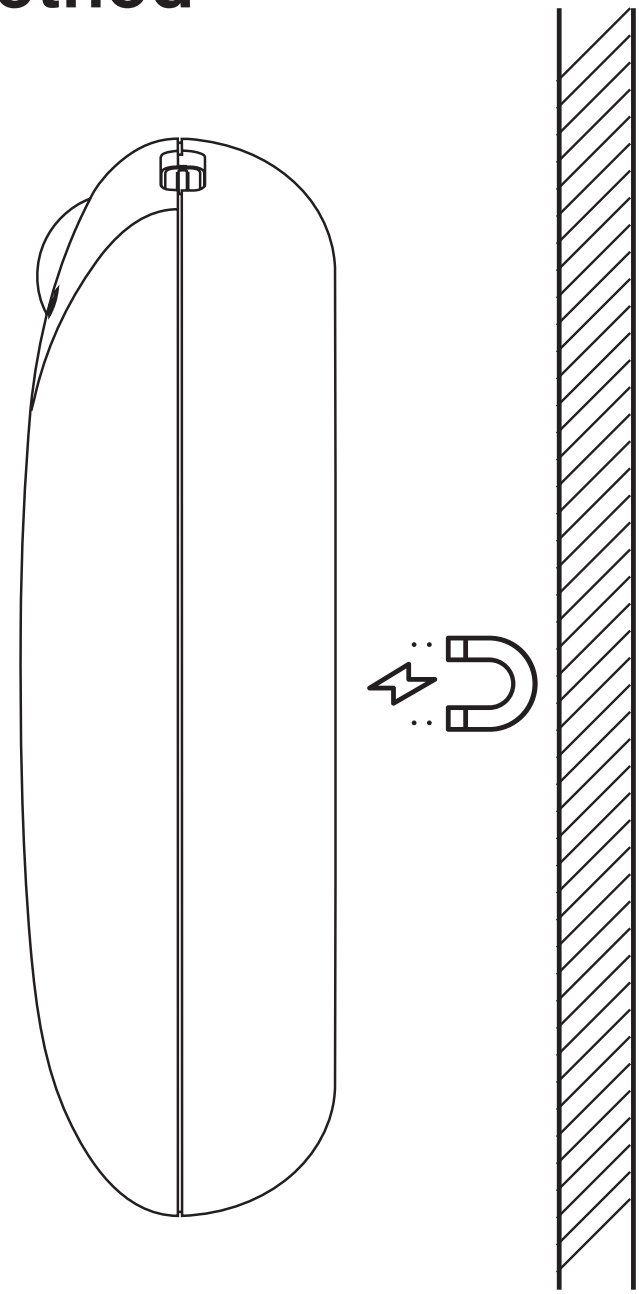

EN Place directly on magnetic surface.
NL Plaats direct op magnetisch oppervlak.
DE Direkt auf magnetische Oberfläche platzieren.
FR Placer directement sur une surface magnétique.
IT Posizionare direttamente su superficie magnetica.
ES Colocar directamente en superficie magnética.

Installation method

B

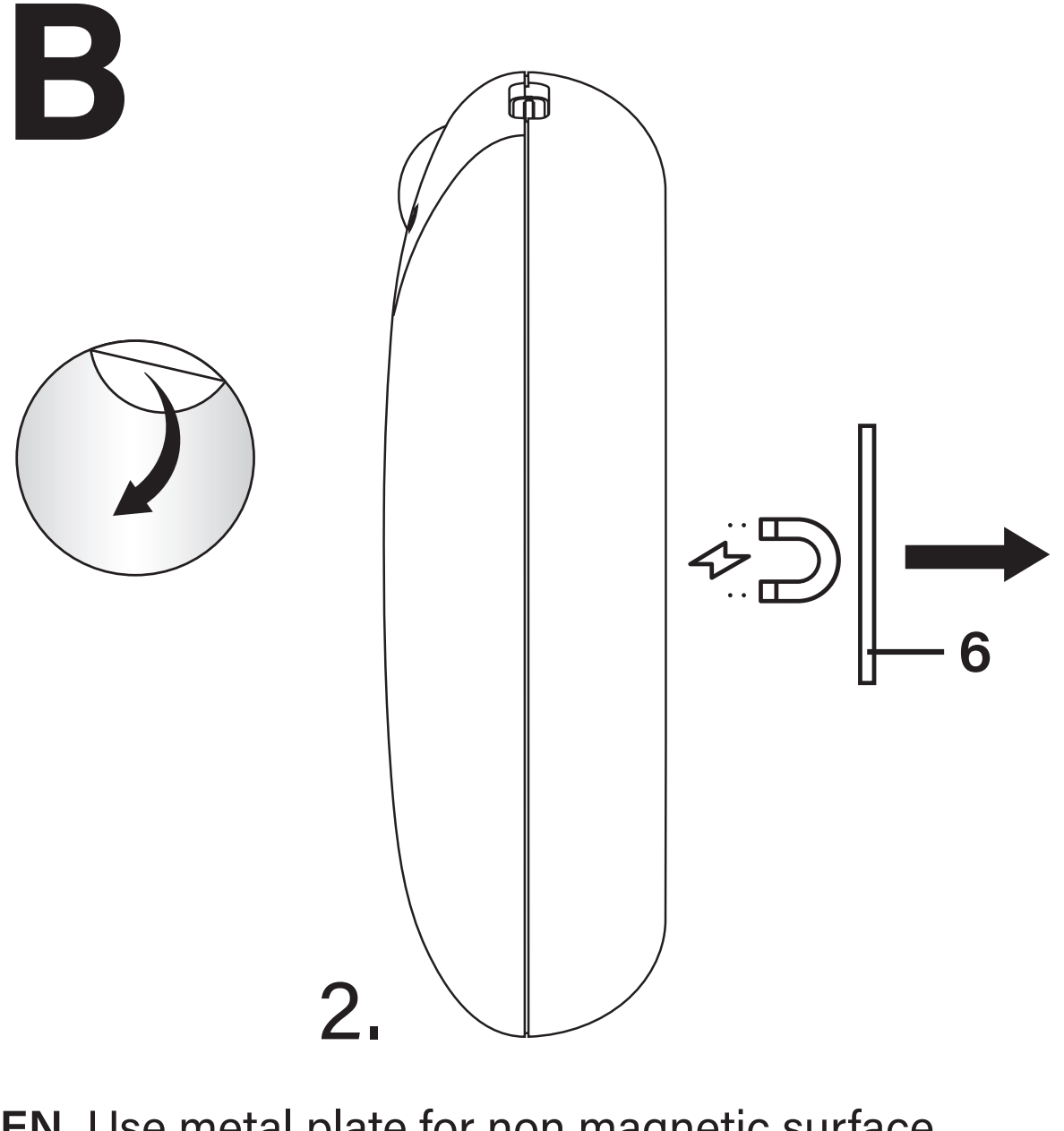

EN Use metal plate for non magnetic surface. **NL** Gebruik metalen plaat voor niet-magnetisch oppervlak. **DE** Metallplatte für nicht-magnetische Oberfläche verwenden. **FR** Utiliser une plaque métallique pour surface non magnétique. **IT** Usare una piastra metallica per superficie non magnetica. **ES** Utilice una placa de metal para superficie no magnética.

Modes

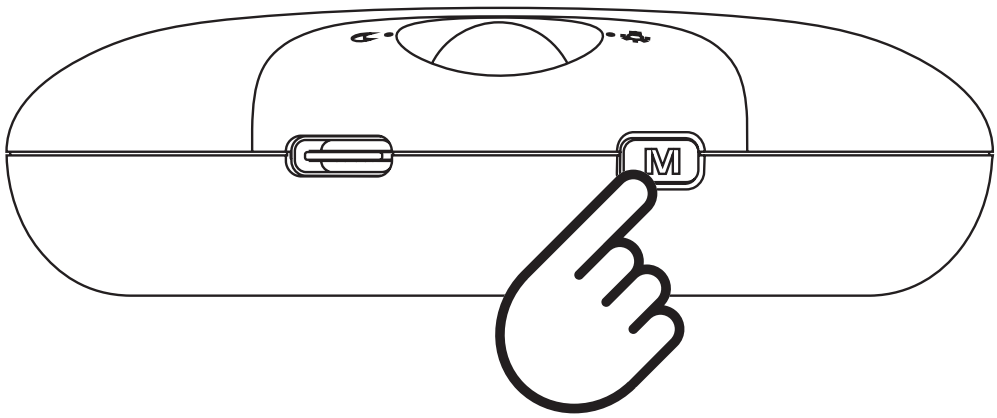

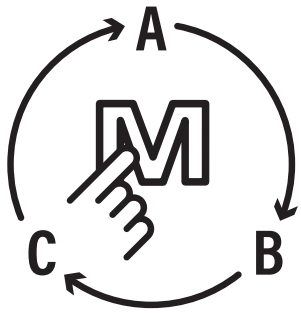

A - AUTO
B - ON
C - OFF

EN Press repeatedly to cycle through modes.
NL Druk herhaaldelijk om door modi te schakelen.
DE Mehrfach drücken, um durch modi zu wechseln.
FR Appuyez plusieurs fois pour faire défiler les modes.
IT Premere ripetutamente per scorrere le modalità.
ES Presione repetidamente para recorrer los modos.

Mode
AUTO

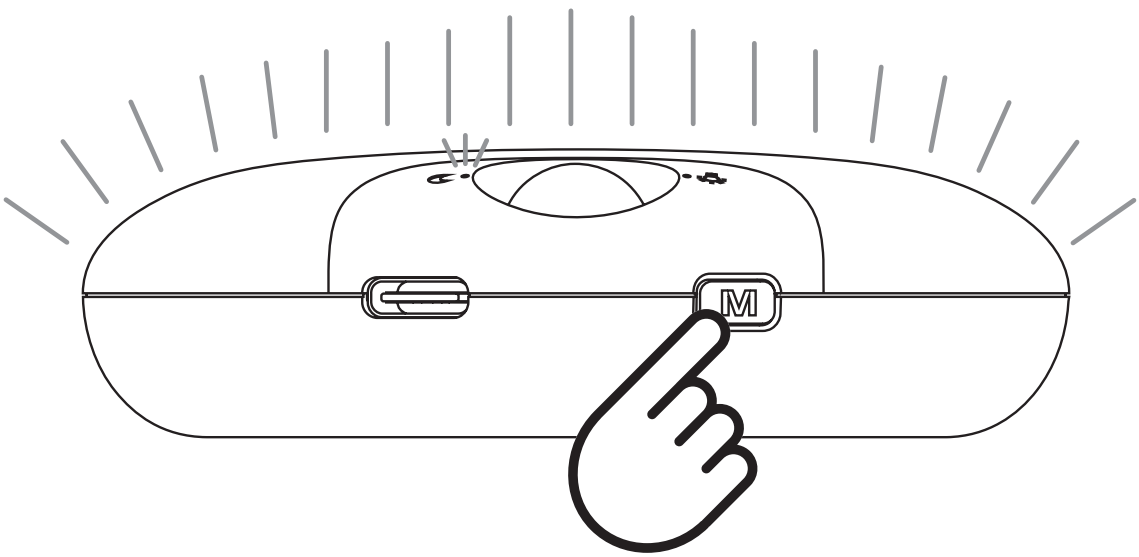

EN 4 sec. light on, confirms auto mode.
NL 4 sec. licht aan, bevestigt de automatische modus.
DE 4 Sek. Licht an, bestätigt den Automatikmodus.
FR 4 sec. lumière allumée, confirme le mode automatique.
IT 4 sec. luce accesa, conferma la modalità automatica.
ES 4 seg. luz encendida, confirma el modo automático.

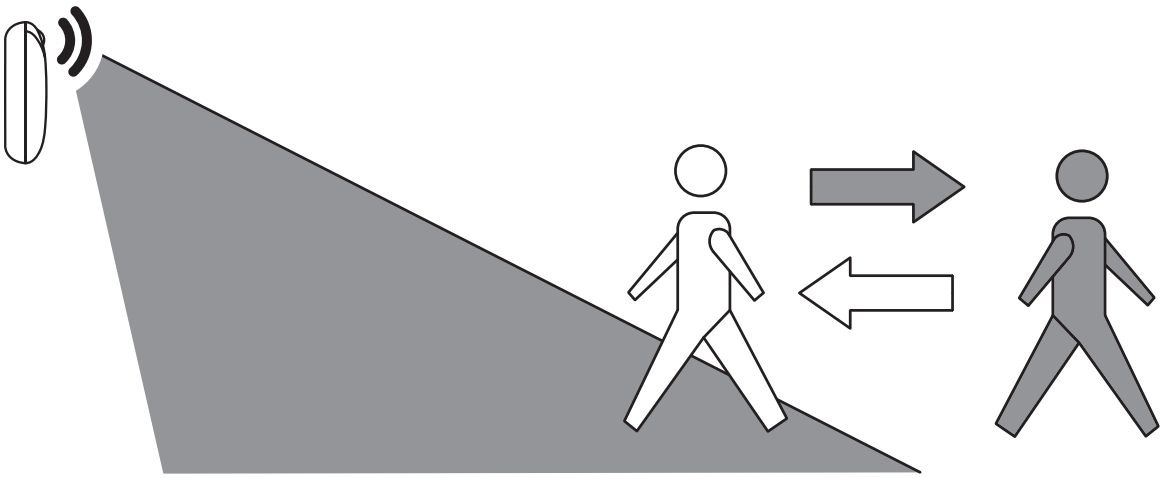



EN The light will turn off after 20 seconds without movement. The light only turns on when the surroundings are dark enough.

NL Het licht gaat uit na 20 seconden zonder beweging. De lamp gaat alleen aan als de omgeving donker genoeg is.

DE Das Licht schaltet sich nach 20 Sekunden ohne Bewegung aus. Die Lampe schaltet sich nur ein, wenn die Umgebung dunkel genug ist.

FR La luce si spegnerà dopo 20 secondi senza movimento. La lampada si accende solo quando l'ambiente è abbastanza buio.

IT La luce si spegnerà dopo 20 secondi senza movimento.

ES La luz se apagará después de 20 segundos sin movimiento. La lámpara solo se enciende cuan do el entorno está lo suficientemente oscuro.

Mode
DIM

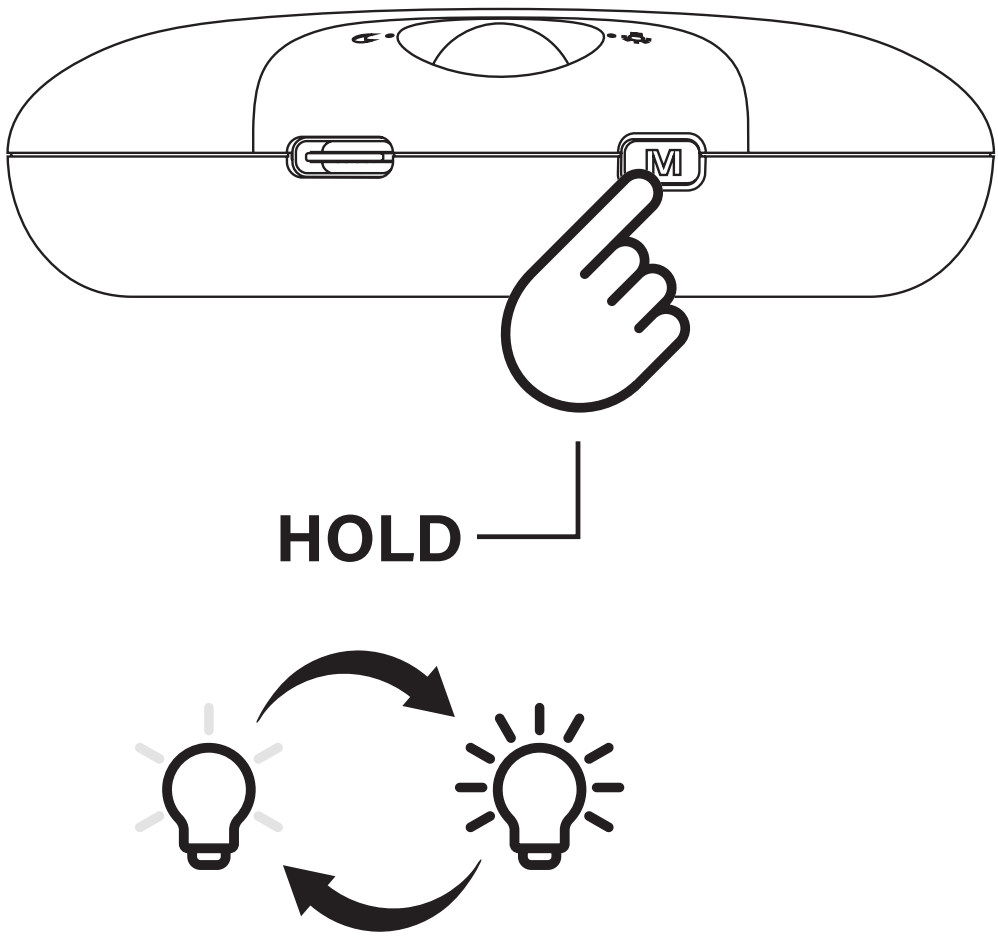

EN Long press to adjust brightness.
NL Houd ingedrukt om de helderheid aan te passen.
DE Gedrückt halten, um die Helligkeit anzupassen.
FR Maintenez pour ajuster la luminosité.
IT Tieni premuto per regolare la luminosità.
ES Mantenga presionado para ajustar el brillo.

Contact information

info@brendz.com

+31 (0)493-326 626

(Mo - Fri / 08.30 - 17.00)
Available in Dutch, English and German

more info about the product
scan the QR-Code

www.brendz.com