Art.Nr.:901034

A

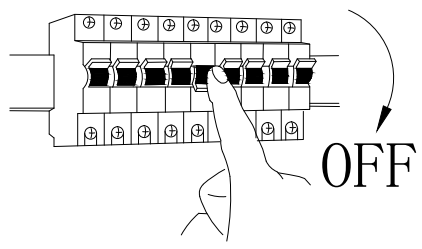

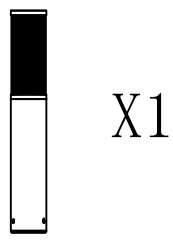

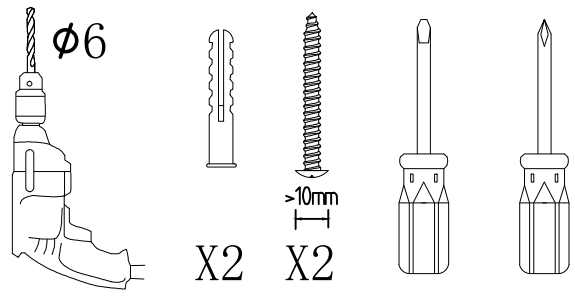

Nicht enthalten (Not included)

B

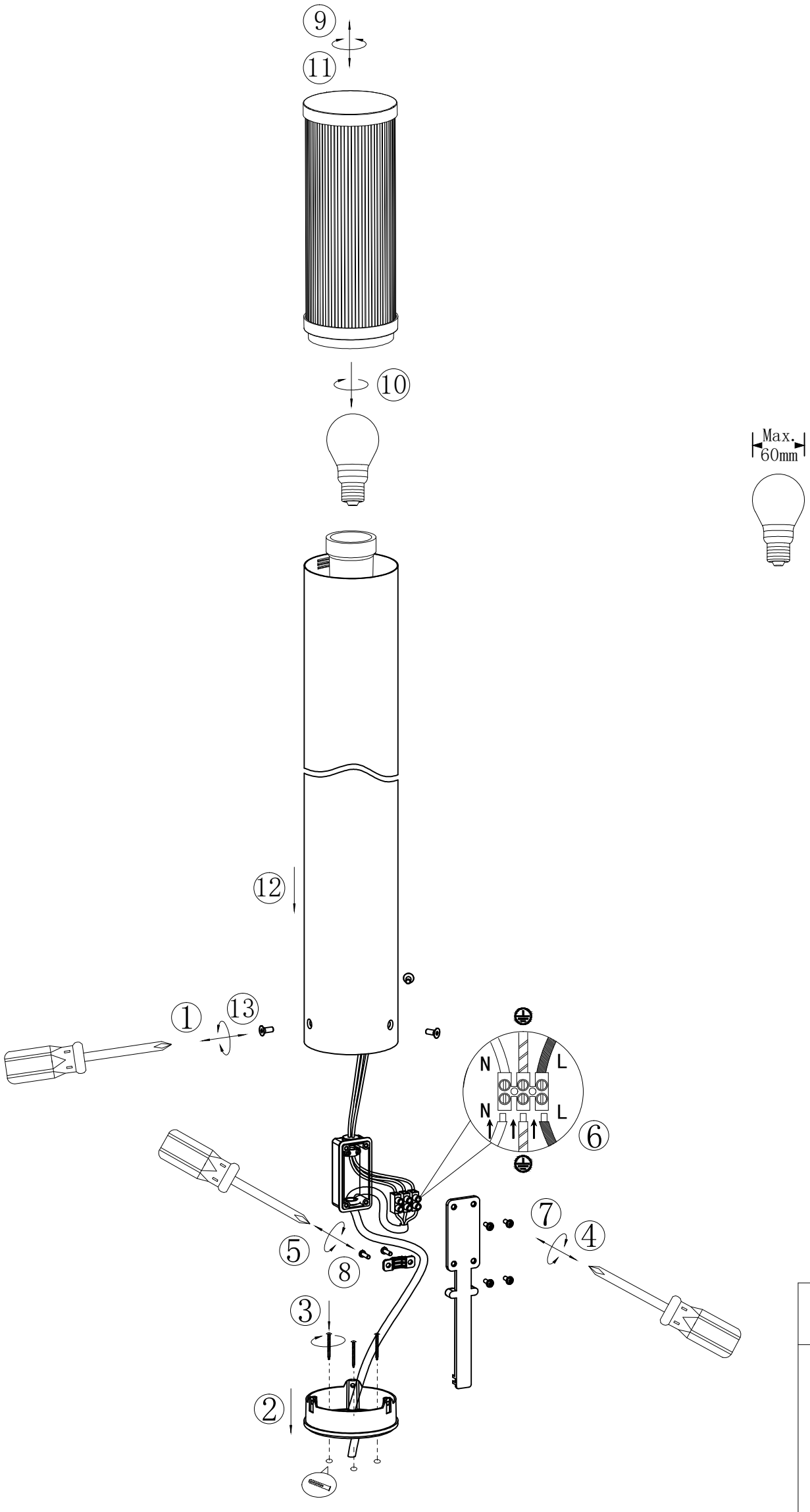

C

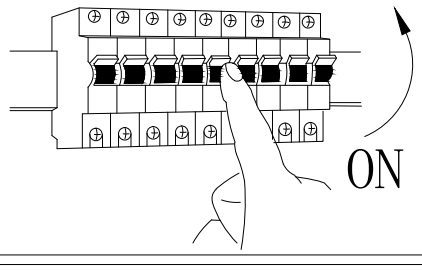

www.eglo.com