WiZ

Outdoor camera
User manual

9290041112

wizconnected.com

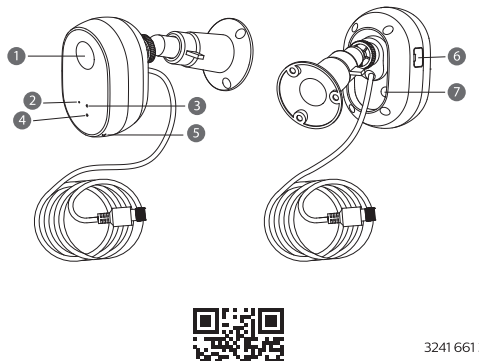

wiz.guide/camera

3241 661 36481

©2024 Signify Holding

signify

EN

1. Box content

Camera, 6m power cord, Wall mount bracket, Power adaptor, Mount screw pack, User manual.

2. Product introduction

1. Lens
2. Microphone
3. Light sensor
4. LED status
5. Speaker
6. Micro SD card slot
7. Reset button

3. Warnings and cautions

- WiZ "Heads-Up" subscription requires sign in with a WiZ supported third party authenticator. For WiZ "Heads-Up" subscription, you can find more details on www.wizconnected.com or WiZ app. Using WiZ product requires acceptance of the WiZ Product Terms of Use as available on www.wizconnected.com.
- This device is limited to a user's own, private residential use.
- Consider the expectations of privacy of members of your household as well as third parties. The user is responsible to comply with privacy and other applicable laws. – see the WiZ Product Terms of Use.
- Please clean the lens gently with a cotton cloth and avoid touching the lens with hands directly to ensure clear view.
- Please clean the dust on the microphone & speaker to ensure 2-way audio quality.
- Do not rotate the camera with strong force to avoid any damage.
- This device does not provide third-party monitoring or emergency response. It is the user's responsibility to determine the appropriate response.
- For optimal use, please ensure the field of vision of the camera is not obstructed in any way.
- The camera is suitable for outdoor use. Install the camera according to the instructions provided.
- Use the camera only with the power adaptor provided. The power adaptor is for indoor use only, which shall be installed in dry location as indicated on instruction manual.
- Strangulation hazard: keep the wires out of reach of young children or have it fixed properly to the wall to avoid accessing accidently.

4. Safety instruction

- Rated output of power adaptor: SELV 5VDC 2A
- Ambient temperature (operation):
  Camera: -20 °C to +45°C
  Power adaptor: -10°C to +40°C
  Storage temperature: -20-50 °C
- Always follow the following instructions to ensure correct and safe installation and functioning of your devices.
- Always disconnect the power (i.e withdrawn the plug-in power adaptor from mains socket) prior to installation, maintenance or service activities.
- Installing the device at a height: stand on a sturdy surface and exercise caution when climbing.
- Refer to your local laws and building codes before performing electrical work; permits and/or professional installation may be required by law.

5. Symbols explain

Please inform yourself about the local waste disposal, separation and collection system for electrical and electronic products and packaging. Please act according to your local rules and do not dispose your old product and packaging with your normal household waste. The correct disposal of the packaging, your product and/or batteries will help prevent potential negative consequences for the environment and human health. Batteries should be disposed separately from the municipal waste stream via designated collection facilities. When disposing a product that contains non-user replaceable batteries, the non-user replaceable batteries shall be removed by a professional.

6. Warranty

Warranty is subject to strict conditions of use. for more information, please visit our website:https://wizconnected.helpshift.com/hc/en/3-wiz/faq/303-wiz-products-warranty/?han=l&hpn=l&p=web&hbhf=1

Wireless specification: Wireless RF mode frequency band: 2400 – 2483.5 MHz

Maximum transmitted power: Wi-Fi: Max 20 dBm

Hereby, Signify declares that the radio equipment type WiZ camera is in compliance with Directive 2014/53/EU. The full text of the EU declaration of conformity is available at the following internet address: wizconnected.com.

Hereby, Signify declares that the radio equipment type WiZ camera is in compliance with the Radio Equipment Regulation 2017 (S.I. 2017/1206). The full text of the UK declaration of conformity is available at the following internet address: wizconnected.com.

Wi-Fi®, the Wi-Fi CERTIFIED logo are registered trademarks of Wi-Fi Alliance. Wi-Fi CERTIFIED™, WPA2™, WPA3™ are trademarks of Wi-Fi Alliance. Amazon, Alexa and all related logos are trademarks of Amazon.com,Inc or its affiliates. Google is a trademark of Google LLC.Siri is a registered trademark of Apple Inc.

Any use of such marks by Signify is under license.

Other trademarks and trade names are those of their respective owners.

FR

1. Contenu de la boîte

Caméra, Cordon d'alimentation de 6 m, Support de fixation murale, Adaptateur secteur, Pack de vis de montage, Manuel d'utilisation.

2. Présentation du produit

1. Lentille
2. Microphone
3. Le détecteur de lumière
4. État de la LED
5. Haut-parleur
6. Logement pour carte Micro SD
7. Bouton de réinitialisation

3. Avertissements et précautions

- L'inscription à WiZ « Heads-Up » requiert une inscription avec un agent d'authentification tiers pris en charge par WiZ. Pour l'abonnement WiZ « Heads-Up », vous pouvez trouver plus de détails sur www.wizconnected.com ou application WiZ L'utilisation du produit WiZ nécessite l'acceptation des conditions d'utilisation du produit WiZ telles que disponibles sur www.wizconnected.com
- Cet appareil est limité à l'usage résidentiel privé de l'utilisateur.
- Tenez compte des attentes en matière de vie privée des membres de votre foyer ainsi que des tiers. Il incombe à l'utilisateur de se conformer aux lois relatives à la protection de la vie privée et aux autres lois applicables. – voir les conditions d'utilisation du produit WiZ
- Veuillez nettoyer délicatement la lentille avec un chiffon en coton et éviter de toucher directement la lentille avec les mains, pour assurer une vision nette.
- Veuillez nettoyer la poussière sur le microphone et le haut-parleur pour garantir une qualité audio bidirectionnelle.
- Ne faites pas pivoter l'appareil photo avec force pour éviter tout dommage.
- Cet appareil ne fournit pas de surveillance tierce ni d'intervention d'urgence. Il est de la responsabilité de l'utilisateur de déterminer la réponse appropriée.
- Pour une utilisation optimale, veuillez vous assurer que le champ de vision de la caméra n'est en aucun cas obstrué.
- La caméra est adaptée à une utilisation en extérieur. Installez la caméra conformément aux instructions fournies.
- N'utilisez la caméra qu'avec l'adaptateur secteur fourni. L'adaptateur secteur est destiné à une utilisation en intérieur uniquement et doit être installé dans un endroit sec comme indiqué dans le manuel d'instructions.
- Risque d'étranglement : gardez les fils hors de portée des jeunes enfants ou fixez-les correctement au mur pour éviter tout accès accidentel.

4. Instructions de sécurité

- Sortie nominale de l'adaptateur secteur : SELV 5 VCC 2 A
- Température ambiante (fonctionnement) :
  Caméra : -20 °C à +45 °C
  Adaptateur secteur : -10°C à +40 °C
- Température (de fonctionnement) : 0... 40 °C Température de stockage : -20-50 °C
- Suivez toujours les instructions suivantes pour garantir une installation et un fonctionnement corrects et sûrs de vos appareils.
- Débranchez toujours l'alimentation (c'est-à-dire retirez l'adaptateur secteur enfichable de la prise secteur) avant toute opération d'installation, de maintenance ou de réparation.
- Installation de l'appareil en hauteur : tenez-vous sur une surface solide et soyez prudent lorsque vous grimpez.
- Référez-vous aux lois locales et aux codes du bâtiment avant d'effectuer des travaux électriques ; des permis et/ou une installation professionnelle peuvent être exigés par la loi.

5. Explication des symboles

Veuillez vous informer sur le système de collecte local, et sur la procédure de tri et de collecte des produits électriques et électroniques, et des emballages. Veuillez vous conformer aux consignes locales, et ne jetez pas votre ancien produit et son emballage avec les ordures ménagères. En respectant ces consignes pour mettre au rebut l'emballage, le produit et/ou les piles, vous contribuez à respecter l'environnement et la santé des personnes. Les piles ne doivent pas être mêlées aux ordures ordinaires, mais jetées sur des sites séparés prévus à cet effet. Lorsque vous mettez au rebut un produit contenant des piles non remplaçables, celles-ci doivent être retirées par un professionnel.

6. Garantie

La garantie est soumise à des conditions strictes d'utilisation. Pour plus d'informations consultez notre site
Web : https://wizconnected.helpshift.com/hc/en/3-wiz/faq/303-wiz-products-warranty/?han=l&hpn=l&p=web&hbhf=1

Spécification sans fil :
Bande de fréquence du mode RF sans fil : 2 400 – 2 483,5 MHz
Puissance de transmission maximum : Wi-Fi : max. 20 dBm

Par la présente, Signify déclare que la caméra WiZ de type équipement radio est conforme à la directive 2014/53/UE. Le texte complet de la déclaration UE de conformité est disponible à l'adresse Internet suivante : wizconnected.com.

Par la présente, Signify déclare que la caméra WiZ de type équipement radio est conforme à la réglementation 2017 (S.I. 2017/1206). Le texte complet de la déclaration de conformité de UE est disponible au format électronique à l'adresse Internet suivante : wizconnected.com.

Wi-Fi® et le logo Wi-Fi CERTIFIÉ sont des marques déposées de Wi-Fi Alliance. Wi-Fi CERTIFIÉ™, WPA2™, WPA3™ sont des marques déposées de Wi-Fi Alliance. Amazon, Alexa et tous les logos associés sont des marques déposées d'Amazon.com,Inc ou de ses filiales.

Google est une marque déposée de Google LLC. Siri est une marque déposée d'Apple Inc.

Toute utilisation de ces marques par Signify fait l'objet d'un accord de licence.

Les autres marques commerciales et marques déposées sont la propriété de leurs propriétaires respectifs.

DE

1. Lieferumfang

Kamera, 6m Netzkabel, Halterung für Wandmontage, Netzteil, Montageschraubenpaket, Bedienungsanleitung.

2. Produkteinführung

1. Objektiv
2. Mikrofon
3. Lichtsensor
4. LED-Status
5. Lautsprecher
6. Micro SD-Kartensteckplatz
7. Reset-Taste

3. Warnungen und Vorsichtshinweise

- Für das WiZ „Heads-Up"-Abonnement ist die Anmeldung mit einem von WiZ unterstützten Drittanbieter-Authentifikator erforderlich. Weitere Einzelheiten über das WiZ-Abonnement „Heads-Up" findest Du unter www.wizconnected.com oder in der WiZ-App. Die Nutzung des WiZ-Produkts erfordert die Zustimmung zu den Nutzungsbedingungen für Produkte von WiZ unter www.wizconnected.com
- Dieses Gerät ist auf die private häusliche Nutzung durch den Benutzer beschränkt.
- Denke daran, welche Erwartungen an den Datenschutz die Mitglieder Deines Haushalts sowie Dritte haben. Der Benutzer ist dafür verantwortlich, den Datenschutz und andere geltende Gesetze einzuhalten. – siehe Nutzungsbedingungen für Produkte von WiZ
- Linse vorsichtig mit einem Baumwolltuch reinigen und die Linse nicht direkt mit den Händen berühren, um eine klare Sicht zu gewährleisten.
- Mikrofon und Lautsprecher von Staub befreien, um eine 2-Wege-Audioqualität zu gewährleisten.
- Kamera nicht mit großer Kraft drehen, um Schäden zu vermeiden.
- Dieses Gerät bietet keine Überwachung durch Dritte oder Notfallmaßnahmen. Der Benutzer ist für eine angemessene Reaktion verantwortlich.
- Das Sichtfeld der Kamera darf für eine optimale Verwendung nicht behindert wird.
- Die Kamera ist für den Einsatz im Außenbereich geeignet. Installieren Sie die Kamera gemäß den Installationsanweisungen.
- Verwenden Sie für die Kamera nur das mitgelieferte Netzteil. Das Netzteil ist nur für den Gebrauch in Innenräumen geeignet. Er sollte gemäß Bedienungsanleitung nur an einem trockenen Ort installiert werden.
- Strangulationsgefahr: Bewahre die Kabel außerhalb der Reichweite von Kindern auf oder lasse sie ordnungsgemäß an der Wand befestigen, um einen versehentlichen Zugriff zu vermeiden.

4. Sicherheitshinweise

- Nennleistung des Netzteils: SELV 5VDC 2A
- Umgebungstemperatur (im Betrieb):
  Kamera: -20 °C bis +45 °C
  Netzteil: -10°C bis +40 °C
- Temperatur (im Betrieb): 0 ... 40 °C Lagertemperatur: -20-50 °C
- Befolge stets die folgenden Anweisungen, damit eine korrekte und sichere Installation und Funktion Deiner Geräte gewährleistet ist.
- Trennen Sie vor der Installation, Wartung oder vor Servicearbeiten immer die Stromversorgung (Netzstecker von der Netzsteckdose abziehen).
- Installation des Geräts in der Höhe: Stelle Dich auf eine stabile Oberfläche und sei vorsichtig beim Hinaufsteigen.
- Beachte die vor Ort geltenden Gesetze und Bauvorschriften, bevor Du Elektroarbeiten durchführst. Möglicherweise sind Genehmigungen bzw. eine fachgerechte Installation gesetzlich vorgeschrieben.

5. Erklärung der Symbole

Bitte erkundige Dich nach dem örtlichen Entsorgungs-, Trenn- und Sammelsystem für elektrische und elektronische Produkte und Verpackungen. Richte Dich bitte nach den geltenden Vorschriften in Deinem Land und entsorge Deine Altgeräte nicht über Deinen Haushaltsabfall. Durch die korrekte Entsorgung der Verpackung, Deines Produkts und/oder der Batterien/Akkus werden Umwelt und Menschen vor möglichen negativen Folgen geschützt. Batterien/Akkus müssen separat vom städtischen Abfallsystem über dafür vorgesehene Sammelstellen entsorgt werden. Bei der Entsorgung eines Produkts, das nicht vom Benutzer austauschbare Batterien/Akkus enthält, sollten die nicht vom Benutzer austauschbaren Batterien/Akkus von einer fachkundigen Person entfernt werden. Weitere Informationen über die Entsorgung Ihres Produktes und der Batterien finden Sie unter www.signify.com/de-de/sustainability.

6. Garantie

Die Garantie unterliegt strengen Nutzungsbedingungen. Weitere Informationen finden Sie auf unserer
Website: https://wizconnected.helpshift.com/hc/en/3-wiz/faq/303-wiz-products-warranty/?han=l&hpn=l&p=web&hbhf=1

Drahtlos-Spezifikationen:
Frequenzband des Drahtlos-Funkmodus. 2400 - 2483,5 MHz
Maximale übertragene Leistung: WLAN: Max 20 dBm

Hiermit erklärt Signify, dass der Funkanlagentyp WiZ Kamera der Richtlinie 2014/53/EU entspricht. Der vollständige Text der EU-Konformitätserklärung ist unter folgender Internetadresse verfügbar: wizconnected.com.

Wi-Fi® und das ZERTIFIZIERTE Wi-Fi-Logo sind eingetragene Warenzeichen der Wi-Fi Alliance.
Wi-Fi CERTIFIED™, WPA2™, WPA3™ sind Marken der Wi-Fi Alliance.
Amazon, Alexa und alle zugehörigen Logos sind Marken von Amazon.com, Inc oder seinen verbundenen Unternehmen.
Google ist eine Marke von Google LLC. Siri ist eine eingetragene Marke von Apple Inc.
Jegliche Verwendung dieser Marken von Signify erfolgt unter Lizenz.
Andere Marken und Handelsnamen sind die ihrer jeweiligen Eigentümer.

NL

1. Boxinhoud

Camera, Netsnoer 6 m, Wandmontagebeugel, Adapter, Schroevenpakket voor montage, Gebruikershandleiding.

2. Productintroductie

1. Lens
2. Microfoon
3. Lichtsensor
4. LED-status
5. Luidspreker
6. Micro SD-kaartsleuf
7. Reset knop

3. Waarschuwingen en opmerkingen

- Een WiZ-abonnement "Heads-Up" vereist aanmelding met een door WiZ ondersteunde authenticator van een derde partij. Voor een WiZ-abonnement "Heads-Up" vind je meer informatie op www.wizconnected.com of in de WiZ app. Wanneer je een WiZ product gebruikt, ga je akkoord met de gebruiksvoorwaarden van WiZ, die te vinden zijn op www.wizconnected.com
- Dit apparaat is beperkt tot het eigen, privégebruik binnen een woning.
- Denk goed na over de privacyverwachtingen van leden in jouw huishouden en die van derde partijen. De gebruiker is verantwoordelijk voor de naleving van de privacy- en andere toepasselijke wetgeving. – zie de Gebruiksvoorwaarden van WiZ
- Maak de lens voorzichtig schoon met een katoenen doek en raak de lens niet met je handen aan, zodat het zicht helder blijft.
- Verwijder het stof van de microfoon en luidspreker zodat de audiokwaliteit in beide richtingen goed is.
- Roteer de camera niet te abrupt om schade te voorkomen.
- Dit apparaat biedt geen monitoring door derden of noodrespons. Het is de verantwoordelijkheid van de gebruiker om de juiste reactie te bepalen.
- Zorg ervoor dat er zich niets voor de lens van de camera bevindt voor een optimaal gebruik.
- De camera is geschikt voor buitengebruik. Installeer de camera volgens de meegeleverde instructies.
- Gebruik de camera alleen met de meegeleverde adapter. De adapter is alleen voor binnengebruik op een droge locatie, zoals aangegeven in de instructiehandleiding.
- Wurgingsgevaar: houd de bedrading buiten het bereik van jonge kinderen of bevestig deze goed aan de muur, buiten het bereik van kinderhandjes.

4. Veiligheidsinstructies

- Nominaal vermogen adapter: SELV 5 V/DC 2 A
- Omgevingstemperatuur (tijdens bedrijf):
  Camera: -20 °C t/m +45 °C
  Adapter: -10 °C t/m +40 °C
- Temperatuur (in werking): 0... 40 °C Bewaartemperatuur: -20 - 50 °C
- Volg altijd de instructies voor een juiste en veilige installatie, zodat je apparaten goed functioneren.
- Schakel altijd de stroom uit (i.e. haal de plug-inadapter uit het stopcontact) voorafgaand aan installatie, onderhoud of reparatie.
- Bij installatie van het apparaat op een hoogte: sta op een stevig oppervlak en wees voorzichtig als je jezelf verplaatst of omhoog klimt.
- Raadpleeg de lokale wetgeving en bouwvoorschriften voordat je elektriciteitswerkzaamheden uitvoert: het is mogelijk dat er een vergunning nodig is of dat je de installatie door een professional moet laten uitvoeren.

5. Verklaring van symbolen

Houd rekening met het lokale systeem voor afvalscheiding en -inzameling wanneer u elektrische en elektronische producten of verpakkingen weggooit. Neem de lokale regelgeving in acht en gooi je oude producten en verpakkingen niet weg met het normale huishoudelijke afval. Het correct wegwerpen van de verpakking, het product en/of batterijen helpt mogelijke negatieve gevolgen voor het milieu en de menselijke gezondheid te voorkomen. Batterijen moeten gescheiden van huishoudelijke afvalstromen worden ingeleverd bij speciale inzamelpunten. Wanneer je een product weggooit met batterijen die niet door de gebruiker kunnen worden vervangen, moeten die batterijen door een professional worden verwijderd.

6. Garantie

Voor de garantie gelden strikte gebruiksvoorwaarden. Ga voor meer informatie naar onze website:
https://wizconnected.helpshift.com/hc/en/3-wiz/faq/303-wiz-products-warranty/?han=l&hpn=l&p=web&hbhf=1

Draadloze specificatie:
Frequentieband Wireless RF-modus: 2400 - 2483,5 MHz
Maximaal verzonden vermogen: Wi-Fi: max. 20 dBm

Signify verklaart hierbij dat de radioapparatuur van het type WiZ-camera in overeenstemming is met richtlijn 2014/53/EU. De volledige tekst van de EU-conformiteitsverklaring is beschikbaar op het volgende internetadres: wizconnected.com.

Wi-Fi® en het Wi-Fi CERTIFIED-logo zijn gedeponeerde handelsmerken van de Wi-Fi Alliance.
Wi-Fi CERTIFIED™, WPA2™, WPA3™ zijn handelsmerken van de Wi-Fi Alliance.
Amazon, Alexa en alle corresponderende logo's zijn handelsmerken van Amazon.com,Inc of haar gelieerde ondernemingen.
Google is een handelsmerk van Google LLC. Siri is een gedeponeerd handelsmerk van Apple Inc.
Deze merken worden door Signify onder licentie gebruikt.
Overige handelsmerken en handelsnamen zijn eigendom van de respectieve eigenaren.

NO

1. Innhold i esken

Kamera, Strømledning på 6 m, Brakett til veggmontering, Strømadapter, Pakke med monteringsskruer, Brukerhåndbok.

2. Produktopplysninger

1. Linse
2. Mikrofon
3. Lyssensor
4. LED-status
5. Høyttaler
6. Micro SD-kortspor
7. Tilbakestillingsknapp

3. Advarsler og forsiktighetsvarsler

- WiZ «Heads-Up»-abonnement krever pålogging med en tredjepartsautentisering som støttes av WiZ. For WiZ "Heads-Up"-abonnement kan du finne flere detaljer om www.wizconnected.com Eller WiZ-appen. Bruk av WiZ-produktet krever at du godtar WiZ-produktets vilkår for bruk slik de er tilgjengelige på www.wizconnected.com
- Denne enheten er begrenset til bruk i brukerens egen, private bolig.
- Vurder forventningene til personvernet til medlemmer av husstanden din, så vel som tredjeparter. Brukeren er ansvarlig for å overholde personvern og andre gjeldende lover. – se WiZ-produktvilkårene for bruk
- Rengjør linsen forsiktig med en bomullsklut og unngå å ta på linsen direkte med hendene for å sikre klar sikt.
- Fjern støv fra mikrofonen og høyttaleren for å sikre god lyd begge veier.
- Ikke roter kameraet med stark kraft, da dette kan føre til skade.
- Denne enheten gir ikke tredjepartsovervåking eller beredskap. Det er brukerens ansvar å bestemme den riktige responsen.
- For optimal bruk, sørg for at kameraets synsfelt ikke hindres på noen måte.
- Kameraet er egnet til bruk utendørs. Monter kameraet i henhold til de medfølgende instruksjonene.
- Kameraet må bare brukes med den medfølgende strømadapteren. Strømadapteren er kun for innendørs bruk, og den må installeres på et tørt sted som angitt i bruksanvisningen.
- Kvelningsfare: Hold ledningene utilgjengelige for små barn eller ha dem festet ordentlig til veggen for å unngå tilgang ved et uhell.

4. Sikkerhetsinstruksjoner

- Nominell effekt på strømadapter: SELV 5 V DC, 2 A
- Omgivelsestemperatur (drift):
  Kamera: -20 °C til +45 °C
  Strømadapter: -10 °C til +40 °C
- Temperatur (drift): 0 ... 40 °C Lagringstemperatur: -20–50 °C
- Følg alltid følgende instruksjoner for å sikre riktig og sikker installasjon og funksjon av enhetene dine.
- Strømmen må alltid kobles ut (dvs. strømadapterens kontakt må trekkes ut av stikkontakten) før montering, vedlikehold eller service.
- Installer enheten i en høyde: Stå på en solid overflate og vær forsiktig når du klatrer.
- Se lokale lover og byggeregler, før du utfører elektrisk arbeid. Tillatelser og/eller profesjonell installasjon kan være påkrevd ved lov.

5. Symbolforklaring

Vennligst informer deg selv om det lokale avfallshåndterings-, separerings- og innsamlingssystemet for elektriske og elektroniske produkter og emballasje. Opptre i henhold til lokale regler og ikke kast det gamle produktet og emballasjen sammen med vanlig husholdningsavfall. Riktig avhending av emballasjen, produktet og/eller batteriene vil bidra til å forhindre potensielle skadelige følger for miljøet og personers helse. Batterier bør avhendes separat fra kommunalt avfall via anviste innsamlingssteder. Ved kassering av et produkt som inneholder batterier som ikke kan skiftes ut av brukeren, skal batteriene som ikke kan byttes av bruker fjernes av en fagperson.

6. Garanti

Garantien er underlagt strenge bruksvilkår. se nettsiden vår for mer informasjon: https://wizconnected.helpshift.com/hc/en/3-wiz/faq/303-wiz-products-warranty/?han=l&hpn=l&p=web&hbhf=1

Trådløs spesifikasjon:
Frekvensområde for trådløs RF-modus: 2400–2483,5 MHz
Maksimal overført effekt: Wi-Fi: Maksimalt 20 dBm

Signify erklærer herved at WiZ-kameraet som radioutstyr er i samsvar med direktiv 2014/53/EU. Den fullstendige teksten i EU-samsvarserklæringen er tilgjengelig på følgende nettadresse: wizconnected.com.

Wi-Fi® og Wi-Fi CERTIFIED-logoen er registrerte varemerker for Wi-Fi Alliance.
Wi-Fi CERTIFIED™ og WPA2™, WPA3™ er registrerte varemerker for Wi-Fi Alliance.
Amazon, Alexa og alle tilknyttede logoer er varemerker for Amazon.com,Inc eller dets partnere.
Google er et varemerke for Google LLC. Siri er et registrert varemerke for Apple Inc.
Enhver bruk Signify gjør av disse merkene, er underlagt en lisens.
Andre varemerker og varenavn tilhører deres respektive eiere.

DA

1. Æsksens indhold

Kamera, 6m ledning, Vægmontering, Strømadapter, Monteringspakke, Brugervejledning.

2. Produktoplysninger

1. Objektiv
2. Mikrofon
3. Lyssensor
4. LED-status
5. Højttaler
6. MikroSD-kortslot
7. Nulstillingsknap

3. Advarsler og forholdsregler

- WiZ "Heads-Up"-abonnement kræver logon med en WiZ-understøttet tredjepartsgodkender, Du kan finde flere oplysninger om WiZ "Heads-Up"-abonnementet på www.wizconnected.com eller i WiZ-appen. Brug af WiZ-produkt kræver accept af vilkårene for brug af WiZ-produktet, som er tilgængelige på www.wizconnected.com
- Denne enhed er begrænset til en brugers anvendelse i sin egen private bolig.
- Overvej forventningerne til beskyttelse af personlige oplysninger hos medlemmer af din husstand såvel som tredjeparter. Brugeren er ansvarlig for at overholde privatlivets fred og andre gældende love. – se vilkårene for brug af WiZ-produkter
- Rengør venligst objektivet forsigtigt med en bomuldsklud, og undgå at berøre objektivet med hænderne direkte for at sikre frit udsyn.
- Rengør venligst stavet på mikrofonen og højttaleren for at sikre 2-vejs lydkvalitet.
- Drej ikke kameraet med stor kraft for at undgå skader.
- Denne enhed inkluderer ikke tredjepartsovervågning eller nødberedskab. Det er brugerens ansvar at bestemme den passende reaktion.
- Få optimal brug ved at sørge for, at kameraets synsfelt ikke er blokeret på nogen måde.
- Kameraet kan bruges udendørsInstaller kameraer i følge instruktionerne.
- Kameraet må kun bruges med den medfølgende strømadapter.Strømadapteren er kun til indendørs brug og skal installeres på et tørt sted som angivet i brugsanvisningen.
- Kvælningsfare: Sørg for, at ledningerne er uden for små børns rækkevidde, eller lad dem fastgør ordentligt til væggen for at undgå utilsigtet adgang.

4. Sikkerhedsinstruktioner

- Nominel udgang for strømadapter: SELV 5VDC 2A
- Omgivende temperatur (drift):
  Kamera: -20 °C til +45°C
  Strømadapter: -10°C to +40°C
- Temperatur (drift): 0-40 °C Opbevaringstemperatur: -20-50 °C
- Følg altid følgende instruktioner for at sikre korrekt og sikker installation og funktion af dine enheder.
- Afbryd altid strømmen (dvs. træk den tilsluttede strømadapter ud af stikkontakten) før installation, vedligeholdelse eller serviceaktiviteter.
- Installation af enheden i højden: Stå på en robust overflade, og vær forsigtig, når du klatrer.
- Orienter dig om dine lokale love og byggeregler, før du udfører elektrisk arbejde. Tilladelser og/eller professionel installation kan være påkrævet ved lov.

5. Symbolforklaring

Hold dig orienteret om den lokale affaldsordning, -sortering og -indsamling for elektriske og elektroniske produkter og emballage. Følg de lokale regler, og bortskaf ikke dine udtjente produkter og emballage sammen med almindeligt husholdningsaffald. Korrekt bortskaffelse af emballagen, produktet og/eller batterier er med til at forhindre negative konsekvenser for miljøet og menneskers sundhed. Batterier skal bortskaffes separat fra den kommunale affaldsstrøm via særskilte indsamlingsordninger. Ved bortskaffelse af et produkt, der indeholder batterier, der ikke kan udskiftes af brugeren, skal batterierne fjernes af en fagperson.

6. Garanti

Garantien er underlagt strenge krav til brug. Få flere oplysninger på vores website: https://wizconnected.helpshift.com/hc/en/3-wiz/faq/303-wiz-products-warranty/?han=l&hpn=l&p=web&hbhf=1

Trådløs specifikation:
Trådløst RF-frekvensbånd: 2.400-2.483,5 MHz
Maks. overført effekt: Wi-Fi: Maks. 20 dBm

Signify erklærer herved, at radioudstyrstypen WiZ-kamera er i overensstemmelse med direktiv 2014/53/EU. Den fulde tekst til EU-overensstemmelseserklæringen er tilgængelig på følgende internetadresse: wizconnected.com.

Wi-Fi® og Wi-Fi CERTIFIED-logoet er registrerede varemærker tilhørende Wi-Fi Alliance.
Wi-Fi CERTIFIED™ og WPA2™, WPA3™ er varemærker tilhørende Wi-Fi Alliance.
Amazon, Alexa og alle relaterede logoer og varemærker er varemærker tilhørende Amazon.com, Inc. eller associerede selskaber.
Google er et varemærke tilhørende Google LLC. Siri er et registreret varemærke tilhørende Apple Inc.
Al brug af sådanne mærker fra Signify sker på licens.
Andre varemærker og handelsnavne tilhører deres respektive ejere.

SV

1. Innehåll i förpackningen

Kamera, 6 m nätsladd, Väggmonteringsfäste, Nätadapter, Monteringsskruvpaket, Användarhandbok.

2. Produktintroduktion

1. Objektiv
2. Mikrofon
3. Ljussensor
4. LED-status
5. Högtalare
6. Micro SD-kortplats
7. Återställningsknapp

3. Varningar och försiktighetsåtgärder

- WiZ "Heads-Up"-prenumeration kräver att du loggar in med en tredjepartsautentiserare som stöds av WiZ. Mer information om WiZ "Heads-Up"-prenumerationen hittar du på www.wizconnected.com eller i WiZ-appen. Om du vill använda en WiZ-produkt måste du godkänna WiZ-produktens användningsvillkor som finns på www.wizconnected.com
- Den här enheten är begränsad till en användares egna, privata användning hemma.
- Ta hänsyn till vilken integritet personerna i ditt hushåll samt tredje part förväntar sig. Användaren ansvarar för att följa sekretesslagar och andra tillämpliga lagar. – se användningsvillkoren för WiZ-produkten
- Rengör objektivet försiktigt med en bomullsduk och undvik att röra objektivet med händerna direkt för att säkerställa tydliga bilder.
- Ta bort damm från mikrofonen och högtalaren så att ljudet hörs bra i båpge riktningarna.
- Rotera inte kameran för hårt för att undvika att skada den.
- Den här enheten tillhandahåller inte tredjepartsövervakning eller nödåtgärder. Det är användarens ansvar att avgöra lämpligt svar.
- För optimal användning, se till att kamerans siktfält inte är blockerat på något sätt.
- Kameran är lämplig för utomhusbruk. Installera kameran enligt de medföljande anvisningarna.
- Använd endast kameran med den medföljande nätadaptern. Nätadaptern är endast avsedd för inomhusbruk och ska installeras på torr plats enligt bruksanvisningen.
- Strypningsrisk: håll kablarna utom räckhåll för små barn eller fäst kablarna ordentligt på väggen för att undvika oavsiktlig åtkomst.

4. Säkerhetsanvisningar

- Märkvärde på nätadapter: SELV 5VDC 2A
- Omgivningstemperatur (drift):
  Kamera: -20 till +45 °C
  Strömadapter: -10 till +40 °C
- Drifttemperatur: 0–40 °C Förvaringstemperatur: -20–50 °C
- Följ alltid följande anvisningar för att säkerställa korrekt och säker installation och funktion av dina enheter.
- Koppla alltid bort strömmen (dvs. dra ut anslutningsadaptern ur nätuttaget) före installation, underhåll och service.
- Installera enheten på höjd: stå på en stadig yta och var försiktig när du klättrar.
- Se lokal lagstiftning och byggregler innan du utför elarbeten. Tillstånd och/eller professionell installation kan krävas enligt lag.

5. Förklaring av symboler

Se till att skaffa dig kunskap om de lokala systemen för återvinnsstation, sortering och insamling av avfall gällande elektriska och elektroniska produkter och förpackningar. Agera i enlighet med lokala regler och slänga inte bort din gamla produkt och förpackning tillsammans med vanligt hushållsavfall. Korrekt bortskaffande av förpackningen, din produkt och/eller batterier hjälper till att förebygga potentiella negativa konsekvenser för miljön och för människors hälsa. Batterier ska slängas separat från det kommunala avfallsflödet via särskilda insamlingsanläggningar. När du slänger en produkt som innehåller batterier som inte kan bytas ut av användaren ska de batterier som inte kan bytas ut av användaren avlägsnas av en yrkesperson.

6. Garanti

Garantin är föremål för strikta villkor. Mer information finns på vår webbplats: https://wizconnected.helpshift.com/hc/en/3-wiz/faq/303-wiz-products-warranty/?han=l&hpn=l&p=web&hbhf=1

Trådlös specifikation:
Trådlöst frekvensband (RF): 2 400–2 483,5 MHz
Max. överförd effekt: Wi-Fi: max 20 dBm

Härmed intygar Signify att radioutrustningstypen WiZ-kamera stämmer överens med direktivet 2014/53/EU. Den fullständiga texten om EU-försäkran om överensstämmelse finns på adressen wizconnected.com.

Wi-Fi® och Wi-Fi CERTIFIED-logotypen är registrerade varumärken som tillhör Wi-Fi Alliance.
Wi-Fi CERTIFIED™, WPA2™, WPA3™ är varumärken som tillhör Wi-Fi Alliance.
Amazon, Alexa och alla relaterade logotyper är varumärken som tillhör Amazon.com, Inc och dess dotterbolag.
Google är ett varumärke som tillhör Google LLC. Siri är ett registrerat varumärke som tillhör Apple Inc.
All användning av sådana märken från Signify sker under licens.
Andra varumärken och varunamn tillhör respektive ägare.

FI

1. Pakkauksen sisältö

Kamera, 6 m:n liitäntäjohto, Seinäkiinnike, Verkkolaite, Kiinnitysruuvipakkaus, Käyttöopas.

2. Tuotteen yleiskuvaus

1. Linssi
2. Mikrofoni
3. Valotunnistin
4. LED-tila
5. Kaiutin
6. Micro SD-korttipaikka
7. Nollauspainike

3. Varoitukset ja huomautukset

- WiZ "Heads-Up" -tilaus edellyttää sisäänkirjautumista WiZin tukeman kolmannen osapuolen todennuspalvelun kautta. Saat lisätietoja WiZ "Heads-Up" -tilauksesta osoitteesta www.wizconnected.com tai WiZ-sovelluksessa. WiZ-tuotteen käyttö edellyttää, että hyväksyt WiZ-tuotteen käyttöehdot, jotka ovat saatavilla osoitteessa www.wizconnected.com
- Tämä laite on tarkoitettu ainoastaan käyttäjän omaan, henkilökohtaiseen kotikäyttöön.
- Ota huomioon kotitalouteesi jäsenten ja kolmansien osapuolten yksityisyyttä koskevat odotukset. Käyttäjän on noudatettava tietosuojalakeja ja muita sovellettavia lakeja. – katso WiZ-tuotteen käyttöehdot
- Puhdista linssi varovasti puuvillalinalla ja vältä koskemasta linssiin suoraan käsillä, jotta se ei likaannu.
- Puhdista pölyt mikrofonista ja kaiuttimesta varmistaaksesi niiden hyvän äänenlaadun.
- Älä käännä kameraa voimakkaasti, jotta se ei vahingoitu.
- Tämä laite ei tarjoa tredjepartsmannen osapuolen valvontaa tai hätäapua. Asianmukaisen vastauksen määrittäminen on käyttäjän vastuulla.
- Varmista optimaalinen toiminta huolehtimalla siitä, että kameran näkökenttä ei ole estetty millään tavalla.
- Kamera soveltuu ulkokäyttöön. Asenna kamera toimittetujen ohjeiden mukaisesti.
- Käytä kameraa vain mukana toimitetulla verkkolaitteella. Verkkolaite on tarkoitettu ainoastaan sisäkäyttöön ja se pitää asentaa kuivaan tilaan asennusohjeen mukaisesti.
- Kuristumisvaara: pidä johdot poissa pienten lasten ulottuvilta tai kiinnitä ne kunnolla seinään.

4. Turvallisuusohjeet

- Verkkolaitteen nimellisteho: SELV 5 V DC, 2 A
- Ympäristön lämpötila (käyttölämpötila-alue):
  Kamera: -20 °C – +45 °C
  Verkkolaite: -10 °C – +40 °C
- Käyttölämpötila: 0–40 °C Varastointilämpötila: -20–50 °C
- Noudata aina seuraavia ohjeita varmistaaksesi laitteiden oikean ja turvallisen asennuksen sekä toiminnan.
- Katkaise laitteen virransyöttö (eli poista verkkolaitteen pistotulppa verkkovirtarasiasta) aina ennen asennusta, kunnossapitoa tai huoltotoimenpiteitä.
- Laitteen asentaminen korkealle: seiso tukevalla alustalla ja ole varovainen kiivetessäsi.
- Tutustu paikallisiin lakeihin ja rakennusmääräyksiin ennen sähkötöiden aloittamista. Laki saattaa edellyttää lupaa ja/tai ammattiasentajaa.

5. Symbolien merkitys

Ota selvää paikallisesta sähkö- ja elektroniikkatuotteiden sekä pakkausten hävitys-, erottelu- ja keräysjärjestelmästä. Noudata paikallisia määräyksiä, äläkä hävitä vanhoja tuotteita

CS

1. Obsah balení
Kamera, 6m napájecí kabel, Konzole pro montáž na stěnu, Napájecí adaptér, Balíček montážních šroubů, Uživatelská příručka.

2. Informace o produktu
1. Čočka
2. Mikrofon
3. El sensor de luz
4. Stavový LED indikátor
5. Reproduktor
6. Slot na kartu Micro SD
7. Resetovací tlačítko

3. Upozornění a výstrahy
- Předplatné WiZ „Heads-Up" vyžaduje přihlášení pomocí externího ověřování identity podporovaného společností WiZ. Podrobnější informace o předplatném WiZ „Heads-Up" najdete na webu www.wizconnected.com nebo v aplikaci WiZ. Používání produktu WiZ vyžaduje souhlas s podmínkami použití produktu WiZ, které jsou k dispozici na adrese www.wizconnected.com
- Toto zařízení je omezeno na domácí použití.
- Zvažte, jaké očekávání ohledně soukromí mají jak členové vaší domácnosti, tak i třetí strany. Uživatel je zodpovědný za dodržování zásad ochrany osobních údajů a dalších platných zákonů. – vyz podmínky použití produktu WiZ
- Pro zachování čistého obrazu čočku jemně čistěte bavlněným hadříkem a nedotýkejte se jí rukama.
- Pro zajištění kvality obousměrného zvuku odstraňujte prach z mikrofonu a reproduktoru.
- Neotěkejte kamerou velkou silou, aby nedošlo k jejímu poškození.
- Toto zařízení nedisponuje monitorováním třetí stranou ani reakcí na mimořádné situace. Určení vhodné reakce je na zodpovědnosti uživatele.
- Aby kamera fungovala optimálně, odstraňte z jejího zorného pole veškeré překážky.
- Kamera je vhodná pro venkovní použití. Kameru namontujte podle dodaných pokynů.
- Kameru používejte pouze s dodaným napájecím adaptérem. Napájecí adaptér je určen pouze pro použití v interiéru a musí být umístěn v suchu (jak je uvedeno v návodu k použití).
- Nebezpečí uškrcení: Ke kabelům se nesmí dostat malé děti, případné kabely nechte řádně připevnit ke stěně, aby se zabránilo náhodnému přístupu.

4. Bezpečnostní pokyny
- Jmenovitý výstup napájecího adaptéru: 5 V DC 2 A (SELV)
- Teplota prostředí (provozní):
  Kamera: -20 °C až +45 °C
  Napájecí adaptér: -10 °C až +40 °C
- Teplota (provozní): 0 až 40 °C Teplota (skladovací): -20 až 50 °C
- Vždy dodržujte následující pokyny, abyste zajistili správnou a bezpečnou instalaci a fungování vašich zařízení.
- Před montáží, údržbou nebo servisními činnostmi vždy odpojte napájení (tj. vytáhněte zástrčku adaptér ze zdroje zásuvky).
- Instalace zařízení do výšky: Postavte se na pevný povrch a při lezení buďte opatrní.
- Před prováděním elektrotechnických prací se seznamte s místními právními a stavebními předpisy. Ze zákona může být vyžadováno povolení nebo odborná montáž.

5. Vysvětlení symbolů
Informujte se o místním systému likvidace a tříděného sběru elektrických a elektronických výrobků a baterií. Postupujte v souladu s místními předpisy a nevyhazujte staré výrobky do běžného komunálního odpadu. Správná likvidace produktů a baterií přispívá k ochraně případných nežádoucích vlivů na životní prostředí a zdraví osob. Baterie je třeba zlikvidovat samostatně mimo veřejné sklády prostřednictvím specializovaných sběrných míst. Při likvidaci výrobku obsahujícího baterie, které nejsou uživatelsky vyměnitelné, musí uživatelsky nevyměnitelné baterie vyjmout odborník.

6. Záruka
Záruka počítá s přísným omezením použití. Další informace najdete na naší webové stránce: https://wizconnected.helpshift.com/hc/en/3-wiz/faq/303-wiz-products-warranty/?han=1&hpn=1&p=web&hbhf=1

Specifikace bezdrátové komunikace:
Radiofrekvenční pásmový rozsah bezdrátového režimu: 2400–2483,5 MHz
Maximální přenášený výkon: Wi-Fi: Max. 20 dBm

Společnost Signify tímto prohlašuje, že rádiové zařízení typu kamera WiZ je v souladu se směrnicí 2014/53/EU. Úplné znění prohlášení o shodě pro EU je k dispozici na následující internetové adrese: wizconnected.com

Wi-Fi® a logo Wi-Fi CERTIFIED jsou registrované ochranné známky sdružení Wi-Fi Alliance.
Wi-Fi CERTIFIED™ a WPA2™, WPA3™ jsou ochranné známky sdružení Wi-Fi Alliance.

Amazon, Alexa a veškerá související loga jsou ochranné známky společností Amazon.com, Inc a přidružených subjektů.

Google je ochranná známka společnosti Google LLC. Siri je registrovaná ochranná známka společnosti Apple Inc.

Jakékoli použití těchto známek společností Signify je licencováno.

Ostatní ochranné známky a obchodní názvy jsou majetkem příslušných vlastníků.

SK

1. Obsah balenia
Kamera, 6 m napájací kábel, Konzola s upevnením na stenu, Napájací adaptér, Balík montážnych skrutiek, Používateľská príručka.

2. Informácie o produkte
1. Šošovka
2. Mikrofón
3. Svetelný snímač
4. LED indikátor stavu
5. Reproduktor
6. Slot na Micro SD kartu
7. Tlačidlo nulovania

3. Varovania a upozornenia
- Predplatné WiZ „Heads-Up" vyžaduje prihlásenie pomocou overovania tretej strany s podporou WiZ. Podrobnejšie informácie o predplatnom WiZ „Heads-Up" nájdete na webe www.wizconnected.com alebo v aplikácii WiZ. Používanie produktu WiZ vyžaduje súhlas s podmienkami používania produktu WiZ, ktoré sú k dispozícii na adrese www.wizconnected.com
- Obraz vyrieš, e obmedzené na súkromné použitie používateľom v domácnosti.
- Zvážte, aké očakávania ohľadne súkromia majú členovia vašej domácnosti a aj tretie strany. Používateľ zodpovedá za dodržiavanie zásad ochrany osobných údajov a iných platných zákonov. – pozrite si podmienky používania produktu WiZ
- Šošovku očistite jemne bavlnenou handričkou. Nedotýkajte sa jej priamo rukami, aby ste si zaistili dokonalý výhľad.
- Vyčistite prach na mikrofóne a reproduktore, aby ste zaistili kvalitu zvuku v jednom aj druhom smere.
- Neotáčajte kamerou veľkou silou, aby nedošlo k jeho poškodeniu.
- Toto zariadenie neumožňuje monitorovanie tretou stranou ani odozvu v stave núdze. Za stanovenie vhodnej odozvy zodpovedá používateľ.
- Na zaistenie optimálneho použitia sa uistite, či nie je zorné pole kamery žiadnym spôsobom obmedzené.
- Kamera je vhodná na exteriérové použitie. Namontujte kameru podľa dodaných pokynov.
- Kameru používajte iba s dodaným napájacím adaptérom. Napájací adaptér je určený len na použitie v interiéri a musí sa inštalovať na suchom mieste v súlade s tým, čo je uvedené v návode na použitie.
- Nebezpečenstvo uškrtenia: Ku káblom sa nesmú dostať malé deti, pripadne káble nechajte riadne upevniť k stene, aby sa zabránilo náhodnému prístupu.

4. Bezpečnostné pokyny
Menovitý výkon napájacieho adaptéra: SELV 5 V DC 2 A
- Okolitá teplota (prevádzka):
  Kamera: -20 °C až +45 °C
  Napájací adaptér: -10 °C až +40 °C
- Teplota (skladovacia): -20 až 50 °C Teplota (prevádzková): 0 až 40 °C Teplota
- Vždy dodržiavajte nasledujúce pokyny, aby ste zaistili správnu a bezpečnú inštaláciu a fungovanie svojich zariadení.
- Pred inštaláciou, údržbou alebo servisnými činnosťami vždy odpojte napájanie (t. j. vytiahnite napájací adaptér zo sieťovej zásuvky).
- Inštalácia zariadenia vo výške: Postavte sa na pevný povrch a pri stúpaní vyšie postupujte opatrne.
- Pred vykonávaním elektrotechnických prác sa oboznámte s miestnymi právnymi a stavebnými predpismi. Právne predpisy môžu vyžadovať povolenie alebo odbornú montáž.

5. Vysvetlenie symbolov
Zistite si informácie o miestnej likvidácii odpadu, systéme separovaného zberu elektrických a elektronických výrobkov a batérií. Postupujte v súlade s miestnymi predpismi a nevyhadzujte staré výrobky do bežného komunálneho odpadu. Správna likvidácia produktov a batérií prispieva k zabráneniu prípadným nežiaducim vplyvom na životné prostredie a zdravie osôb. Batérie treba zlikvidovať samostatne mimo verejnej skládky prostredníctvom špecializovaných zberných miest. Pri likvidácii výrobku s batériami, ktoré nemožno vyberať používateľ, musí výber nevymeniteľných batérií vykonať odborný technik.

6. Záruka
Záruka počíta s prísnymi obmedzeniami použitia. Ďalšie informácie nájdete na našej webovej stránke: https://wizconnected.helpshift.com/hc/en/3-wiz/faq/303-wiz-products-warranty/?han=1&hpn=1&p=web&hbhf=1

Špecifikácie bezdrôtovej komunikácie:
Frekvenčné pásmo bezdrôtového RF režimu: 2 400 – 2 483,5 MHz
Maximálny prenášaný výkon: Wi-Fi: max. 20 dBm

Spoločnosť Signify týmto vyhlasuje, že typ rádiového zariadenia kamera WiZ je v súlade so smernicou 2014/53/EÚ. Úplné znenie vyhlásenia o zhode EÚ je k dispozícii na tejto internetovej adrese: wizconnected.com.

Názov Wi-Fi® a logo Wi-Fi CERTIFIED sú registrované ochranné známky spoločnosti Wi-Fi Alliance.
Wi-Fi CERTIFIED™, WPA2™, WPA3™ sú ochranné známky združenia Wi-Fi Alliance.

Názvy Amazon, Alexa a všetky príslušné logá sú obchodné známky spoločnosti Amazon.com,Inc a jej pridružených spoločností.

Google je obchodná známka spoločnosti Google LLC. Siri je registrovaná obchodná známka spoločnosti Apple Inc.

Každé použitie takýchto značiek spoločnosťou Signify sa uskutočňuje na základe licencie.

Ďalšie ochranné značky a obchodné názvy patria príslušným vlastníkom.

HU

1. A doboz tartalma
Kamera, 6 m-es tápkábel, Fali rögzítőelem, Hálózati adapter, Rögzítőcsavar-csomag, Felhasználói kézikönyv.

2. A termék áttekintése
1. Lencse
2. Mikrofon
3. Fényérzékelő
4. Állapotjelző LED
5. Hangszóró
6. Micro SD-kártyanyílás
7. Visszaállítás gomb

3. Figyelmeztetések és óvintézkedések
- A WiZ „Heads-Up" előfizetés WiZ által támogatott harmadik fél hitelesítővel történő bejelentkezést igényel. A WiZ „Heads-Up" előfizetésről további információkat a www.wizconnected.com weboldalon vagy a WiZ alkalmazásban talál. A WiZ termék használatához el kell fogadni a WiZ termék használati feltételeit, amelyek a www.wizconnected.com oldalon találhatók
- Ez az eszköz kizárólag a felhasználó általi saját, magánjellegű lakossági használatra van korlátozva.
- Vegye figyelembe az adatvédelmi előírásokat háztartása tagjainak illetve harmadik felek tekintetében. A felhasználó felelős az adatvédelmi és egyéb vonatkozó törvények betartásáért. – lásd a WiZ termék használati feltételeit
- Óvatosan tisztítsa meg a lencsét pamutkendővel, vigyázva, hogy ne érintse meg a lencsét közvetlenül kézzel, hogy ne kerje össze.
- Törölje le a port a mikrofonról és a hangszóróról a kétirányú hangminőség biztosítása érdekében.
- A sérülések elkerülése érdekében ne forgassa a kamerát erővel.
- Ez az eszköz nem biztosít harmadik féltől származó megfigyelést vagy vészhelyzeti választ. A megfelelő válasz meghatározása a felhasználó felelőssége.
- Az optimális használat érdekében ügyeljen arra, hogy a kamera látómezeje semmilyen módon ne legyen akadályozva.
- A kamera alkalmas kültéri használatra. A kamerát a mellékelt utasítások szerint szerelje fel.
- A kamerát kizárólag a mellékelt hálózati adapterrel használja. A hálózati adapter csak beltéri használatra alkalmas, száraz helyen kell felszerelni, a használati útmutatóban leírtak szerint.
- Fulladásveszély: a vezetékeket tartsa távol kisgyermekektől, vagy rögzítse őket megfelelően a falhoz, hogy elkerülje a véletlen hozzáférést.

4. Biztonsági tudnivalók
- A hálózati adapter névleges kimenete: SELV 5 VDC 2 A
- Környezeti hőmérséklet (üzemi):
  Kamera: -20 °C és +45 °C között
  Hálózati adapter: -10 °C és +40 °C között
- Üzemi hőmérséklet: 0 °C és 40 °C között Tárolási hőmérséklet: -20 °C és 50 °C között
- A készülék helyes és biztonságos telepítése és működése érdekében mindig kövesse az alábbi utasításokat.
- Felszerelés, karbantartás és szervizelési előtt mindig válassza le az áramellátást (azaz húzza ki a beépített hálózati adaptert a hálózati aljzatból).
- A készülék magasra történő telepítése: álljon stabil felületre, és másszon közben legyen óvatos.
- Elektromos szerelés elvégzése előtt tájékozódjon a helyi törvényekről és építési szabályzatokról, mivel a vonatkozó előírások engedélyeket és/vagy szakszerű telepítést írhatnak elő.

5. Szimbólumok magyarázata
Érdeklődjön az államigazgatási hivatalnál és az elektronikus termékek és csomagolásuk helyes szelektív gyűjtéséről és ártalmatlanításáról. Kövesse a helyi szabályozást, és ne helyezze az elhasználott termékeket és elemeket háztartási hulladék-gyűjtőbe. A csomagolás, valamint az elhasználott termék és/vagy akkumulátorok megfelelő ártalmatlanítása segít megelőzni a környezet és emberi egészség károsodását. Az akkumulátorokat külön, a helyi önkormányzat által megjelölt helyen kell gyűjteni, és nem szabad a háztartási hulladék közé keverni őket. A nem cserélhető akkumulátorokat tartalmazó termékek ártalmatlanításakor a nem cserélhető akkumulátorokat szakembernek kell eltávolítania.

6. Jótállás
A jótállásra szigorú használati feltételek vonatkoznak; további információkért látogasson el webhelyünkre: https://wizconnected.helpshift.com/hc/en/3-wiz/faq/303-wiz-products-warranty/?han=1&hpn=1&p=web&hbhf=1

Vezeték nélküli kapcsolat műszaki adatai:
Vezeték nélkül RF-mód frekvenciasáv: 2400–2483,5 MHz
Maximális kimenő teljesítmény: Wi-Fi: max 20 dBm

A Signify ezennel kijelenti, hogy a WiZ kamera típusú rádióberendezés megfelel a 2014/53/EU irányelvnek. Az EU-megfelelőségi nyilatkozat teljes szövege a következő internetes címen érhető el: wizconnected.com.

A Wi-Fi® és a Wi-Fi CERTIFIED logó a Wi-Fi Alliance bejegyzett védjegyei.
A Wi-Fi CERTIFIED™, WPA2™, WPA3™ a Wi-Fi Alliance védjegyei.

Az Amazon, az Alexa és minden kapcsolódó logó az Amazon.com,Inc cégnek vagy kapcsolt vállalkozásainak védjegyei.

A Google a Google LLC védjegye. A Siri az Apple Inc. bejegyzett védjegye.

Az ilyen védjegyeket a Signify licenc alapján használja.

Minden más védjegy és kereskedelmi név a megfelelő tulajdonosok birtokában áll.

LV

1. Iepakojuma saturs
Kamera, 6 m strāvas vads, Sienas stiprinājuma kronšteins, Strāvas adapteris, Montāžas skrūvju komplekts, Lietotāja rokasgrāmata.

2. Iepazīšanās ar izstrādājumu
1. Objektīvs
2. Mikrofons
3. Gaismas sensors
4. LED statuss
5. Skaļrunis
6. Micro SD kartes slots
7. Atiestatīšanas poga

3. Brīdinājumi un piesardzības pasākumi
- WiZ "Heads-Up" abonementam nepieciešams pierakstīties ar WiZ atbalstītu trešās puses autentificatoru. Papildinformāciju par WiZ "Heads-Up" abonementu skatiet vietnē www.wizconnected.com vai lietotnē WiZ. Lai izmantotu WiZ produktu, ir jāpiekrīt WiZ produkta lietošanas noteikumiem, kas ir pieejami vietnē www.wizconnected.com
- Šo ierīci paredzēts izmantot tikai lietotāja privātā nolūkā un savās mājās.
- Ieteicams ņemt vērā mājsaimniecībā dzīvojošo, kā arī trešo pušu prasības attiecībā uz privātumu. Lietotājam ir jāievēro privātuma aizsardzības un citu piemērojamo tiesību aktu prasības. – Skatiet WiZ produkta lietošanas noteikumus
- Piesardzīgi notīriet objektīvu ar kokvilnas drānu. Centieties tieši nepieskarties objektīvam ar rokām, lai nodrošinātu skaidru skatu.
- Notīriet putekļus no mikrofona un skaļruņa, lai nodrošinātu divvirzienu audio kvalitāti.
- Negrieziet kameru ar spēku, lai neradītu bojājumus.
- Šī ierīce nav paredzēta tādai kā reaģēšana ārkārtas situācijās pakalpojumu nodrošināšanai. Ārkārtas situācijās lietotājam ir pienākums atbilstoši rīkoties.
- Lai kamera optimāli darbotos, nodrošiniet, lai tās redzamības lauks netiek aizsegts.
- Kamera ir piemērota lietošanai ārpus telpām. Uzstādiet kameru saskaņā ar pievienoto instrukciju.
- Izmantojiet kameru tikai ar komplektācijā iekļauto strāvas adapteri. Strāvas adapteris ir paredzēts lietošanai tikai iekštelpās, tas jāuzstāda sausā vietā, kā norādīts lietošanas pamācībā.
- Žņaugšanas risks: vadus noteiktiejet maziem bērniem nepieejamā vietā vai atbilstoši piestipriniet tos pie sienas, lai tiem nevarētu nejaušpiekļūt.

4. Drošības norādījumi
- Strāvas adaptera nominālā jauda: SELV 5VDC 2A
- Apkārtējās vides temperatūra (darbība):
  Kamera: no -20 °C līdz +45 °C
  Strāvas adapteris: no -10 °C līdz +40 °C
- Temperatūra (darba): 0... 40 °C Uzglabāšanas temperatūra: no -20 līdz 50 °C
- Lai nodrošinātu pareizu un drošu ierīču uzstādīšanu un darbību, vienmēr ievērojiet tālāk sniegtos norādījumus.
- Pirms uzstādīšanas, apkopes vai pārlikšanas darbībām vienmēr atvienojiet strāvu (t. i., izņemiet strāvas adaptera spraudni no strāvas kontaktligzdas).
- Ierīces uzstādīšana augstumā: stāviet uz izturīgas virsmas un ievērojiet piesardzību, ja pakāpieties augstāk.
- Pirms elektroinstalācijas darbu veikšanas pārskatiet tiesību aktus un būvnormatīvus, jo tajos var būt iekļauta prasība par licenci un/vai par to, ka uzstādīšanas darbi jāveic speciālistam.

5. Objašnjenje simbola
Informirajte se o lokalnom sustavu za odlaganje, odvajanje i sakupljanje otpada za električne i elektronske proizvode i baterije i slijedite lokalne propisima i ne odlažite stare proizvode i ambalažu s uobičajenim kućnim otpadom. Pravilno odlaganje baterija, proizvoda i ambalaže pomaže u sprečavanju mogućih negativnih posljedica za okoliš i zdravlje ljudi. Baterije je potrebno odlagati odvojeno od komunalnog otpada na za to predviđenim odlagalištima. Kada odlažete proizvod koji sadrži baterije koje korisnik ne može samostalno zamijeniti, te će baterije ukloniti stručnjak.

6. Jamstvo
Jamstvo podliježe strogim uvjetima korištenja, a za više informacija posjetite našu web mjesto: https://wizconnected.helpshift.com/hc/en/3-wiz/faq/303-wiz-products-warranty/?han=1&hpn=1&p=web&hbhf=1

Specifikacija bežične mreže:
Frekvencijski opseg bežičnog RF načina rada: 2400 - 2483,5 MHz
Maksimalna prenesena snaga: Wi-Fi: maks. 20 dBm

Ovime tvrtka Signify izjavljuje da je radio oprema vrste WiZ kamere u skladu s Direktivom 2014/53/EU. Cijeli tekst EU izjave o sukladnosti dostupan je na sljedećoj internetskoj adresi: wizconnected.com.

Lotopiipovi Wi-Fi® i Wi-Fi CERTIFIED su registrirani zaštitni znakovi tvrtke Wi-Fi Alliance.

Logotipovi Wi-Fi CERTIFIED™ i WPA2™, WPA3™ su zaštitni znakovi tvrtke Wi-Fi Alliance.

Amazon, Alexa i svi povezani logotipi zaštitni su znaci tvrtke Amazon.com, Inc ili njenih podružnica.

Google je zaštitni znak tvrtke Google LLC. Siri je registrirani zaštitni znak tvrtke Apple Inc.

Svako korištenje takvih oznaka od strane tvrtke Signify je pod licencom.

Ostali zaštitni znakovi i trgovačke marke su vlasništvo njihovih vlasnika.

LT

1. Dėžutės turinys
Kamera, 6 m ilgio maitinimo laidas, Tvirtinimo prie sienos laikiklis, Maitinimo adapteris, Tvirtinimo varžtų pakuotė, Vartotojo vadovas.

2. Gaminio pristatymas
1. Objektyvas
2. Mikrofonas
3. Šviesos jutiklis
4. LED būsena
5. Garsiakalbis
6. Micro SD™ kortelės lizdas
7. Nustatymo iš naujo mygtukas

3. Įspėjimai ir atsargumo priemonės
- WiZ „Parengties" prenumeratai reikalingas prisijungimas naudojant WiZ palaikomą trečiosios šalies autentifikavimo priemonę. Daugiau informacijos apie „WiZ" „Heads-Up" rasite svetainėje www.wizconnected.com arba „WiZ" programėlėje. Norint naudoti „WiZ" produktą, reikia sutikti su „WiZ" produkto naudojimo sąlygomis, kurios yra pateiktos svetainėje www.wizconnected.com
- Šį įrenginį naudotojui leidžiama naudoti tik savo privačiame asmeniniame reikmėms.
- Atsižvelkite į savo šeimos narių ir trečiųjų šalių privatumo lūkesčius. Naudotojas yra atsakingas už privatumo ir kitų galiojančių įstatymų laikymąsi. – žr. „WiZ" produkto naudojimo sąlygas
- Švelniai nuvalykite objektyvą medvilnine šluoste ir nelieskite objektyvo rankomis, kad būtų užtikrintas aiškus vaizdas.
- Nuvalykite dulkes nuo mikrofono ir garsiakalbio, kad užtikrintumėte dviejų krypčių garso kokybę.
- Nesukite kameros stipria jėga, kad nesugadintumėte.
- Šis įrenginys nepalaiko stebėjimo trečiųjų šalių ir reagavimo į avarines situacijas paslaugų. Už tinkamą reagavimą atsako naudotojas.
- Siekiant optimalaus naudojimo, kameros matymo laukas turi būti niekaip neužstotas.
- Kamerą tinka naudoti lauke. Sumontuokite kamerą pagal pateiktas instrukcijas.
- Kamerą naudokite tik su pateiktu maitinimo adapteriu. Maitinimo adapteris skirtas naudoti tik patalpų viduje, todėl jį reikia montuoti sausoje vietoje, kaip nurodyta naudojimosi instrukcijoje.
- Pasismaugimo pavojus: laikykite laidus mažiems vaikams nepasiekiamoje vietoje arba tinkamai pritvirtinkite prie sienos, kad išvengtumėte netyčinės prieigos prie laidų.

4. Saugumo instrukcijos
- Vardinė maitinimo adapterio galia: SELV 5 V nuolatinė, 2A
- Aplinkos temperatūra (eksploatavimui):
  Kamera: nuo -20 °C iki +45 °C
  Maitinimo adapteris: nuo -10 °C iki +40 °C
- Temperatūra (darbo): 0... 40 °C Laikymo temperatūra: -20–50 °C
- Visada laikykitės toliau pateiktų instrukcijų, kad užtikrintumėte teisingą ir saugų prietaisų montavimą ir veikimą.
- Prieš imdamiesi montavimo, techninės priežiūros ar kitos priežiūros veiklų, visada atjunkite maitinimą (t. y. ištraukite kištukinį maitinimo adapterį iš elektros lizdo).
- Prietaiso montavimas aukštyje: stovėkite ant tvirto paviršiaus ir lipdami būkite atsargūs.
- Prieš atlikdami elektros darbus, vadovaukitės vietiniais įstatymais ir statybos kodeksais; pagal įstatymą gali prireikti leidimų ir (arba) profesionalaus įrenginio.

5. Simbolių paaiškinimas
Susipažinkite su vietine elektros ir elektroninių gaminių bei pakuočių atliekų šalinimo, rūšiavimo ir surinkimo sistema. Laikykitės vietinių taisyklių ir neišmeskite seno gaminio bei pakuotės kartu su įprastomis buitinėmis atliekomis. Tinkamas pakuotės, gaminio ir (arba) baterijų išmetimas padės išvengti galimų neigiamų pasekmių aplinkai ir žmonių sveikatai. Baterijos turi būti išmestos atskirai nuo komunalinių atliekų srauto tam skirtais surinkimo įrenginiais. Išmetant gaminį, kuriame yra naudotojo neišimamų baterijų, naudotojų neišeliamas baterijas turi išimti profesionalas.

6. Garantija
Garantijai taikomos griežtos naudojimo taisyklės, norėdami sužinoti daugiau informacijos apsilankykite mūsų svetainėje: https://wizconnected.helpshift.com/hc/en/3-wiz/faq/303-wiz-products-warranty/?han=1&hpn=1&p=web&hbhf=1

Belaidžio ryšio specifikacijos:
Belaidžio RD režimo dažnių juosta: 2400–2483,5 MHz
Didžiausia perduodamoji galia: „Wi-Fi": maks. 20 dBm

Taigi, „Signify" pareiškia, kad radijo įrangos tipo „WiZ" kamera atitinka Direktyvą 2014/53/ES. Visa ES atitikties deklaracijos tekstą galima rasti šiuo interneto adresu: wizconnected.com.

„Wi-Fi®" ir „Wi-Fi CERTIFIED" logotipas yra registruotieji „Wi-Fi Alliance" prekės ženklai.
„Wi-Fi CERTIFIED™, „WPA2™, WPA3™" yra „Wi-Fi Alliance" prekės ženklai.

„Amazon", „Alexa" ir visi susiję logotipai yra „Amazon.com, Inc" arba jos filialų prekės ženklai.

„Google" yra „Google LLC" prekės ženklas. „Siri" yra „Apple Inc" registruotasis prekės ženklas.

„Signify" juos naudoja pagal licenciją.

Kiti prekės ženklai ir komerciniai pavadinimai priklauso jų atitinkamiems savininkams.

ET

1. Karbi sisu
Kaamera, 6m toitejuhe, Seinakinnitusklamber, Toiteadapter, Kinnituskruvide pakk, Kasutusjuhend.

2. Toote tutvustus
1. Lääts
2. Mikrofon
3. Valgusandur
4. Oleku LED
5. Kõlar
6. Micro SD-kaardi pesa
7. Lähtestusnupp

3. Hoiatused ja ettevaatusabinõud
- WiZi „Heads-Upi" tellimus nõuab sisselogimist WiZi-toega kolmanda osapoole autentifikaatoriga. WiZ-i „Heads-Up" tellimuse kohta leiate üksikasjalikumat teavet lehelt www.wizconnected.com või WiZi-rakendusest. WiZi toote kasutamiseks tuleb nõustuda WiZ-i toote kasutustingimustega, mis on saadaval aadressil www.wizconnected.com
- Seade on ette nähtud kasutamiseks ainult kasutaja enda eramus.
- Arvestage ootustega, mis teie perelikmetel ja kolmandatel isikutel oma eraelu puutumistse suhtes on. Kasutaja vastutab eraõiguse puutumatuse ja muude kehtivate seaduste järgimise eest. – vt WiZ-i toote kasutustingimusi
- Puhastage läätse õrnalt puuvillase lapiga ja vältige läätse puudutamist käega, et tagada selge vaade.
- Kahesuunalise helikvaliteedi tagamiseks pühkige mikrofonilt ja kõlarilt tolm.
- Kahjustuste vältimiseks ärge pöörake kaamerat tugeva jõuga.
- See seade ei võimalda kolmanda isiku poolset jälgimist ega hädaolukordadele reageerimist. Asjakohase reageerimise eest vastutab kasutaja.
- Optimaalseks kasutamiseks veenduge, et kaamera vaateväli ei oleks ühegi viisi takistatud.
- Kaamera sobib kasutamiseks välitingimustes. Paigaldage kaamera vastavalt kaasasolevatele juhistele.
- Kasutage kaamerat ainult kaasasoleva toiteadapteriga. Toiteadapter on mõeldud kasutamiseks ainult siseruumides ning see tuleb paigaldada kuiva kohta, nagu on näidatud kasutusjuhendis.
- Kägistamisoht: hoidke juhtmed väikelaste käeulatusest eemal või kinnitage need korralikult seina külge, et neile juhuslikult juurde ei pääsetaks.

4. Ohutusjuhised
- Toiteadapteri nimiväljund: SELV 5VDC 2A
- Ümbritsev temperatuur (töö):
  Kaamera: -20 °C kuni +45 °C
  Toiteadapter: -10 °C kuni +40 °C
- Töötemperatuur: 0 kuni 40 °C Hoiustamistemperatuur: -20 kuni 50 °C
- Järgige alati järgmisi juhiseid, et tagada oma seadmete õige ja ohutu paigaldamine ja töö.
- Enne paigaldamist, hooldust või teenindust ühendage alati toide lahti (st eemaldage toiteadapter vooluvõrgust).
- Seadme paigaldamine kõrgele: seiske tugeval pinnal ja olge ronimisel ettevaatlik.
- Enne elektritööde tegemist vaadake kohalikke seadusi ja ehituseeskirju: seadusega võidakse nõuda lubasid ja/või professionaali poolt paigaldamist.

5. Sümbolite selgitus
Viige ennast kursi kohaliku elektr- ja elektroonikatoodete ning pakendite kasutusest kõrvaldamise, sorteerimise ja kogumise süsteemiga. Järgige kohalikke eeskirju järgi ning ärge visake vana toodet ega pakendeid olmejäätmete hulka. Pakendi ja vana toote ja/või akude nõuetekohane kasutusest kõrvaldamine aitab vältida võimalikku negatiivset mõju keskkonnale ja inimeste tervisele. Akud tuleb kasutusest kõrvaldada olmejäätmetest eraldi ning viia selleks ette nähtud kogumiskohta. Kui kõrvaldate kasutusest toote, mis sisaldab akusid, mida kasutaja ei saa vahetada, peab need akud tootest eemaldama kvalifitseeritud spetsialist.

6. Garantie
Garantii kehtib range kasutustingimuste järgimisel; lisateabe saamiseks külastage meie veebisait: https://wizconnected.helpshift.com/hc/en/3-wiz/faq/303-wiz-products-warranty/?han=1&hpn=1&p=web&hbhf=1

Juhtmevaba tehnoloogia näitajad
Juhtmevaba raadiosagedusrežiimi sagedusala: 2400 – 2483,5 MHz
Maksimaalne edastatud võimsus
Wi-Fi: max 20 dBm

Käesolevaga kinnitab Signify, et raadioseadmete tüüpi WiZ-kaamera vastab direktiivile 2014/53/EL. EL-i vastavusdeklaratsiooni täistekst on saadaval järgmisel aadressil: wizconnected.com.

Wi-Fi® ja Wi-Fi CERTIFIED logo on Wi-Fi Alliance'i registreeritud kaubamärgid.

Wi-Fi CERTIFIED™ ja WPA2™, WPA3™ on Wi-Fi Alliance'i kaubamärgid.

Amazon, Alexa ja kõik nendega seotud logod on Amazon.com, Inc või selle tütarettevõtete kaubamärgid.

Google on Google LLC kaubamärk. Siri on Apple Inc registreeritud kaubamärk.

Signify kasutab nimetatud märke litsentsi alusel.

Muud kaubamärgid ja kaubanimed kuuluvad nende vastavatele omanikele.

SL

1. Vsebina škatle
Kamera, 6-metrski napajalni kabel, Stenski nosilec, Napajalnik, Paket pritrdilnih vijakov, Uporabniški priročnik.

2. Predstavitev izdelka
1. Leča
2. Mikrofon
3. Senzor za svetlobo
4. Stanje LED
5. Zvočnik
6. Reža za kartico Micro SD
7. Gumb za ponastavitev

3. Opozorila in previdnostni ukrepi
- Za naročnino na WiZ »Heads-Up« se je treba vpisati z orodjem za preverjanje pristnosti zunanjega ponudnika, ki ga podpira WiZ. Podrobnejše informacije o naročnini na WiZ »Heads-Up« najdete na spletnem mestu www.wizconnected.com ali v aplikaciji WiZ. Za uporabo izdelka WiZ morate sprejeti pogoje uporabe za izdelek WiZ, ki so na voljo na spletnem mestu www.wizconnected.com
- Ta naprava je omejena na lastno, zasebno uporabo v domu uporabnika.
- Upoštevajte pričakovanja glede zasebnosti članov vašega gospodinjstva in tretjih oseb. Uporabnik je odgovoren za zagotavljanje skladnosti z zakoni o zasebnosti in drugimi veljavnimi zakoni. – glejte pogoje uporabe za izdelek WiZ
- Leče nežno očistite z bombažno krpo in se je ne dotikajte neposredno z rokami, da zagotovite jasen pogled.
- Očistite prah z mikrofona in zvočnika, da zagotovite kakovosten dvosmerni zvok.
- Kamere ne obračajte z veliko silo, da preprečite poškodbe.
- Ta naprava ne omogoča nadzora s strani tretjih oseb ali odzivov v sili. Uporabnik je sam odgovoren za ustrezen odziv.
- Za optimalno uporabo zagotovite, da vidno polje kamere ni ovirano.
- Kamera je primerna za uporabo na prostem. Kamero namestite v skladu s priloženimi navodili.
- Kamero uporabljajte samo s priloženim napajalnikom. Napajalnik je samo za notranjo uporabo in mora biti nameščen na suhem mestu, kot je navedeno v navodilih za uporabo.
- Nevarnost zadušitve: žice hranite zunaj dosega majhnih otrok ali pa jih pravilno pritrdite na steno, da preprečite nenameren dostop.

4. Varnostna navodila
- Nazivna moč napajalnika: SELV 5 V enosmerno, 2 A
- Temperatura okolja (delovanje):
  Kamera: od –20 °C do +45 °C
  Napajalnik: od –10 °C do +40 °C
- Temperatura (delovna): 0–40 °C Temperatura shranjevanja: –20–50 °C
- Za zagotovitve pravilno in varno namestitev ter delovanje vaših naprav, vedno upoštevajte naslednja navodila.
- Pred namestitvijo, vzdrževanjem ali servisiranjem vedno odklopite napajanje (tj. izvlecite vtičnı napajalnik iz omrežne vtičnice).
- Namestitev naprave na višino: stojte na trdni površini in bodite previdni pri vzpenjanju.
- Pred izvedbo električnih del preverite lokalne zakone in gradbene predpise; po zakonu so lahko zahtevana dovoljenja in/ali strokovna namestitev.

5. Pojasnilo simbolov
Seznanite se z lokalnim sistemom odstranjevanja, ločevanja in zbiranja električne in elektronske opreme ter embalaže. Upoštevajte lokalno zakonodajo ter starega izdelke in embalaže ne odložite med običajne gospodinjske odpadke. S pravilnim odlaganjem embalaže, izdelka in/ali baterij med odpadke boste preprečili morebitne negativne posledice na okolje in zdravje ljudi (Baterij ne smete odložiti med gospodinjske odpadke, temveč na namenskih zbirnih mestih. Če odlagate izdelek, ki vsebuje baterije, ki jih uporabnik ne more zamenjati sam, bo takšne baterije odstranila strokovna oseba.

6. Garancija
Za jamstvo veljajo strogi pogoji uporabe. Več informacij je na našem spletnem mestu: https://wizconnected.helpshift.com/hc/en/3-wiz/faq/303-wiz-products-warranty/?han=1&hpn=1&p=web&hbhf=1

Specifikacija brezžičnega delovanja:
Frekvenčni pas brezžičnega RF-načina: 2400–2483,5 MHz
Največja oddana moč: Wi-Fi: največ 20 dBm

Družba Signify izjavlja, da je radijska oprema tipa kamera WiZ v skladu z Direktivo 2014/53/EU. Celotno besedilo izjave EU o skladnosti je na voljo na naslednjem spletnem naslovu: wizconnected.com.

Wi-Fi® in logotip Wi-Fi CERTIFIED sta zaščiteni blagovni znamki združenja Wi-Fi Alliance.
Wi-Fi CERTIFIED™ in WPA2™, WPA3™ so blagovne znamke združenja Wi-Fi Alliance.

Amazon, Alexa in vsi povezani logotipi so blagovne znamke družbe Amazon.com, Inc ali njenih povezanih podjetij.

Google je blagovna znamka družbe Google LLC. Siri je zaščitena blagovna znamka družbe Apple Inc.

Vsakršna uporaba teh znamk s strani družbe Signify je licencirana.

Druge blagovne in trgovske znamke so last svojih lastnikov.

MK

1. Содржина на кутијата
Камера, Кабел за напојување од, 6 m, Држач за монтирање на ѕид, Адаптер за напојување, Пакување со завртки за монтирање,Упатство за употреба.

2. Информации за производот
1. Леќа
2. Микрофон
3. Сензор за светло

SMART OUTDOOR CAMERA

Installation manual

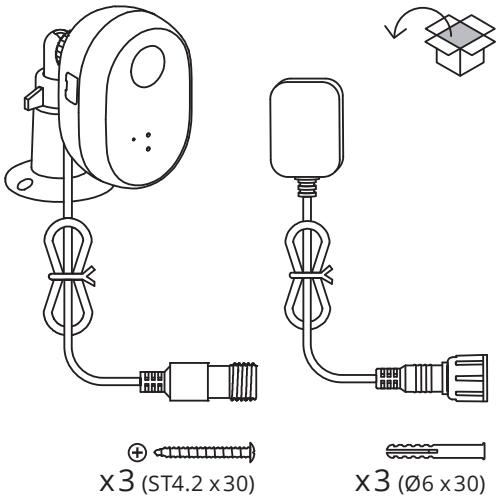

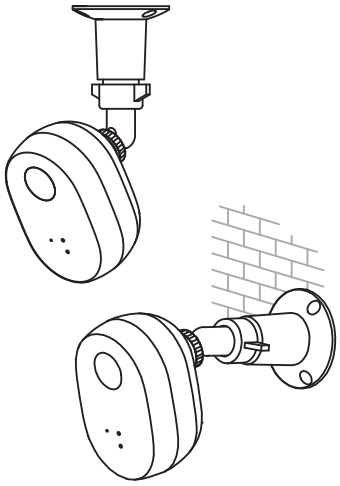

Excluded

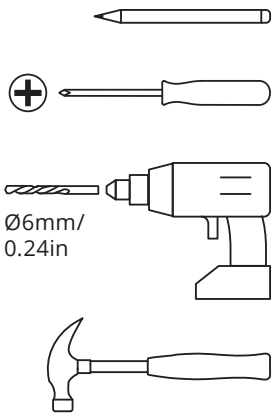

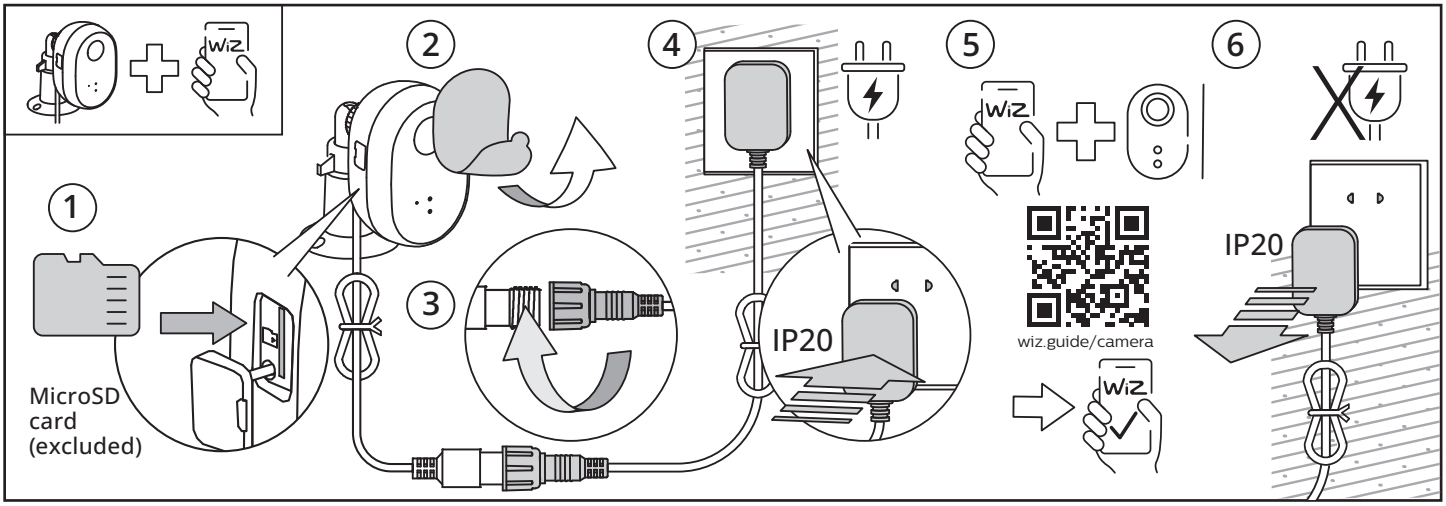

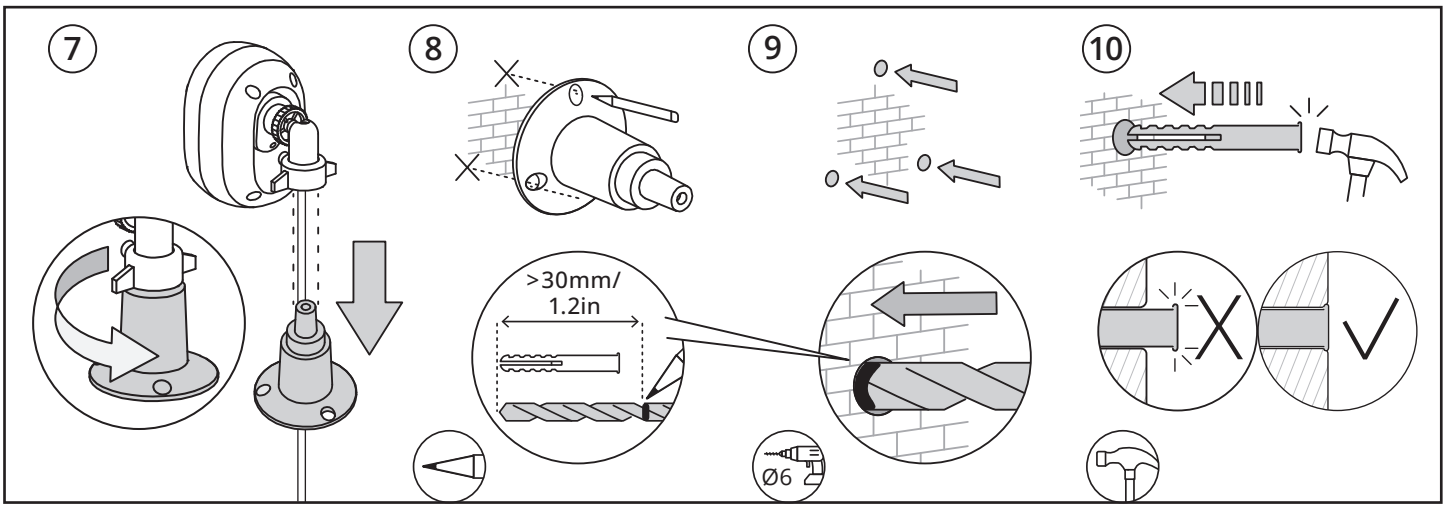

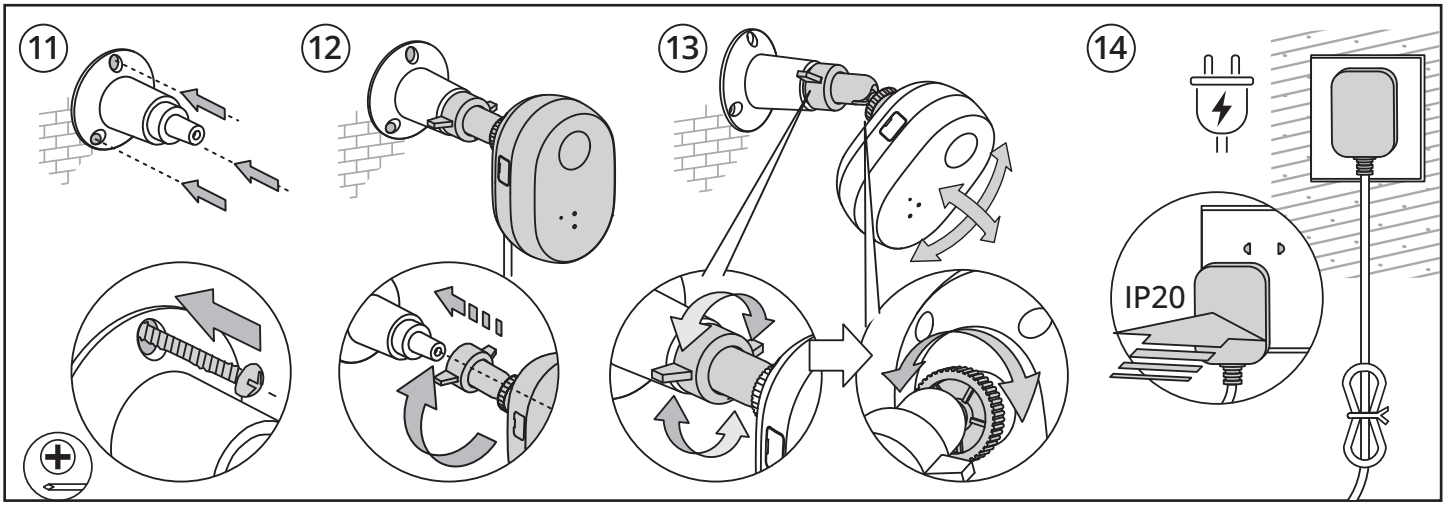

3241 661 51711
©2024 Signify Holding
signify